تصوير ابو عبد الرحمن الكردي

ئامادەکردنی
محمود احمد محمد

منتدى إقرأ الثقافي
للكتب ( كوردى - عربي - فارسي )
www.iqra.ahlamontada.com

# مێژووی هۆزی بلباس لە کۆنەوە تا ئەمڕۆ

لە سەر ئەرکی
(( حەمە پێوەرەیی ))
لە هۆزی بلباس لە چاپ دراوە

بەرگی یەکەم

# مێژووی هۆزی بلباس

## له کۆنه وه تا ئه مڕۆ ......

اده کردنی :، محمود احمد محمد

سه رئه رکی حه مه بیوره یی له هۆزی بلباس له چاپدرا

- به رگی یه که م -

ت ١٤٠٩ ك ... ١٩٨٩ ز

خانه ی ئافگه ـ سلیمانی. ته له فون / ٢٩٠٢٧

# مێژووی هۆزی بڵباس

## لە کۆنەوە تا ئەمڕۆ

ئامادەکردنی : محمود احمد محمد

لەسەر ئەرکی حمه بێورەیی له هۆزی بڵباس لە چاپ دراوه

بەرگی یەکەم

ساڵی ١٤٠٩ ك ١٩٨٩ ز

چاپخانەی ئاڤگه ـ سلێمانی ـ تەلەفون ٢٩٠٢٧

٧

# پێشەکی

زۆر دەمێك بوو من نەخشەی نوسینێکی درێژنامێزم دەربارەی ۆزی بلباس لێ‌ببوە خولیایەکی هەمیشەیی‌و دەمویست کارێکی ! بەئەنجام بگەیەنم‌و هیچ نەبێ کتێبێکی مام نساوەندی بۆ ێژووی کەونارای دێرینی هۆزی بلباسی پەرشو بلاوی پچڕپچڕ مرخان بکەم ، بەلام مەسەلەی کابرای کوردەی خۆمان دەڵێ : : شەڕ بەچەکانو مامەلە بەدراوان ) چی خۆم دەهێناو خۆم ەبرد زاتم نەدەهێنا بەبێ کەرستەی پێویست لەگژ کارێکی اوەها ئەستەم‌و گران ڕابچم‌و خۆم بخەمە ناو ئەم جەنگەڵە ژوارەی بەشێك لە مێژووی کوردەوە .

چونکە ناشکوری نەبێ ئەگەر مێژووی کورد بە تێکڕایی ەنوسرابێ‌و وەکو پێویست تۆژینەوەی تێدا نەکرابێ ئەوە ێژووی هۆزەکانی‌و زانینی بنچ‌و بناوانو سەرەتاو ڕەگو ڕیشەو ۆتێ‌و مەڵبەندو للشو تیرەو بەرەبابیان زۆر لێ‌قەوماوترو بێ‌کەس‌و ێرلێو خراوترن .

لەکاتێکا کە ئێمە دەبینین خەلکی جیهان لەتەك نووسینی ێژووی تێکڕای گەلەکانیاندا تاریخێکی تێرو تەسەلیشیان بۆهۆزو خێلەکانیان نوسیوەو کتێبی تایبەتیان بۆ هەر هۆزو بنەماڵەیەك ەرخان کردوە . بۆ نموونە گەلێکی وەکوو گەلی عەرەب بە ەیەها لەم بارەوە کتێبیان نوسیوەو لێکۆلینەوەو توێژینەوەیان ەنجام داوە بەجۆرێك کە هەر کەسە دەزانێ چ عەشیرەتێکەو

له چ بنەماڵەو تیرەیەکەو پشتاوپشت بنچینەی خۆی دەبانەوە بەرەو ژوور ، زۆر چاك سەرەدەزووەکانی مێژووی هۆزەکانیان دەخەنەوە سەر یەك .

کەچی گەلی کورد لەمەشدا لێ‌قەوماوو کەمتەرخەمو هیچ نەنووس بووە ، تەنانەت لەم ڕووەوە وەند کەمتەرخەم بوین‌و کەلێنەکە وەند گەورە بووە بێگانە بەزەییان پێدا هاتوین‌و بەخێری خۆیان شتیان بۆ نوسیوین .

ئەوەتا لەگەڵ هەبوونی ئەم هەموو زاناو نوسەرو کتێب دانەرانەی کەلە کوردا هەبوون‌و هەن . نابینین جگە لە شەرەفخان‌و دوو سێ نووسەری‌وەك مامۆستا فوئاد حەمە خورشید نابینین یەکێك دەستی بۆ ئەم لایەنە درێژ کردبێ‌و شتێکی لەم بارەوە نوسیبێ تەنانەت مێژوونووسی گەورە ، مامۆستا ئەمین زەکی بەگیش بەعەجەلە بەسەر ئەم لایەنەی مێژووی کوردا ڕۆیشتوەو زۆر بەکورتی لەم بارەوە دواوە .

خوا خێری مامۆستا عەبباس عەززاوی بنوسێ کەلەسەرەتای ئەم سەدەیەدا بەزەیی پێدا هاتوینەوەو کتێبێکی نایابی بەناوی ( عشائر العراق الكردیه ) لەتەك ( عشائر العراق ) ەکەیدا بۆ نوسیوین‌و ئەم کەلەبەرەی بۆ پڕکردوینەوە .کەچی ئەم کتێبەش بە دەگمەن نەبێ لە کتێبخانەی تایبەتی خوێندەوارانی کوردا دەست ناکەوێ .

لەلایەکی ترەوە خوێندەوارانمان وەندەی کە ئازاو لێهاتون بۆ وەرگێڕانی ڕۆمانو چیرۆکی بیانی زەکاتێکی ئەوە هەوڵ نادەن کتێبێکی ئاوەها گرینگ وەرگێرنە سەر زمانی کوردی‌و

کتیبخانەی کوردی پێ دەوڵەمەند بکەن .

ئەوەتا هۆزێکی وەکو دۆزی هەمەوەند یان جاف یانجەلالی یان دزەیی یان .... هتد

چ مێژوویێکی ئەوتۆیان بۆ نەنوسراوە کە دڵ خۆش کەرە بێو تێرو تەسەل لێکۆڵینەوەی تێدا کرابێ . هۆزی بڵباسیش لەم بارەوە کەلەوان کڵۆڵ تر نەبێ بەختەوەر تر نیە ، نەمێژوی نوسراوەو نەلێکۆڵینەوەی تێدا کراوە ، گۆرەپسانێکی مێژووی کوردی نەکێڵراوو تەی نەکراوە ، جگە لەنوسینەکەی مامۆستا عەززاوی چ نوسینێکی تری بەپێزم بەرچاو نەکەوتوە ئەوەشی کە نوسراوە تا بڵێی پچڕپچڕو بێ‌سەرو بەرە بەجۆرێك کە لێك‌دانو پێك بەستنەوەی ڕووداوەکانی زۆر دژوارە بـەتایبەتی کە ئـەم هۆزی بڵباسە زیاد لە هۆزەکانی تری کورد وەند پچڕپچڕو لێك بڵاوو تێکەڵو پێکەڵە مرۆڤ تەواو ماندوو دەبێ تا نوسـینێکی بێ گرێو گۆلی لێ پەیدا دەکا .

بەهەر حاڵ وەکوو گوتمان زۆر لە مێژبوو خولیای نوسینی مێژووی ئەم هۆزەم چوبوە کەللەوە بەلاّم چەنـدی بیـرم لێ دەکردەوە نەدەوێرام لەگژی ڕابچمو دەستی پێ بکەم .

بەلاّم خواو ڕاستان کاك موحەممەد ئەحمەد بیورەیی بڵباس لێم‌بوو بەخدر ئەلیاس ئیلحاحو داواو تکاو یارمەت دانی ئـەو بۆ من بوە پاڵ پێوەنەرێکی سەرەکی بۆبە ئەنجام دانی ئەم کارە من بۆ خۆم چەندەم پێ‌خۆش بوو کارێکی وا بەئەنجام بگەیەنم ئەویش ئەوەندەی تر کارەکەی لەپێش چاوان جوان کردم نوسینی ئەم کتێبەی لەدڵی شیرین کردم .

بەڕاستی کاك موحەممەد دڵسۆزانە یارمەتی دامو پیاوانە لـــە هاتام هات ، لە هەموو ڕوویەکەوە چ بە پەیدا کردنی سەرچاوەی جوێ جوێو ئاوازە چ بەلەگەڵ گەڕان بە ماڵە بلباساندا تەنانەت چەند جار پیرەمێردی بلبـــاسی هێناون بۆ لامو لەدەمی خۆیـــان زانیاریم لێوەرگرتوون . زیاد لەمەش ئـــەرکی لـــەچاپ دانی کتێبەکەشی خستۆتە سەرشانی خۆیو ئەم ئەرکەشی لەسەرشانی من سوك کردووە . خۆ ئەگەر چەند کەسێکی وەك برای نـــاوبراو دڵسۆز بەم کارە ببوایە ئەوە ئەم نوسینە بۆ من زۆر ئاسانتر دەبو ناوەرۆکیشی پڕ ترو چڕتر دەهاتە پێش چاو .

ئیتر ئەم یارمەت دانەی کاك ( محمد ) وای لەمن کردچیم نوسیبو لێکی بدەمو ڕێکی بخەمو ئەم کتێبەی لێدەرچێ‌هیوادارم جێگای ڕەزامەندی خوێنەران بێو کەلێنێکی لە مێژوی کوردا پڕ کردبێتەوە شوێنی دیاری کراوی خۆی بگرێو هۆزیبلباسیش لەڕێگەی ئەم کتێبەوە زیاتر یەکتر بناسنو یەکدی بەسەر بکەنەوە نوسەرانیش بیخەنە بەر لێکۆڵینەوەو لەسەر نوسینو زیاد کردنی مەعلومات ، چونکە بڕوایەکی قایمم هەیە کە کارەکەم تـــەواو نیەو کونو کەلەبەری زۆری تێدان ، گەلێك لایەنی جۆراوجۆری گرینگیانم بۆ ڕوون نەکراوەتەوە ئەمەش دیاردەیەکە بۆ هەموو کارێکی ئاوەها سەرەتایی . کەیەکەم جار بخرێتە ڕوو .!!

بەڵی هەر چەنـــدە من بۆ نووسینی ـــئەم کتێبە لـــە زۆر سەرچاوانم ڕوانیوەو سەدەها وتارو بەڵگەنامەو نامێلکەو کتێبم پشکنیوەو پەیوەندیم بەچەند پیرە پیاوی بلباسو غەیـــری بلباس کردوەو لەزیاد لەسەد سەرچاوە مەعلوماتم ڕاگوێزتووە. چەنـــد

جار ڕاستەوخۆ لەدەمی پیرەمێردانی بلباسەوە سەرگوزشتەوزانیاریی مێژوویم وەرگرتوەو دوایی لە کەوو بێژنگم داون‌و بەراوردم کردون‌و بەگوێرەی توانا لێکم بەستوون‌و سەرە دەزوەکانم یەك خستوونەوە تا ئەم کتێبەیان لێ پێك هاتووە !؟ بەلآم ئێستاش دوو پاتی دەکەمەوەو دەڵێم کارەکەم هەڵەشەیی‌و پەلەکردنی پێوەدیارە چونکە بۆ نوسینێکی ئاوەهایی پێویست بوو زیاتر پەیوەندی بە پیرەمێردانی بلباسی ئەم دیوو ئەو دیوو بکەم ، زیاتر لەسەرچاوەکان تێ‌بڕوانم‌و بەڵگەنامان بپشکنم ، بەتایبەتی لەو بەڵگەنامەو سەرچاوانەی کەبە زمانی تورکی‌و فارسی‌و ڕووسی‌وئینگلیزی نوسراون‌و لەکتێبخانەی وەلآتانی بیانی‌دا پارێزراون‌و پەیوەندییان بەڕووداوەکانی هۆزی بلباسەوە هەیە .

بەلآم عارەب گوتەنی ( مالا یدرك کله لایترك کله ) هەر شتێك هەمووی ئەنجام نەدرێ واز لە هەموشی ناهێنرێ مەسەلەی کوردی خۆشمان دەڵێ : هەر دەوەنۆکەن دەبن بەدارو کەسیش لەپڕێك نەبۆتە کوڕێك‌و منیش هەر ئەوەندەم لەدەست هاتووەو دیاری شوانیش یا شنگە یان ئاڵەکۆکە ؟!!

مەحموود ئەحمەد

# ئەم کتێبە چۆن هاتە بەرهەم ؟!

ئەمەنم شەش سالّ بوو لە پۆلی یەکەمی سەرەتایی بۆ یەکەم جار مامۆستا ئەحمەد حەسەن لە قوتابخانـــەی ( صلاح الـــدین ) دەرسی کوردی دادام و فێری ( دارا و زارا )ی کردوم، رۆژێکیان پرسیارێکی سەیری ئاراستە کردم و لێی پرسیم ( محمد ! ) تۆ چ عەشیرەتێکی؟ منیش بەشەرمەوە وەڵامم دایەوە وتم : مامۆستا : من بلّباسم . هەر خێرا مامۆستا قسەکەی لێوەرگرتم و بەگوێرەی هۆش و بیری ئێمەی منالّ کورتە باسێکی هۆزی بلّباسی بۆکردین و وانەکەش کۆتایی هات . بەوە تارمایی شەرمی لەسەر لادام و تارەقی خەجلانی لێسڕیمەوەو دەرونی پڕ کردم لە شانازی و بەخۆ شایی بوون کە هاتمەوە ماڵەوە ئەم سەرگوزەشتەیـــەم بۆ دایکم گێڕایەوە ئەویش بەدەوری خۆی چەند بیرەوەری و سەرگوزشتەیەکی بۆ گێڕامەوەو ئافەرینی هەڵوێستە پاکە بێگەردە منداڵ ئاسایەکەی منیشی کرد ، ئەم دوو هەڵوێستە دلسۆزەی مامۆستاو دایکم لە لاپەڕەی مێشکمدا سەرە مەشقی خۆشەویستی و شـــانازی کردنمی بە هۆزەکەوە ( هۆزی بلّباس ) بۆ دادام بەدڵنیاییەوە دەڵێم : من یەکەم کەسێکم کەبەبێ لێبڕان و بەهێزو تواناو داراییەکەوە هەوڵم داوە بۆ دروست کردنـــەوەی یەکیەتی بلّبـــاس و لێك بەستنەوەی بنەماڵەکانی هۆزەکەم و مێشك و هۆشی خۆمم پێوە خەریك کردون و خۆم بۆ ئەم کارە تەرخان کردووە ، لە هەر شتێکدا سودی هۆزو نیشتمانم دیبێ بەدڵ خۆم تێ فڕێ

داوەو شان بەشانی شۆڕەسواران ڕۆیشتووم داکۆکیم لـــە گەلو نیشتمان کردوۆە .

بەکورتی لەوساوە کەسەرم لە هێلکە زروکاوەو خۆم ناسیوە لەژیانی دەربەدەری و ئاوارەییمدا لە هەموو کونو قوژبنێکی کوردستانو دەرەوەیشدا باسو خواسی بلباسانم کردووە بـــە شەوچەرەو ویردی زوبانم لەهەر شوێنێك ماڵە بلباسێکم دۆزیبێتەوە ویستوومە بزانم لە چ تیرەو بەرەبابێکەو بەسەرم کردۆتـــەوە و تا مردنیش ئەم ڕێبازە بەرنادەمو لەسەری دەڕۆمو پەیرەوی ئەم ئاکارەم دەکەم پێشم وایە کە ئەمە بەشێکە لە نیشتمان پەروەریو گەل پەروەری !؟

ئیتر ئەم هەولو تەقەلایەمو بەدی کردنی ئاسۆی بـــیرم گەیشتنو هیوای دۆزینەوەی سەرە جەمســـەری مێژوی دێرینی هۆزو بەسەرهاتی بۆم بوو بە باڵی پێوەنەرو هاندەر ، بەکورتی نـــەمامێکی گەشـــەداری لە دەرونمدا چەقاند کەلکەلەو خولیا یەکی زۆر بەجۆشی خستە جەستەمەوە کردمی بەعەودالی ڕاستە قینەی شەیدا بەشوێن ناسینو زانینی بنەماڵـــەو باسو خواسی ڕابوردوی هۆزی بلباس . لەوساوە ئەم ئاواتە بووەتە خولیایەکی بەهێزو لەناخمدا جەنگلی داوەو هەتا ئێستاش شوێنی کـــەوتووم بەهەموو هێزو توانایەکەوە خەریکی زانینی بەسەرهاتی ئەم هۆزەم وەهەر کەسێك شتێکی لابووبێ ، لەم بارەوە شـــتێکی زانیبێ خۆمم لێ نزیك کردۆتەوەو باسو خواسی بنچینەی هۆزی دێرینی خۆمم لێ پرسیونو گوێم بۆ گفتوگۆیان ڕاگرتووە ، وەهێندێکی توانیبێتم خۆمم بەخزمانو بنەماڵەو تیرەی عەشیرەتەکەم ناساندووە

هەوڵم داوە بۆ یەکخستنەوەیان و لێك بەستنەوەیان ، تەنانەت دەتوانم بڵێم لەوساوە کەلەساڵی/١٨٣٠ ز دا کە یەکێتی بلباس لێك هەڵوەشاوەو پچڕپچڕ کراون تائێستا کە زیاد لەسەدەو نیوێك بەسەر ئەو کارەساتی. تەفروتونا کردنیھۆزی بلباسدا تێپەڕیوە ، هەموو لێکی ئەوتۆ نەکراوە بۆ یەکخستنەوەی ئەم هۆزە کەوابوو بەشانازییەوە بۆم هەیە کەبڵێم من یەکەم کەسم کەلەم بارەوە هەوڵم داوەو کۆششم کردوە هەستم بەم کەلێنە کردووەو ویستوومە پڕی بکەمەوە.

لەو کاتەشەوە مامۆستا مەحموود ئەحمەد خەریکی نوسینی مێژووی هۆزی بلباسەو یەکتر مان ناسیوە بەهەموو جۆرێك یارمەتیم داوەو لەگەڵی چووم بۆ ماڵە بلباسان و پیرەمێردی بەسالاچووم بردونە لای بۆ زانیاری لێوەرگرتووە و نوسینەکەی پی دەوڵەمەند کردوەو کونەکەلەبەری پنی پڕ کردۆتەوە . ئێستاش کە ئەم بەرگەوە دەبینم بەم شێوە ئامادە کراوە رۆشنایەکی خستۆتە سەر رابوردووی هۆزی بلباس و بنەماڵەکانی بەگوێرەی توانا و دەزانەت لێکۆڵینەوەی تێدا کراوە ، لەسەرچاوەی جۆنَ جۆنَ زانیاری راگوێستووە ، لە دووتوێی ئەم دوو بەرگەدا کۆبۆتـەوە خۆم بەبەختەوەر دەزانم و شانازی بەهەوڵەو تەقەلای ساڵەهای ساڵم دەکەم و رێزو سوپاسیشم بۆ مامۆستا مەحموود ئاراستە دەکەم و هیوام وایە ئەم کتێبە بەسەرەتای باسەکە بزانێ و زیاتر بچێتە ناو مەوزوعەکەوە کارەکەی فراوان تر بکاو مێژووی هۆزی بلباس دەوڵەمەند تر بێ ، داوای سەرەکیشم لەگەڵ مێردانی بلباس ئەوەیە کەبە گوێرەی توانا هەوڵ بدەن زیاتر یارمەتیمان بدەن و چی دەزانن و

چیان لایە لەسەر گوزشتەو بەڵگە نامە لەم بارەوە هەرچی زوتر فریامان خەنو بیخەنە بەردەستمان بۆ ئەوەی لەبەرگێ نوێوەدا شوێنی خۆیان بگرنو کارەکەمان تێرو تەسەل بێ‌و ئەو هەڵـــەو کەلەبەرانەی کەلەم بەرگەدا هەبن پێیان پڕ بکەینـــەوە بـــەمەش ئاواتێکی هەرە پیرۆزی بەندە دێتەجێ ئەمانێکی هیوام دێتە بەرو تەسکینی دڵم دێ هەموو کاتێکیش خـــۆم بـــەبچووکی هەموو دڵسۆزێکی هۆزو گەل‌و نیشتمان حسێب دەکەم

حەمە پێورەیی
لـــە هۆزی بلباس

# ( هۆز ) یان ( عێل ) ی کورد چۆن
# پێك هاتووه ؟

وەکو دیاره یاسای عەشائیریو دابو نەریتی هۆزو عێـل لەناو کوردەواریدا جیاوازی هەیە لەگەڵ دابـو نەریتیعەشائیری ناو عەرەب بەدەگمەن نەبێ ناتواندرێ هۆزە کوردەکان ببەیتەوە سەر باپیرە گەورەیەکی دیارو ئاشکرا بەڵکو زۆربەی ئەو هۆز کوردانە بەناوی ناوچە یان گوندێك ناوبانگی دەرکردوە ، پیاو وا دەزانێ ئەو گوندە یان ئەو ناوچەیە باپیرە گەورەی ئەوهۆزەیە ئەمەش ڕاستیەکی گرینگ دەچەسپێنێو ڕاستیەکەش بریتیە لـە وەی کە میللەتی کورد خاکی لا خۆشەویست تر بووە لە باوکو باپیر خۆشەویستی ئەرزیان بەلاوە پیرۆز بووە پەیوەندیەکی دەرونی بەهێز لە نێوان دانیشتوانو خاکەکەدا دروست بووە بەفەخرەوە خۆیان پێ نیسبەت داوەو باپیرە گەورەیان لەبیر خۆ بردۆتەوە ، هەر کەسێکیش لەو گوندەدا دانیشتبێ بەیەکێ لـە ئـەندامی هۆزیانیان داناوە هۆیەکی تریش بۆ ئەم دیاردە هەیە هۆیەکەش ئەوەیە هۆزە کوردەکان زۆربەیان کۆچەری تەواو نین بـەڵکو نیو کۆچەرینو گەرمێنو کوێستانیان کردوە ، ئەگەر هاوینـان چووبن بۆ کوێستان ئەوا زستانان هاتونەوە بۆ گەرمێنو لـە گوندەکانیاندا ماونەوە تا دونیا گەرم بووە واتە وەندەلە زیدی

خۆیان دوور نەکەوتوونەوە لەبیریان بچێتەوە بەڵکو ئـەو دوور کەوتنەوە کانی‌یە کورتەش وەندێ تر ناوچەو نیشتمانو وڵاتیانی لەلا خۆشەویست کردونو زیاتر پەیوەندی‌یەکەی نێوان مرۆڤـو خاکی بەهێز کردوە ، دیارە سروشتی گشتی کوردستانیش لەم دیاردەدا دەورێکی گرنگی هەبوە .

خۆلاسە زۆر دەگمەنە پیاو بتوانێ بروا بکا کەفڵانە هۆزەی کورد دەچنەوە سەر فلاّن کەس‌و باپیرە گەورەیان فیسارە کەسە چونکە هۆزە کوردەکان هەر کەسێك لەپەنایاندا نیشتەجێ بووبێ لەگەڵیان ژیابێ بەیەکێك لە هۆزی خۆیانیان‌حسێب کردوەو تیرەو بنیچەو نژادی خۆیانیان لەبیر چۆتەوەو بەناوی شوێنەکەوە نــاو بانگیان دەرکردوە . مەگەر بەکۆمەڵ لە شوێنێکەوە ڕۆیشتبن بۆ شوێنێکی تر. لەو شوێنە مابنـەوەو بـنیچەی خۆیانیان هـون نەکردبێ بەلاّم ئەم حاڵەتە زۆر کەمە .

بۆ نموونە هۆزەکانی بلباس ، درەیی ، پشدەری،سیوەیلی دیبوکری ، ئاکۆ ، خۆشناو . هتد ئەمانە هەموویان نیـسبەت دەدرێن بۆ لای ناوچەو گوندو هەرێمێکی تایبەتی نەك بۆ باپیرە گەورەیەکی تایبەتی‌و دیاری کراو . تەنانەت لق‌و تیرەو بەرەبابە کانیشیان بەناوی گوندو ناوچەکانەوە ناونراون یان بەناوی ڕیش سپی‌و پیاوماقوڵی تیرەکەوە یان بەناوی کێوێك ، دەشـتێك ، چۆمێکەوە . نەك هەر ئەمەندەو بەس بەڵکو هۆزی بلباس ـــوەکو لەمەودوا ڕوونی دەکەینەوە ـــ لەبنەڕەتدا لەیەکیەتی چەند تیرەو بەرەبابێك پێك هاتووە کە ناتوانین ئێمە ئەم تیرەو بەرەبـــابـــانە بیەینەوە سەر باپیرەگەورەیەکو دیاری بکەین .

ئەگورتی هۆزو عێلو عەشیرەت لە کوردەواریدا زوربەیان بریتین لە یەکگەوتنی چەند خێزانو بنەماڵەیەك لە ناوچەیەکی دیاری کراودا مەرج نیە ئەو خێزانانە هەموویان بچنەوە سەر یەك باپیرەگەورە

بەلام دابو نەریتو چونیەتی دروست بوونی هوزو عێلو عەشیرەت لای عەرەب بەشێوەیەکی جیاوازەو زوربەی عەشیرەتە عارەبەکان نیسبەت دەدرێن بۆلای باپیرە گەورەیەکی دیاریکراو هەموو لقو پۆپی هۆزەکەش دەتوانن خۆیان ببەستنەوە بەبنچینە یەکی دیاریو باپیرە گەورەیەکی مەعلووم (١)

بەلام ئەگەر بێتو پرسیار لە دانیشتوانی کوردستان بەتایبەت رەشە خەلکەکەی بکەی زوربەیان هەر وەفیدەزانن کە کوردنو خەلکی فلان گوند یان فلان شارن رەنگە پشتوانی خوو سێ پشتی خۆی حسێب بکاو ناوی ئاغاو کوێخـاو سەرۆك هۆزیش باش دەزانێو ئیتر لەوە زیاتر کۆلی پێوە هەلنەگرتوە. جاری واش دەبێ گوندەکە بەناوی سەرۆکی تیرەیەك یان ناودارێکی هۆزەکەوە دەبێ تا کابرا زیندوەو دەسەلاتی هەیە ناوەکەدەمێنێتەوە ئەگەر دوا خۆی کورەکەی لەجێ دانیشت ناوەکە هەر بەردەوامە ئەگینا زۆر جار دەگۆرێ

سەرۆکی هۆز بۆ ئەوەی دانیشتووەکان بەژێر دەستەی ئەو بهێنێتەوە کۆمەڵێك پیاوی چەکدار لە خزمو کەسو کاری خۆیانو

---

(١) بۆ زیاد کردنی مەعلوومات لــەم بارەوە ســەیری کتێبی ( عشائر العراق ) ی عەبــاس عەززاوی ەج١ / ٤٣ ــ ٦٤ ، بکە.

کەسـانی هەژارو بێدەرامەتو ڕەشو ڕووتو بێکارەی هۆز.
پێك هێناوە چەکو وەلاخی سواری بۆ مەیسەر کردوون ؛بەهۆی
ئەم قووەتە مەرکەزییەوە دانیشتوی ناو عەشیرەتەکەی پێ چـاو
ترسێن کردوونو بەرگری کردنیشی لە هۆزو مەصالیحیبەرژەوەندی
هەر بەوان سپێردراوە بەهۆی ئەم پیاوە چەکدارانەوە کوێخادیێو
عەشیرەتی بچوکیان خستوونە ژێر ڕکێفی خۆیانەوە ؛ تـالانو
بڕۆشیان پێ کردوون ، جگە لەوەش ئەرکی بـاجو خەراجو
ملکانەو کۆکردنەوەی لە دانیشتوان خراوەتە سەرشانی ئەمان.

بـەکورتی هەموو کاتێك سەرۆکی هۆز کۆمەلێك پیـاوی
چەکداری بوون وەکو داردەست بۆ بەرژەوەندی خۆی بەکاری
هێناون .

دوژمنایەتیو شەڕو هەرای نێوان سەرەك هۆزە کوردەکان
زۆر جار بووەتە هۆی تالان کردنی گوندەکانو لەنـاو بردنی
کشتوکالو قوربەسەریی ڕەشە خەلکەکە نموونەی مێژوویی
لەم بارەوە هێندە زۆرو فراوانە ژماردنیشی لێرەدا جێگای نابێتەوە
بەلام هۆزەکانی بلباس لەهەموو هۆزەکانی تر زیاتر ئەم تەنگەو
چەلەمەیان بەسەر داهاتووە تووشی ئەم گێرمەو کێشمەیە بوون
شەڕی بلباسو پشدەر بلباسو خۆشناو بلباسو جاف بلباسو شێخ
بزینی بلباسو گەردی بلباسو بابان بلباسو سۆران بلباسو دەولەتی
عوسمانیو بلباسو دەولەتی ئێران ئەگەر وەکو پێویست تـۆمار
بکرایە ئێستا کتێبێکی چەند بەرگی لێ پێك هاتبوو

ـ مامۆستا عەباس عەززاوی دەلێ مێژووی هۆزی بلباس پڕە
لەڕوداوی سامناکو سەرسوڕهێنەر بەلام مێژووی چونیەتی ئـەم

ڕووداوانه هون بوومو نەنوسراوە ئەوەی کە دەیزانین هۆزی بڵباس لەڕۆژگارێکا وەند بەهێز بوومو پەرەی ستاندوە دزاوسێکان لێیان ترسلونو هەموو حسێبێکی لەناوبردنیان بۆ کردوون ، بۆیە زوربەی پاشاکانی بابان یەك لەدوای یەك پیلانی لەناوبردنیان بۆ ڕێك خستوون ، تەنانەت بۆ ئەم مەبەستە پەنایان بردۆتە بەر حکوومەتی عوسمانی ئەمیش بۆ خۆی ڕقی لێ بونو پێی خۆش بووە بێنوێکی دەست کەوێ بۆ لێدانیان بۆیە چەند جار هەڵمەتی ئاڕەوای کردوتە سەریو کوژو کولانەی لێ تێك داون (۱).

---

(۱) عشائر العراق الكرديه ج۲/ ۱۰۱ ـــ ۱۲۳

# بنـــەمای هۆزی بلباس

ئێمە بۆ زانینی مێژوی لە مێژی بنەماڵەی هۆزی بلباس ، تۆزو گەردتەکاندن لە پەردەی مێهوری پێشووی ئەم هۆزە ناوەن کارەساتە سامناکانەی کە لە ڕۆژگاری کەونارا دا بەـــ ەریان‌دا هاتووە ، وێڕای باس‌و خواسی سەرەتای پەیدابونیان‌لە ۆردستان‌دا ، ئەمجار هاتووچۆیان لێرەو لەوێ بڵاوبوونەوەیانو وێن‌و جێگایان ناودارو زاناو ڕیش سپی‌و شـــۆڕەســـوارو ەڵکەوتوانیان ، دەم‌ڕاستــو خاوەن شاکارو زاناو سەرمڵەهۆزو ڕمانڕەواو لێهاتوو مەزنە پیاوانیان ؟ ! دەڵێم ئێمە بۆ زانینی ێژوی ئەم سەرەباسانەو هەر شتێکی تریش کە پەیوەندی بـــەم ستانەوە هەبێ چ سەرچاوەیەکی کۆنمان بەدەستەوە نیەو ئەوەندەکا ەکمان لێوە دیار نیە ئەو باس‌و خواس‌و بەسەرهات‌و کارەساتا ەمان بۆ ڕون بکاتەوەو بە ڕابردووی کۆنی ئەم هۆزە ئاشنابین‌و ۆداوی ڕۆژگاری پڕ مەینەتو کارەساتیان شارەزا بین

بۆیە ناچارین گوێ بۆ کتێبی شـــەرەفنامەی شـــاکاری ەرەفخانی بەدلیسی ڕاگرین ـــ هەر چەندە چوار سەدەو شتێك سەر دانانی کتێبەکەدا تێپەڕیوە ـــ لەم بارەوە بـــەکــۆنترین ەرچاوەی بزانین ، دیارە ڕاست ترین‌و باشترین سەرچاوەشە ، ێ‌نوسیوە بەگوێرەی پێویست ڕاگرێزی ئێرەی دەکەین‌و پشتی ی دەبەستین

مامۆستا حوسێن حوزنی موکریانی مێژوو نووسی خوا لێ خۆش بوو لە کتێبی ( کوردستانی موکریان یا ئاترۆپاتین ) دا ئەوەی شەرەفنامەی بەکورتی ڕاگوێزاوەو بۆ خۆشی برێ کونو کەلەبەری گرتوون هەردووکیان بنیچەی هۆزی بلباسان دەبەنەوە سەر هۆزی ڕۆژەکیو دەیانخەنەوە سەر هۆزەکانی موکوریان.

چا وەك دەڵێن :ـ قسە بیستو چوارە یەکو دوانی بەکارە سەرهەڵدانی هۆزی بلباسو بڵاوبونەوەی ناوو شۆرەتیان بەم ناوە دەگەڕێتەوە بۆ ئەم ڕوداوە کە گوایە ڕۆژێك لە ڕۆژان دا بیستو چوار (١) تیرەی سەرەکی لە بەرەبابی ڕۆژەکی لەنزیك « تاب » ـ ( طاب ) کەسەر بەناوچەی « خویتە » ـ دوای ئەوەی لە موکریانەوە باریان کرد ـ کۆبوونەوەو بوونە دووبەش دوازدەیان یەکتریان گرتو ناویان لەخۆنا بلباس دوازدە هۆزو تیرەکەی تر بەقەوالیسی ناسراون ، دەڵێن قەوالیسیو بلباسن دوو هۆزی باپانەکانن (٢)

(١) جوسین حوزنی دەڵی نۆزدە قەبیلە بوون

(٢) شلیانی باسەکە ( بلبیس ) و ( قەوالیس )ناوی دووگوندیشن لـــە ناوچەی هەکاری ( شـــەرەفنامە ل٦٧٣ ) هەروەها (.بلبیس ) شارێکە لە میصر هەشتا کیلومەترێك لە شاری قوسطاطەوە دوورە ( معجم البلدان ج١ / ٤٧٩ )جارێکیتر شەرەفنامە لە (ل٢٧م) دا دەڵێ هێندێك دەڵێن هۆزەکانی ڕۆژەکیو هەکاری لە بابانەوە هاتوون

مامۆستا عەبباس عەززاویش لە کتێبی ( عشـــائر العـــراق الکردیة ) ج٢/١٠٢ دا هەر ڕای شەرەفنامەی هێناوەتەوە .

پوختەی وتار   کاتێ ئەو تیرانەی ڕۆژەکی لە (تـــاب) کۆبونەوە زەویەکانی ئەو ناوەیان بەسەر خۆیان دابەشیەوە بـــە دڵسۆزی یەکتریان گرتو مەزنێکیان بۆ خۆیان هەڵبژاردو بوونە هێزێکی بەپێزو ملیان لەولات گرتن نا ، ڕۆژەکی ڕەسەن ئەوەیە بەشو باری لە گوندی (تاب) هەبێ ئەوەی بەری نەکەوتبێ پێی دەڵێن زرە ڕۆژەکی ئەوساکە بەدلیسو حەزو لە دەست (تاویك) ناوێك دا بوون کە نەتەوەی شایانی گورجستان بووە ڕۆژەکی لەگڕی ڕاچوونو لە وەلاتیان تاراندوە ، هێندێك دەڵێن حەزو لە گورجی گیراوەو بەدلیس لە هۆزی گردەکی، هێندێکی تر لایان وایە ناوچەی بەدلیس لەناو دەستی زوقەیسی دەرخرا کامی ڕاستەو کامی درۆیە هوباڵی بەئەستۆی چیرۆك بێژان !!

دوای گرتنی حەزۆو بەدلیس چەند ماوەیێك لەژێر شایەی سەرکۆماری سەرداریان دا بەسەربەخۆییو ئارامی ڕایان بواردو کاتێ سەرۆك گیانی پاکی بەپێغەمبەردی خودا ئەسپارد تیرەکەی لێ نەکەوتەوەو ڕۆژەکی بێ گەورە مانەوە بوونە گوریسێ کێشەکیو هەرکەس بۆ لای خۆی ڕاکێشاو نێوان پســـاو پێك وەربوونو تێك بەربوون شیعری مەولانا هاتفی زۆر بەجێیە کە فەرمویە:

---

= ئەوەش لەیاد نەکەین کەلە ناوچەی کەندیناوای بەسەر بـــە پارێزگای هەولێر گوندێك هەیە ناوی (حسن بلباسە) . ساڵی ١٩٥٦ ژمارەی دانیشتوانی (١٤٠) کەس بووە ، هەر وا چەند گوندێکی تریش هەیە بەناوی (چنارۆکی بلباس) (عەلیاوا قوچە بلباس) (قوچە بلباس) سەیری الدلیل العام لتسجیل النفوس لعام/٩٥٧ ل ٨١ — ٩٠ بکە.

گەر وڵات لێی نەمێنێ فریا ڕەس
ماڵ وێرانە بێ دەس و بێ کەس
هێزی فەرمانڕەوا ئەگەر فەوتا
ئەمجە دەرشێتەوە لە مزگەوتا

سەردەمێکیش وا ڕابرا لە ئەنجامدا سەرەك هۆزو ڕاوێژ ـ کاران کۆبوونەوە بە دڵ لێبڕان کەبۆ چاری ئەو پشێویەو بێ بارە کارێك بکەن

ئەنجا وایان بەباش زانی ( عزالدین ) و ( ضیاءالدین ) کە هەردوکیان برابوونو نیشتەجێی شاری ( ئەخلات ) بوون بە میرانی بێننە ناوخۆ ، لەناو گەلو هۆزدا بژێرنو هەڵیان سەنگێنن وە پیانی دەزانن هەرکێ لەوان بو فەرمانڕەوا دەست دەداو حاکمەتی لێدەوەشێتەوە بیکەنە سەرداری خۆیانو لەو هەر کەس هەرکەسیو ناباریە ڕزگار کەنو جێدی سەربزێوی نەبێو پشێوێتی لەناو لاچیو ئارامی بێتەکایەوە

ئەمەیەو گیچکەش سەرلەبەر ئەم بیرەیان پەسندکردو پەیمانیاندا کە سەری مر لێی لاتەدەن ، هێندێك لەسەر ناسانی هۆز چوونە ( ئەخلات ) و لە شازادانیان گێڕاوەو بەوپەڕی قەدرو ڕێزەوە هێنایانە شاری بەدلیس کۆمەڵێکیان ( عزالدین ) یان کردە فەرمانڕەوای بەدلیسو دەستەیەکیان ( ضیاءالدین ) یان بەدڵ بوو لەگەڵ خۆیان بردە حەزۆو کردیانە فەرمانڕەوای خۆ خەڵکەکە بەگوێی لە مێتی هەموو هەستو نستی خۆیان دایە دەست ئەو دوو برایەو ئەوانیش زۆر بە لە باری بەکاروباریان دەچاران

# پەسندی هۆزی بڵباسی

وەکو لە پێشەوە گوترا بنیچەی هۆزی بڵباس دەچێتەوەسەر هۆزی ڕۆژەکی کەوابوو هەر ڕێزێك لـەو هۆزە بنرێ هوزی بڵباسیش بەشی خۆیانی لێ دەبەن شەرەفنامە لەم بارەوە لەژێرسەرە باسی ( پەسندی هۆزی ڕۆژەکی ) دا دەڵێ

لەناو هەموو کوردستانداو لەچاو هەموو تیرەو هۆزان بۆ ئازایی‌و دلاوایی‌و مەردایەتی‌و بەناموسی‌و ڕاستی‌و چاکی‌وشەرم بەخۆیی‌و دەست پاکی‌و ئاین‌داری هۆزی ڕۆژەکی دیاردەو لەناو کۆدا هەڵبژاردەن دڵسۆزی گەورەی خۆیانن‌و هەتا بڵـێی ئەمەگدارن هەر کاتێ فەرمانڕەوایان تووشی گێرمەو گەرفەش دەبێ ئەوسا بیانبینە چی‌دەکەن ؟! کەس ئاوڕ وەسەرخۆنادانەوە لە پێناو پارێزگاری‌و ئاسودەیی میری خۆیان سەرو ماڵیان بەخت دەکەن

هەر جارێك وڵاتی بەدلیس بێگانە زەوتی کردوەو میـرو مەزنی ڕۆژەکیانی لەسەر فەرمان لابردوە ڕۆژەکی وا هاروژاون بێ ئەوەی کەس کۆمەگیان بێ دەست لە دەست‌و قەوەت لە خوا هاناش دەست‌و ڕمبی خۆیان شیشاونە گیانی دوژمن‌وحەلوای شەقانیان پێ کردون لەناو کوردان باوە دەڵێن بە هەژمارەی هەربەردێکی لەدیواری قەڵای بەدلیسی گیراوە ؟! ئـەوەندەش سەری ڕۆژەکیان لەپێناوی‌دا پەڕاوە ، پادشایانی زل‌و زۆردارکە چاو دەبڕنە کوردستان‌و خۆ لە گرتنی خۆش دەکەن بەر لـە

هەرکار پەلاماری سەرداری ئەوچەی بەدلیس‌و چەکداری ڕۆژەکی دەدەن هەتا ڕوژەکی بەهێز بێ کوردستان بەکەس ناگیرێ‌و هێزەکانی تری کوردیش چاو لە ڕۆژەکی دەکەن‌و خۆ بـــەگژ دوژمن‌دا دەکەن

کاتی سوڵتان سولەیمانی قانوونی ( ١٥٢٠ ــ ١٥٦٦ م ) وەڵاتی بەدلیسی گرت‌و شەمسوددین خانی سەرداری لی‌وەدەرناو بەرەو ئێران ئاوارە بوو تا سێ ساڵان هۆزەکانی ( بایەکی )و ( زیندانی ) و ( بلّباسی ) نەهاتنە بەر فەرمانەوەو سوڵتان هەمو میرو مەزنی زلی کوردستانی ناردنە سەری‌و ئەو کوردانە وەك دێوەکانی کێوی قاف پەلاماری ڕۆژەکیان داو نـــەشیان توانی ڕامیان بکەن

سوڵتانی سولەیمان پایە کەزانی بەتوندو تیژی چی بۆناکرێ باریان نابا ( بهاءالدین ) بەگی حەزۆی هێناو کردیە دەسکیسی خۆی‌و خەڵکی دۆڵی «کیفنلور» و تیرەکانی بایەکیانی بۆ ڕاست کردو لەو لاشەوە برایم بەگ‌و قاسم بەگی کوڕی شێخ میری بلّباسی دڵخۆش کردو مەلاسی کردن ئەوسا توانی بەدلیـــس بگرێ

گەلێك جار واهەڵدەکەوێ کوڕە میرانی کوردستان دێن‌و سەر لە بەدلیس دەدەن‌و ماوەیەك دەیگوزەرێنن بەلام هەرگیز ئاغا زادەو کوڕە میرانی ڕۆژەکی بۆ ڕۆژێکیش نەچوونە بەردەرکی ماڵی یەك لە میرانی کوردستان لاوی ڕۆژەکی لەژیانی‌ئاوارەییش‌دا زۆر خۆڕاگـــرو بەپشـــوون !!! دڵ ساردو ناهومێـــد نابن‌و کۆشش‌و خەبات دەکەن‌و ڕێگەی خۆیان دەکەنەوەو هونـــەرو

جەوهەر دەنوێنن بۆ نموونە دەروێش مەحموود کەڵەچیری گەورەی کەڵەچیریان وڵاتی خۆی بەجێ هێشت‌و خۆی گەیاندە بەربارەگای عەرشاسایی سوڵتانی سولەیمان پایەو لە سایەی وریایی‌و دەریایی‌و هونەرمەندی‌و مەردنیو ڕەندی‌و پێتۆڵی‌و لەبلەبانی خۆی خۆی دەگەڵ پادشا ڕێك خست‌و بیوە هەمدەمی

حەبدەر بەگی برازای دەروێش مەحموودی کەڵـەچیری چوەتە لای سوڵتان سلێمانی قانووی ، لەبەر ئازایی‌و ڕەشیدی‌و زرینگی ناوبانگی مەردانەی هەریمی هۆزی ( جیهان بەگی ) و ( محاڵی پاڵو ) ی بەئیقطاع پیدە ڕۆژگارێکی دورو درێژخۆی وچەکانی بەسەری ڕاگەییشتون‌و بێپرساوی بوون (١)

مامۆستا عەززاوی دەڵێ

بەدەگمەن ڕێ دەکەوێ پیو بتوانێ هۆزێکی کورد بەڕێك‌و پێکی بگەیەنێتەوە سەر بناغەی ئەصڵی خۆی‌و بنیچەی بـزانرێ مەگەر لەڕێگەی مێژوی نوسراو ، یان قسەی دەماو دەمی‌هۆزەکە خۆی جا کاتێك ئیمە سەیری مێژو دەکەین یان گوێی بۆ قسەی سەردەم‌و زاران دەگرین دەبینین‌و دەبیسین کە جیاوازی‌یەکی‌زۆر هەیە لەنێوان ئەم سەرچاوە تا ئەو سەرچاوە کەوابوو بەڵگەیەکی بڕوا پێ‌کراوی مێژوییمان لەم بارەوە دەست ناکەوێ کەبەرێژەی سەد دەر سەد تاریکایی ڕابورد‌ومان بۆ ڕۆشن بکاتـەوە (٢)

ئەمەش دیاردەیەکی زوربەی ڕوداوو باس‌و خواسـی مێژووەو

---

(١) بڕوانە کتێبی ( کوردستانی موکریان یا ئاتروپاتین) ل ٤٣

(٢) عشائر العراق الكرديه / عباس العزاوی بغداد ؛ مطبعه المعارف ١٩٤٧ م ص٢-

تایبەت نیە بەهۆزە کوردەکانەوە ئەوەی کە ئێمە دەیزانین ئەوەیە کە هۆزی بلباس دەگەڕێتەوە بۆ سەر هۆزەکانی ڕۆژەکی کەلە بنەڕەتدا(٢٤)تیرەوخێڵی کوردبوونو ڕوداوی ڕۆژگاروای لێ کردون کە یەکتر بگرنو یەکیەتی بۆ خۆیان پێك بێننو دوانزە تیرەیان یەکیان گرتو خۆیان ناو نا (بلباس) دوانزە کەی تریان خۆیان ناو نا ( قەوالیس ) وەکو لە مەدوا باسی لێوە دەکەین

بەتێکڕا هۆزو تیرەو بەرەبابەکانی ڕۆژکی بەناوبانگن لە نان بدەییو ئازایەتیو بە ناموسیو ڕاستگۆییو دینداریو دەست پاکیو داوێن پاکیدا

لە ڕۆژگاری سوڵتان سلێمانی قانوونیدا توشی دەردەسەریەکی زۆر هاتوون ڕەهەندەی وەلاتان بونو ناخۆشیو چەرمەسەرییکیان توش بووە کە باسی ناکرێ،کەوتوونە وەلاتی سیستانو شەڕیان لەگەڵ بلوجان کردوەو بەسەریاندا زاڵو بوون. ئیتر بەم جۆرە ڕۆژگار هێناونیو بردونی هەتاکو لە ئاکاما بڕێکیان کەوتونەعیراق کەوابوو ڕاستە کە دەڵێن سەردەمی سوڵتان سلێمانی قانوونی سەرەتای جولانی هۆزی بلباسە لە زیدی خۆیان بۆ عیراق(١).

---

(١) هەمان سەرچاوە ل ١٠٣

# تیرەو بەرەبابە سەرەکیەکانی

# هۆزی بلْبـاس

وەکو زانیمان هۆزی بلْباس بەشێکی سەرەکین لە هۆزی بەناوبانگی ڕۆژەکی . شەرەفنامە لە (ل٦٧٧) دا دەڵێ دوانزە تیرەی ڕۆژەکی یەکیان گرتووەو ناویان لەخۆناوە بآباسی دوانزە تیرەکەی تریشیان یەکیان گرتوو ناویان لەخۆ ناوە قەوالیسی بەلاّم لە (ل٦٧٩) دا دەڵێ ئەو هۆزە ـ وانە ڕۆژەکی ـ بیست‌و چوار تیرەن پێنج لەمانە ـ کە قیسانی‌و بابەکی‌و مۆدەکی‌و زوقەیسی‌و زێدانین ـ کۆنە دانیشتوی بەدلیسن دەشیان کە بەرەی بلْباسین کەلەچێری‌و خەربیلی‌و باڵەکی‌و خەیارتی‌و کۆڕیێ‌و بریشی‌و سەکری‌و گارسی‌و بێدوری‌و بەلاّ گمردی ، ن

ئەو نۆ هۆزەش! کە زمردوزی‌و ئەنداکی‌و پرتسافی‌و گردێکی‌و سوهرەوەردی‌و کاشاغی‌و خالّدی‌و واستۆکی‌و عەزیزانن قەوالیسن

شەرەفنامە کە دەڵێ پێنج لە تیرەکانی ڕۆژەکی دانیشتووی بەدلیسن ، ئیشارە بۆ ئەوە دەکا کە نۆزدە تیرەکانی تری لـە بنەڕەتا خەلْکی ئەوێ نین بەلاّم نالّێ لەکوێوە هاتوون

مامۆستا حسین حوزنی موکریانی ئەمەی بۆ ڕوونکردنەوەو

نوسیویەتی ( بە خاکی موکریانەوە عەشیرەتی بلباس و قەوالیس کە نۆزدە قەبیلە بوون باریان کردو چونە نزیك شاری (خوی) لە جێگایەك کە پێی دەڵێن ( تاو ــ تاب ) دانیشتن و کۆبونەوەو هەوای کیشوەر گیری یان کەوتە سەرەوە ڕوو بەخاکی بەدلیس چونو حاکمێکیان بۆ خۆیان داناو بەدلیس و حەزۆیــان گرت و دەستیان بەفەرمانڕەوایی کرد ئەوانە بە سێ قۆڵ دابەش کراون

١ــ بلباس ٢ــ قەوالیس ٣ــ حەزۆ بلباسی دە قەبیلــەن ) ئەمجار وەکو شەرەفنامە تیرەو بەرەبابی هەرسێ قۆڵــەکان ــ بلباس ، قــەوالیس و حەزۆ ــ دەژمێرێ (١) ئەمە پوختــەی ڕابردووی هۆزی بلباس و تیرەکانیەتی کە شەرەفنامە باسی لێوە کردوون و لێیان دواوە

وا دیارە دوای شەڕی چالدێران ساڵی ٩٢٠ ك / ١٥١٩ ز کە عوسمانیەکان توانیان ــ بەهۆی مەلا ئیدریسی بەدلیسی بەوەــ کوردستان داگیر بکەن و سەفەوییەکان وە دەرنێن چنگی خۆیان لەزۆر شوێنی کوردستان گیر بکەن و بەئارەزۆی خۆیــان میرو فەرمانڕەوای کوردی سەر بەخۆیان بەسەر ناوچەکان دا دابەش بکەن ئیدی ئەنگیان بەهۆزی بلباس هەڵچنیوەو ئەو تیرەو بەرە بابانەی سەر ڕەق و گوێ لە مستیان نەبوون ناچاریان کردوون وڵاتی خۆیان بەجێ بێڵن ڕوبکەنە ئەم لاو ئەولا ئیتر هێندێك لــە

(١) حسین حوزنی موکریانی / کوردستانی موکریان یا ئاترو پاتین ، ڕەواندز چاپخانەی زاری کرمــانجی /١٩٣٨ز ل/٤٠( عەبباس عەززاوی ) لە ( عشائر العراق الکردیه ) ج ٢ /١٠٣ دا هەروەکو مامۆستا موکریانی تیرەکانی نوسیون

تیرەکانی ئەو هۆزە لە ڕۆژگارێکا هاتوونە کوردستانی عـیراقی ئێستا ، دیارە برێکیشیان پەڕیونە کوردستانی ئێرانو هێندێکیشیان هەر لە وڵاتی بەدلیس ماونەوە ، بەو جۆرە پەرتەوازە بوونو بەکوردستانی ئەم دیوو ئەو دیودا بڵاوبوونەوە چەند داســتانو شەڕو شۆڕیان توش بووە :

هەر بۆ نموونە ئەوەتا ئیبراهیم بەگی کوری قەلـەندەر ئاغای بڵباس کاتی ئەربوەی وڵات بووەو کەوتۆتە وڵاتی‌سیستان پاشان لەسەردەمی‌صەفەوییەکاندا لەلای موحەممەد خانی فەرمانڕەوای سیستان دامەزرا ، پاشان بەسەرکردایەتی لەشکرێك چووەتە ســەر خاکی بلوجستان لەپاش چەند شەڕو کوشتارێك ــ کەلــە هەموانەدا سەرکەوتوو بوو بلوجەکانی شکاند ــ ئیتر بــەزۆری بازوی خۆی بلوجستانی گرتو خستیە ژێرفەرمانی خۆیەوەدوایی زۆر تیرەو بەرەبابی هۆزی بڵباسی بردوونە ئەو ناوچەیە ئێستاش لەهەرێمی بلوجستان چەند خێزانو بنەماڵەیەومەنگوڕو ( بڵباس ) هۆزی دیکەی کوردیش کەلەو خاکەدا هەن بەهۆزی ئیبراهیـم بەگەوە چونە ئەوێو لەوێ دامەزراونو هیزو تەواناپان تێداپەیدا کرد ، شایانی باسە ئەم ئیبراهیم بەگە لەساڵی (١٠٠٠)ی کۆچی = ١٥٩٢ ز لە بلوجستان ماڵئاوایی لەجیهان کردووە(١) ؟

شەرەفنامە هەتا ساڵی ١٠٠٥ ی کۆچی = ١٥٩٧ ی‌زایینی برێك بەسەرهاتو داستانی ئەم هۆزەی نوسیوە ناوی هێنــدێك

(١) بڕوانە کتێبی کوردستانی‌موکریان یا ئاتووپاتین ل ٤٣ ـ ٤٤ شەرەفنامە ل ٦٧٨ هەردەها پێشەوا قازی محمدو کۆماری مهاباد نوسینی محمد بهاءالدین ملا صاحب (ل٨)

مەزنە پیاویشی لێ هێناون و شوێن و مەقامی دیاری کردوون ئیتر دوای شەرەفنامە مێژووەکەمان لێ دەچرێ و سەرچاوەیەکی تری بڕوا پێ کراومان لە بەردەستدا نیە زنجیرەی ڕوداوەکانمان بۆ باس بکا بەرەباب و تیرەکانی بلباس لێك جیابکاتەوە ڕۆشناییك بخاتە سەر مەڵبەندو شوێن و هەرێمیان ، نازانین ئەوانەی هاتوونە کوردستانی عیراق کام تیرەو بەرەبابی بلباسین هەروا ئەوانەی بەرەو کوردستانی ئەودیو ڕۆیشتوون یان ئەوانەی لە ناوچەی بەدلیس و دەوروبەری ماونەوە ؟! دیارە زۆر خێزانو بەرەبابیشیان بەهۆی ئەم بەرتەوازە بوونەو بڵاوبونەوەیان لەگەڵ هۆزو تیرەی تردا تێکەڵاو بوون و تواونەوە بنیچەی خۆیان لەبیر چۆتەوە بگرە ڕۆژگاری وایان بەسەردا تێپەڕیوە لە هێندێ ناوچەو هەرێمدا کەسێك گوێیێی بلباسیم زمانیان بڕیوەو لەناویان بردووە یان هیچ نەبووبێ لەناوچەکە وەدەریان ناوە ئەمەش دیاردەیەکە بۆ هەموو هۆزو بنەماڵەیەکی ئاوارە کە دوژمن بەسەریدا زاڵ ببێ و بیەوێ بنەبڕی بکاو لەناوی بەرێ

ئیتر وەکوو دەردەکەوێ تیرەو بەرەبابەکانی بلباس ئەوانەی کە ناوچەی بەدلیسیان بەجێ هێشتووە زوربەیان دابەش بوون بەسەر ئەو هەرێم و ناوچانەی کە کەوتوونە نێوان شارەکانی سابلاخ و سنەو ڕەواندزو کۆیسنجەق (١)

---

(١) جمیل ڕۆژبەیانی / وتاری ثورة الشیخ عبیداللە علی الحکومة القاجاریة القسم الاخیر گۆڤاری کۆڕی زانیاری دەستەی کورد ، ج ١٦ــ١٧ ل ٥٠٠ پەراوێز

دیاره بڕێکیشیان لــەم سنوورانەش تێپــەڕیونو دوورتر کەوتونــەوە تەنانەت چەنــد خێزانیکیان گەیشتوونە ســوریاو لوبنانیش (١)

ئینر لێرەوە کارەساتی سامناكو ڕوداوی جۆراو جورو سەر سوڕهێنەر بۆ هۆزی بڵباس دەس پێ دەکاو داستانوبەسەرهاتیان تێکەڵاو بەمێژوی فەرمانڕەوایانی ئەردەڵانو بابانو سۆران دەبێو پچڕپچڕو چارجار شەڕو شۆڕیان تۆمار کراوە دیارە زۆریشــی فەوتاوەو لەبیرچۆتەوەو گەوتۆتە نێو دەریای مێژووی نەزانراوی گەلی کوردەوە !!؟

لەلایەکی تریشەوە ــ چونکە ئەو مەڵبەندانەی کە ئەم هۆزە تیاندا نیشتەجێ بوە یان گەرمێنو کوێستانی تیاکردوە ــ کەوتۆتە ئەو شوێنانە کەگۆڕەپانوجێ شەڕگەو نیزاعو کێشەی بەردەوامی نێوان صەفەوییەکانو عوسمانیەکان بووە ، دیارە زۆر جارتوشی گێرەو قەرقەش هاتووە کایرا وتەنی ــ ئەم لام تاتەو ئەو لام تاتە وەی بابە جیقم دەرهاتە ــ لە هەردوولاوە زەربــەی وێ کەوتووە تووشی ماڵوێرانی هاتووە کەوابوو مێژوی هۆزیبڵباس تێکەڵاوی مێژوی صەفەویو عوسمانیەکانیش بووە هەر لەبەر ئەوەی کەلە ناوچە شاخاوییەکاندا ژیاونو شوێنو مەڵبەندەکانیان سەختو قایم بووە زیاتر کەللەڕەقو سەرسەخت بوون بەرامبەر

(١) شکور مستەفا / گۆڤاری کۆڕی زانیاری بەرگی ١٧ / ١٦٨ وتارێك بەناوونیشانی کوردو کوردستان لە نیگای چەنــد گەڕیدەیەکی ڕۆژئاوایییەوە هــەروا چەند نامەیــەکی دەستنوسی لای کاك محمد بێوەیی لەهۆزی بڵباس

دوژمنەکانیانو زورجار ڕاستەوخۆ شەڕیان لەگەڵ عوسمانیەکان یان صەفەویەکان کردووە زەڕبەی کاریگەریشیان لێ داونو لـە مەیدانی ئازایەتیونەترسانا هونەری مەردایەتیان نواندووە دوژمنیان بزاندوە (١) بەجۆرێك کەئێستاش ئەو ڕوداوانە لەسنگی دانیشتوانی کوردستاندا وەکو چیرۆك ماونەوەو زۆرجار باوکو دایك لـە گوێ ئاگردانی زستان بۆ منداڵەکانیان گێڕاوەتەوەو ئەوانیش بە ئاسوخەوە لەگۆشەی دڵو مێشکیاندا جێگایان بۆ تەرخان کردونو لەبیر خۆیان نەبردونەوە ئێمە لێرەدا برێك لەو چیرۆکانە دەکەینە ناوأخنیو کونوکەلەبەری ڕوداوە تۆمار کراوەکانی ئەم هۆزەیان پێ پڕ دەکەینەوە نەك ئەوەبەڵکو هێندێ لەم چیرۆکانە ڕاستەوخۆ ڕاگوێزی ئەم نوسینە دەکەین بەتایبەتی ئەو چیرۆکانەی کەدەماو دەم لەنێو هێندێ بنەماڵەیبڵباسەکاندا گێڕدراوەتەوەو لەڕاستیەوە نزیکە

---

(١) جەمیل بەندی ڕۆژبەیانی وتاری ( ثورة الشیخ عبیداللە علی الحکومة القاجاریة القسم الاخیر ) سەرچاوەی پێشوو هەروەها کتێبی ( رحلة ریج ) ترجمة جەرجیس فتح‌اللە ل ١٦٥

# دوو کتێبی بەسوود بۆ مێژووی هۆزی بڵباس

پێش ئەوەی ئەم باسە بەجێ بێڵم بەپێویستی دوزانم بلەیکی سەرپێیی دوو سەرچاوەی گرینگی بەکەڵک دەربارەی هۆزی بڵباس بکەمو بەخوێنەری مام ناوەندی‌یان ئاشنا بکەم دوو سەر چاوەکانیش ئەمانەن

١ — تقریر درویش پاشا

ئەم کتێبە بریتیە لە ڕاپۆرتێکی زانستیانەی بڕوا پێ‌کراو، خاوەنی کتێبە کە ناوی دەروێش پاشایەو تورك نژادە؛ دانانی ئەم ڕاپۆرتە دەگەڕێتەوە بۆ ساڵی ١٢٦٤ ی کۆچی ١٨٤٩ ی زاینی کە دەوڵەتی عوسمانی‌و دەوڵەتی‌ئێران ویستویانە سنووری نێوان خۆیان دیاری بکەنو نیزاع‌و کێشەی سەر سنوور حەل بکەن بۆ ئەم مەبەستە لیژنەیەك دانراوە پێ‌ی دەگوترێ (لجنة حدود) سەرۆکی لیژنەکە ناوی دەروێش پاشا بووە لیژنەکە بەماوەی چوار ساڵ بەدرێژایی سنووری نێوانیان بسە بەبست بەسەر سنووردا ڕۆیشتونو زۆر بەوردی لێکۆڵیەوەیان کردوە بەگوێرەی پێویست ناوی هۆزو سەرۆك هۆزو دابو نەریت

تیرەو بەرەبابی هەموو عەشیرەتێکی سەر سنووریان تۆمارکردووە ساڵی ١٢٦٩ ی کۆچی ١٨٥٣ ی زایینی ڕاپۆرتەکەیان تــەواو کردوەو پێشکەشی سوڵتانی عوسمانی کراوە ساڵی ١٢٨٣ی کۆچی چاپ کراوە جارێکی تر ساڵی ١٢٢١ ی کۆچی لە ئەستەمبوڵ لە چاپخانەی (احسان) چاپ کراوەتەوە

ئەم کتێبە وەکو بەحثێکی مەیدانی زۆر زانستییانە دواوەو پشتی بە بەڵگەی بەهێز بەستووە سەرچاوەیەکی باوەڕ پێ کراوە بۆ زانستو دەربارەی هۆزەکانی ســەر سنوور پــەتایبەت بۆ لێکۆڵینەوە لەسەر هۆزی بلباسو تیرەو بەرەبابەکانی پێشی سەدو پەنجا ساڵێك پێش ئێستا

## ٢ ــ سیاحەتنامەء حدود

یەکێك لە ئەندامی لیژنەی دیاری کردنی سنوور خورشید پاشا بووە خورشید پاشا بە وەزیفە لێپرســراوی نووســین ( مدیر التحریرات ) بووە لە وەزارەتی دەرەوەی حکومــەتی عوسمانی ئیتر وەزیری دەرەوەی دەوڵەت داوای لێ کرد کە لەلاوە زۆر بەوردی لێکۆڵینەوەیەکی سەر سنووری بۆ بنوســێ هەر شتێك دەبینێو دەبیسێ لە نێوان سنووری عیراقو ئێراندا لە گوندو کوێخا دێو هۆزو شوێنو شوێنەوارو هاوینە هەوارو گەرمەسیر بەدووررو درێژی لێی بدوێو بیکاتە کتێبێك پێشی ڕاگەیاند کەئەم کارە مەبەستێکی گرینگی سوڵتانەو دەیەوێ زۆر بەوردی بچێتە ناو مەوزوعەکەوەو هیچ پیشەسازییەك یان دابو

ئەریت هەڵس و کەوتی هەموو هۆزێکی سەر سنوورو ئەم دیوو ئەو دیوی سنووریش لەتەك ناوی هۆزو تیرەو بەرەباب و ژمارەی خێزان و چەکداری ، شوێنی لەوەڕو بەخێوکردنی ئاژەڵیان ناوی گوندەکانی سەر سنوورو نزیك سەرسنوورو هاوینەهەوارو جۆری میوەو ڕەوەك و گژوگیای کوێخاو پیاوماقوڵ و زاناو قس و شوێن و شوێنەواری کۆنە قەڵاو ڕێگەوبان بخاتە ناو کتێبەکەیەوە ؛ ئیتر خورشید پاشا لە ماوەی چوار ساڵ گەڕان بەســەر سنووردا و لێکۆڵینەوەو تەفتیش و پرسیار کردن و لێبوردنەوەو خوێندنــەوە زانیاریەکی باشی دەست کەوت و نووسی تالــە ئــاکاما کتێبی سیاحەتنامەی حدودی لێ دەرچوو ئــەمجار پێشکەشی بــارەگای سوڵتانی کرد ، ئەم کتێبەچاکترین سەرچاوەیە بۆ ناسینی هۆزەکانی سەر سنوور بەتایبەت هۆزو تیرەو بەرەبابەکانی بلباس لە هەموو روویەکەوە باشترین سەرچاوەیەکی نووسراوە کە پێش ( ١٥٠ ) سەدو پەنجا ساڵ لــەمە پێش بە لێکۆڵینەوەیەکی زانستیانــەو بەحسێکی مەیدانی باس و خواسی هۆزی بلباسی لــە دوو توێی خۆی گرتوە زۆر لە ڕاپۆرتەکەی دەروێش پاشا فراوان ترو زانستیی ئامێزەوبۆ زانیاری مێژوویی بــەکەڵك ترە ؛ چونکــە ڕاپۆرتەکەی دەروێش پاشا ڕۆڵێکی ڕامیاری و ڕەسمی هەیــەو شتێك پەیوەندی بە سنوورەوە نەبێ نەی نووسیوە بەڵام کتێبی سیاحەتنامە یەکەم فراوان ترو چۆتە ناو مەوزوعەکەوە وا دیارە قەڵەمەکەشی بە برشت تر بووە شــتی لاوەکیشی تێکــەڵکێش کردووە بە کورتی دەتوانین بڵێین کتێبی سیاحەتنامە تەواو کەری ڕاپۆرتەکەیەو بە هەرهەردوکیان سەرچاوەیەکی بەقیمەت و بەبەهان و نموونەیان نیە

# هۆزی بڵباس. لق تیرەکانی بنیچەو سەرهەڵدانی

مامۆستا ئەمین زەکی بەگ دەفەرموێ کەم عەشـــیرەتی کورد هەیە کە تاریخی پێنج صەد ساڵ بەرەو ژورتر بچێ چونکە لەپێش ئەم موددەتەدا کوردستان لە ئێستا پچوکترو مەحدود تر بووە ، لەناو گەلێ حکوومەتی بەقوەت‌و گەورەدا بوو کە ئەم حکووماتانە نەیان ئەهێشت کەس ملکەکەیان لەدەس بســـێنێ‌و داخلی ولاتیان بێ ذاتەن لەو دەورەدا گەریدەی بەبانیش (سیاح الاجانب) لەناویانا نەبوە(١) لەلایەکی ترەوە ئیمە ــ تا ئیستا ــ

---

(١) کوردو کوردستان ب١/٣٧٩

بەلام کتێبی ( حضارة العراق ج١١/١١٩ــ ١٢ ) دەلێ لەپاش هاتنی مەغولەکان‌و وێران بوونی بەغدا بەدەســـتی ئەوان ساڵی ٦٥٦ ی‌کۆچی = ١٢٥٨ ی ز لەکوردستاندا چەند سەرەك عەشیرەتێکی کورد فرمانڕەوایی‌یان بۆ خۆیان پێکەوە ناوەو بەگوێرەی ڕۆژگار بەرزو نزمی‌یان بەخۆوە بینیوە تا لەسەردەمی عوسمانی‌دا ئەم فرمانڕەواییانە ( بابان سۆران ــ بادینان ــ بۆتان ) هاتنە کایەوە بۆ ڕۆژگارێك هەریەکەیان لە ناوچـــەی خۆی‌دا فرمانڕەوایی کـــردوە =

سەرچاوەیەکی مێژوویی بڕوا پێکراوی واشمان لەبەردەستدا نیە پێش کتێبی شەرەفنامە باسی هۆزە کوردەکان بکـــاو شوێن و مەڵبەندیان ڕوون بکاتەوە ؛ جا بابزانین شەرەفنامەو سەرچاوەکانی پاش ئـــەویش چۆن تیرەو بەرەبابەکانی هۆزی بڵباســـیان لێك داوەتەوە بردویانەتەوە سەر کێ و چەند تیرەو لق و بەرەبـــاب و خێزانیان لێ جیادەکەنەوە شوێن و مەڵبەندیان چۆن دەستنیشـــان دەکەن ؟! هەروا ئاخۆ ــ جگە لە شەرەفنامە ــ چ بەڵگەنامەو سەرچاوەیەکی دی نیە لەم بارەوە ؟!

وەکو من بزانم ــ تا ئێستا ــ کۆنترین سەرچاوە کەناوی بڵباسی هێنابێ ئەونوسراوەیە کەلە کۆتایی و قورئانێکی دەستنوسی کۆندا تۆمار کراوە (١) ، لەوێدا مەلا مەنصوور ناوێك بڕێ

---

= هیچیشیان نەیتوانی فرمانڕەواییەکانی تربخاتە ژێـــر ڕکێفی خۆیەوە هەر لەگەڵ ئەم فرمانڕەوایانەدا چەند عەشیرەت و هۆزێك و هەبوون و هەریەکەیان ڕۆڵی تایبـــەتی خۆی لـــە ناوچەکەدا هەبوو

ئەمجار هەربۆنموونە ناوی عەشیرەت و هۆزەکانی هەورامان و بڵباس و باجەلان و سنجاب و جاف و هەرکی دەکا

(١) ئەو قورئانە ساڵی ٥٣٠ کۆچی بەدەستی ســـەیید ئیبراهیمی حوسەینی لە خورماڵ نوسراوەتەوە نـــاوبراو لـــە کۆتایی قورئانەکەدا بڕێ یادداشتی خۆی نوسیوەتەوە ؛ دوای خۆی مەلاو زانایانی کە ئەو قورئانەیان کەوتۆتە لا ــ هەریەکە بۆ خۆی شتی تری لێزیاد کردووە ، ئەو قورئانە لەساڵی =

یادداشتی خۆیبو باوکو باپیرانی لەسەر قورئانەکە نوسیوەتـــەوە ئەمجار چوارینەیەکی عەرەبی نوسیوە نیوە دێڕی دوەمی شیعری چوارەمی پێنك هاتوە لەناوی مەلا مەنصوررو باوکیو بنەماڵەکەی لە هەمان کاتدا ڕستەکە بە حیسابی ئەبجەد مێژوی نوسینەوەی یادداشتەکانیش دیاری دەکاو ساڵی (٧٧٠) ی کۆچی دەگرێتەوە ئەمەش دەقی چوارینەکەیە

الحمـــد لله عـــلى الاتمـــام ثم صـــلاة الله مع ســـلام
على الذى اصطفاه فى الانام وآلـــه وصحبه الكــــرام

أعوذبك من همزات الناس دمنى على ســـنة خير الناس
رضاك يطلب كاتب الحروف «منصور ابن صادق البلباسى»(١)

ئەم چوارینە ئەوە دەگەیەنێ کەلە مێژوی (٧٧٠) ی کۆچی لە شارەزووردا هۆزی بلّباسی هەبووە

مامۆستا ( حسین حوزنی موکریانی ) بنیچەی بلّباســـەکان دەباتەوەسەر هۆزەکانی موکریو دەڵێ لە خاکی موکریانەوە هۆزی بلّباس ڕۆیشتوون بۆ وڵاتی بەدلیسو دەوروبەری (٢)

= ١٩٧٦دا مەلا مەحمودی کوڕی مـــەلا عەبدوررەحمانی سەرگەتی فرۆشتی بەدائیرەی ئاثاری بەغدا ئێستا لە دائیرەی ( دار صدام للمخطوطات ) دا پارێزراوەو ژمارە(١٦٤٢٥) ی دراوەتێ گۆڤاری کاروان ژمارە (٣٦) ل ١٣٨ــ١٥٠.

(١) گۆڤاری کاروان ژمارە ٣٦ ل ١٤٢ ساڵی ١٩٨٥

(٢) کوردستانی موکریان ل ٤٠ کەچی کتێبی ( تاریخ =

دوایی لەوێوە هاتونەوە بۆ کوردستانی عیراق و ئیران ، شەرەفنامەش هۆزی موکری دەباتەوە سەر خەڵکی شا، وزورو دەڵێ فەرمانڕوایانی موکری بەری خەڵکی شارەزوورن و هێندێك دەڵێن سەر بەتیرەی بابانین (١) ئیتر ج سەرچاوەیەکمان بەدەستەوە نیە ئەم سـەرە باسانە بەیەکەوە ببەستێ و زنجیرەکە بخاتەوە سەریەك بـە هەر حاڵ ئـەمە تاریکایی نێو دەریـای مێژووە جارێ بۆمان ڕوون نابێتەوە

شەرەفخان و حوسین حوزنی هۆزی بلباس دەکەنە ( دە ) تیرەو بەرەبابەو بەم جۆرە ڕیزیان کردوون

١ـ کەلەچیری ٢ـ خەربیلی ٣ـ باڵەکی ٤ـ خەبـارتی ٥ـ کوڕی ٦ـ بریشی ٧ـ سەکری ٨ـ گارس ٩ـ بدوری ١٠ـ بەلاگەردی (٢)

عەباس عەززاویش هەروای تۆمار کردون و سەرچاوەشی کتێبی شەرەفنامە بوە (٣)

ئیتر لەوە پاش ناوی لەم تیرانە بەرچاو ناکەوێ و ئەوانەی لەسەر بلباسیان نوسیوە بلباسەکان دەکەن بەم تیرە سەرەکیانەی ـ کە چەند ساڵێکیش دوای شەرەفنامەش ناویان تەبوە ئیتر

---

= چیهانکشای نادری ) دەڵێ بلباس هۆزێکی گەورەو فرە تیرەو بەرەبابە لە هۆزەکانی ولاتی ( ڕۆم ) ن = ولاتی عوسمانی عشائر العراق الکردیة (ل١٠٧).

(١) شەرەفنامە ل/ ٥٣٠

(٢) شەرەفنامە ل/٦٧٩ کوردستانی موکریان ل/٤٠

(٣) عشائر العراق الکردیة ج٢/١٠٣ـ١٠٤

نازانین ئەو (دە ) تیرەی کەلێو پۆپی بنەماڵەکانی هۆزی بڵباس بوون چۆن بڵاوبوتەوەو کامیان لە بەدلیس ماونەوە کامیان‌هاتوونە کوردستانی عیراقو ئێران

خاوەنی کتێبی ( عرب وأکراد ، رؤیة عربیة للقضیة الکردیة) قسەکەی شەرەفنامە دووبارە دەکاتەوەو دەڵێ هۆزی بڵباس پێك هاتبوو لە یەکیەتی چەند تیرەو بەرەبابێکو خۆیان ناو ناوە ( بڵباس ) هتد

بەلام ساڵی ۱۸۳۰ ی ز میر موحەممەدی ڕەواندزی هێرشی کردە سەریو لێکی هەڵتەکاندنو پەرتەوازەی کردن لەوکاتەوە هۆزی بڵباس دابەش بووەو بوەتە چەند عێلوعەشیرەتێك هەریەکەیان وەکوو هۆزێکی سەربەخۆ دەژمێردرێن ئەمجار باسی عێلی مامەشو پیرانو مەنگوور دەکاو باسی بڕێ تیرەوبەرەبابەکانیشیان دێنێو شوێن دەستیشیان لە ڕۆڵی ڕامیاری عیراقو ئێراندا دەست نیشان دەکا بڕێکیش بەشانو باڵیاندا هەڵداون(۱)

ئەوەی کە ئێمە دەیزانین ئەوەیە کە ساڵی ۱۲٦۷ ی کۆچی لیژنەیەك پێك هێنراوە بۆ دیاری کردنی سنووری نێوان عیراق ئیرانی ئەمڕۆ لیژنەکە ماوەی چوار ساڵ زۆر بە وردی لە بنچەو نژادی ئەو هۆزانەی کەلەم دیوو لەودیوی سنوور بوون کۆڵیوبانەتەوە لیژنەکە بە سەرۆکایەتی دەروێش پاشا بوە ئیتر لیژنەکە لە کۆتایی گەشتەکەیان بەسنووردا ڕاپۆرتێکیان نووسیوە لەو ڕاپۆرتەدا دەروێش پاشا هۆزی بڵباسی کردووە بەم شەش بەشانەی خوارەوە

---

(۱) عرب واکراد ص ٤٣٦ ــ ٤٣٧

١ــ مەنگوور ژمارەی داناون بە (١٢٠٠) خێزان
٢ــ مامەش (٤٠٠) «
٣ــ پیران « (١٠٠) «
٤ــ سن ؛ دەروێش پاشا بە (٤٠٠) خێزانی داناوە
٥ــ ڕەمك (١٢٠)
٦ــ هوڵمزیار (هورمزیار) دەروێش پاشا باسی ئەم هۆزەی نەکردوە بەڵام مامۆستا عەبباس عەززاوی مێژونووس بەبلّباسی حسیب کردون ، شەرەفنامە لەلاپەڕە (٦٠٧) دا هۆزی(ورمزیار) دەکاتە بەشێکی بنەماڵەی گەڵباغی ئەمجار کەگوێ ڕادەگرین بۆ ئەو سەرچاوانەی کە پری باس و خواسی هۆزی بلّباسیان کردوە زۆر گیروگرفت و تێگروتێگوشیوی دەبینین هەریەکە بۆ خۆی شتێکی لەسەر نوسیون زیادو کەمیان لە تیرە سەرەکیەکانی بلّباس دا کردوە

بۆ نمونە مامۆستا ( طه الهاشمی ) دەڵێ بلّباس لەم خێڵانە پێك هاتووە کە بریتین لە ئوجاق ، مەنگوڕ ؛ مەنگورەکەل ، مامەش ، سن ، ڕەمەك ئەمانە هەزارو دووصەد چەکداریان دەبێ و شەش هەزار خێزانن

مامۆستا مستەفا نـەریمان و عەبباس عەززاوی لــە کتێبی « سیاحەتنامەی حدود » یان ڕاگوێزتووە دەڵێن گوایە بلّباس

---

(١) سەیری کتێبی مفصل جغرافیة العراق ، العــراق الحدیث دانراوی طه الهاشمي چاپکراوی ساڵی ١٩٣٠ ز ل٤٤٠بکە هەروا کتێبی کوردو تورك و عرب ترجمة جرجیس فتح‌الله ص ٢٠٢

بەشێکن لەهۆزی جاف (١) دیارە ئەمە هەڵەیەکی مێژوویی‌یەو خاوەنی (سیاحەتنامە) تێی کەوتووە مەبەستیشیان ئەوبڵباسانەن کە دانیشتوی شارەزور بوونو تیکەڵاوونزیکی هۆزی جافبوون.

مامۆستا عەززاوی لەکاتی باسکردنی خێڵی ئاکۆدا دەڵێ وەکوو دەگوترێو باسکراوە گوایە خێڵی (ئاکۆ) لە بنەڕەتـــا بەشێکن لە هۆزی بڵباس لێیان جیابونەوە هێندێکیش دەڵێن: خێڵی ئاکۆ بۆ خۆیان هۆزێکی سەربەخۆن لە بڵباس نین ؛ هەرەوەنامەش بەهۆزێکی سەربەخۆی حسێب کردون خاوەنی ( ســیاحەتنامە حدود ) دەڵێ خێڵی ئاکۆ چلو سێ گوندنو ژمارەی‌نێرینەیان شەش هەزارە هیندێکیان لە ( رانیە ) و هێندێکیان لە ناوچەی ناودەشت دادەنیشن سەرۆکەکەیان غەفور خانی ناوە ( غەفــور خانی ناودەشت )(٢)

هەروا جارێکی تر عەززاوی کە باسی تیرەو بەرەبابەکانی (دزەیی) دەکا دەڵێ تیرەی گنتۆڵە (بنتولە) و هولمزیار کە بـــە دوو لقی هۆزی دزەیی دەژمێردرێن لە بنەڕەتا بڵباســـنو

---

(١) مستەفا نەریمان / اوراق تاریخیة کردیة فی وثیقة عثمانیة گۆڤاری کاروان ژمارە (٤٥/١٣٨ساڵی ١٩٨٥ وەعەبباس عەززاوی کتێبی عشائر العراق الکردیة ص ٦٥ ئــەمەشی لێ زیاد کردوە کە سەروکی بڵباسەکانی شارەزور نــاوی موحەممەد ئاغای کوری ئەحمەد ئاغایــە هەروەها دەڵێ گوندی قابینیجەو کانی‌پانکەی شارەزور گونــدی خێڵــی بڵباسەکانە

(٢) عشائر العراق الکردیة لاپەرە (١٢٨)

تیکەڵاو بەو هۆزە بونو بنیچەی خۆیان لەبیرچۆتەوە (١).

کاتێکیش باسی هۆزی باڵەکی دەکاو بەرەبابەکانی دەژمێرێ ناوی تیرەکانی دێنێ، دەڵێ ئەمانە لە بنەڕەتا بلباسن (٢) دوایی دەڵێ مامۆستا مەعرووف چیاووك بۆی باس کردوم کە هۆزی باڵەك پەیوەندییان بەهۆزی بلباسەوە نیە بەڵام ئەوەشمان لە بیر نەچێ کە شەرەفنامە هۆزی (باڵەکی) بەتیرەیەکی بلباسی حسێب کردوون )٣(

(١) هەمان سەرچاوە لاپەرە (١٥٢)

(٢) (١٤٢)

(٣) شەرەفنامە (ل ٦٧٩) و کوردستانی موکریان (ل ٤٠)

# هۆزی دەلۆش هەر دەچێتەوە سەر بلباس

مامۆستا مستەفا نەریمان لەم بارەوە نوسیویەتی‌و دەڵێ هۆزی ( دەلۆ ) تا دەوروبەری ساڵی (١٨٥٠) ی ز لە هەرێمی سەنگاودا بووە هیچ بەڵگەیەکی ئەوتۆمان دەربارەی نیشتمانی پێش سەنگاوی هۆزی دەلۆمان دەست نەکەوتووە تەنها ئەوە نەبێت دەماو دەم لە پیاوە بەتەمەنەکانی ئەم هۆزە بیستراوە کە (دەلۆ) لەبەرەبابی دە شۆڕە سواری هۆزی بلباس بوون‌و لەسەر سنووری ئێران‌و عوسمانی‌یەکان نێوان ( سنەو قەلاچوالان ) دا بژێویان ئەکردو مەترسی‌یان خستبوە سەر سنووری هەردوو دەولەتەکەوە

جارێکیان کۆمەڵە ڕێگرێك ڕێ بەکاروانێکی بازرگانی‌ئەگرن کاتێ ئەم (دە) برایە بەو هەواڵە دەزانن لە چەتەکان ئەچنە پێشەوە داوایان لێ‌ئەکەن دەست لە بازرگانەکان هەڵگرن ئەوان بەمە قایل نابن ، (دە) براکەش پەلاماریان ئەدەن‌و کاروانەکەیان لەچنگ دەرئەهێنن‌و ڕەوانەی مولکی بابانی ئەکەنەوە میری بابان کەبە نەبەردی‌و جەنگاوەری ئەم (دە) برایە ئەزانێت زۆر ڕێزیان ئەگرێت‌و هەرێمی (جام‌ڕیزی) ناوسەنگاویان پێ‌ئەبەخشێت کەئەکەوێتە نێوان شاخەکانی ( ئاجداغ‌و بەرگەچ ) ەوە لە ڕۆژ

ئاوای زنجیره شاخی قەرەداغی ئاوچەی سەنگاو ، پەنجا ساڵێکی بەسەردا تێئەپەڕێت وەچەی ئەم دەبرایە ئەمئاوایی‌یانەدائەمەزرێنن ( بەرگەچ ؛ مەسۆیی ، عەبنکە کاریزە ترشاوە ، باجگە پێنج ئەنگوست ) لەناو ئەم گوندانە ( باجگە ) یان شـــوێنێکی ئیستیراجی هەبوە کەوتۆتە سەر لۆتکەی چیای ( ئاجـــداغ ) و پاریزگاری ڕێگە کاروانی نێوان ( بەغداو ــ سلێمانی ) یان تیا کردووە ، کاروانـــەرایەکیان لە گەرووی سەنگاو بۆحەسانەوەی بازرگانو قەتارچی‌و ڕێبوارەکان دروست کردووە هەروەها لەو (باجگە)یەدا خەرج‌و باجیان لەقەتارو کاروانەکان وەرگرتووە(١)٠

---

(١) شۆڕشی ئیبراهیم خانی دەلۆ مستەفا نەریمان ل ٧٨ــ٧٩

# هێرشی خان ئەحمەدخانی کوڕی

# هەڵۆخانی ئەردەڵانی

## بۆ سەر ئەو ناوچانەی کە هۆزی بڵباسی تێدا بوە

مێژونووسی هێژا خوالێخۆشبوو مامۆستا ئەمین زەکی بەگ دەفەرموێ لەدوای هەڵۆخان ساڵی ١٠١٤ ك = ١٦٠٥ ز فەرمانڕەوایی ئەردەڵانو کەوتبوە دەست خان ئەحمەد خان (١) پەراوێزی شەرەفنامە لە مێژوی ئەردەڵانەوە نەقڵ دەکاو دەڵێ

شاعەبباس هەڵۆخانی بەدیل گیراوی زۆر بەخێرهێناو لە کۆشکێکی زۆر خۆش‌دا دایناو بۆی دانا کە نابێ لە شاری ئیصفەهان دەرکەوێ ئیتر هەر لەوێ مایەوە هەتا مرد کەئەوسا مێژوی (١٠٢٢ك = ١٦١٢ ز ) بووە (٢)

ئیتر خان ئەحمەد خان جێگای بابی گرتەوەو شاری سنەی کردە پایتەختی خۆیو لەوێوە پەڕی هەڵاوێشتو دەستی کرد بە بەرفراوان کردنەوەی قەڵەمڕەوی‌و زۆر بێ‌بەزەیی‌و زۆردارانە

---

(١) ئەمین زەکي بەگ/کوردو کوردستان ج٢/٢٢٥ ، میستەر لۆنگریك لە کتێبی (اربعة قرون من تاريخ العراق (ل٦٤) دا هەروا دەڵێ

(٢) شەرەفنامە پەراوێز ل ٢١٥ :

هەڵی کوتایە سەر هۆزەکانی بڵباس و دانیشتوانی موکریان و شارەکانی سابڵاخ و ورمێ و مەراغەی داگیر کرد و لەپاش کوشتاری زۆر؛ پیاوی خۆی بەسەرەوە دانا و هەروا پێوەچوو ؛ ڕەواندز و حەریر و کۆیە و ئامێدی وەبەرخۆ دا و دەست و پێوەندی لەسەر کردنە گزیر و کوێخاو ئامۆزاکانی — کە کوڕانی بارامی سورخاب بەگ بوون — هەریەکەی مەڵبەندێکی پێ سپاردن ڕەواندزی دا بەقەرە حەسەن و خالید بەگی ئاردە سەر شەقلاوە و شەنگاڵ و بەشێك لە وەڵاتی ئامێدی خستە بەرفەرمانی عوسمان بەگەوە(۱).

وا دیارە هێرشەکەی خان ئەحمەد خان بۆ سەر بڵباسەکان و دوایی گرتنی ڕەواندز و حەریر و کۆیە و ئامێدی لە نێوان ساڵانی ۱۰۱۵ — ۱۰۲۲ ی کۆچی ۱۶۰٦ — ۱٦۱۲ ی ز بوە کەچی لە بەڵگە نامەیەکی دەستنووس‌دا نوسراوە کە خان ئەحمەد خان ساڵی ۱۰٤۵ ی کۆچی= ۱٦۳۵ ز هەڵمەتی بردوە بۆ سەر وڵاتی بەبە و بڵباس و داگیری کردن و ئەمجار قەڵای پشدەریشی دروست کرد (۲) جا بەگوێرەی ئەم بەڵگە نامەیە وا دەردەکەوێ کەخان

---

(۱) بڕوانە پەراوێزی شەرەفنامە « ل ۲۱۵ » هەروا کتێبی ( اربعة قرون من تاريخ العراق ) ی لونگریك ل ٦٤ ئەو باس و خواسەی هێناوە

(۲) ئەم بەڵگەنامە ئێستا لە کتێبخانەی ئەوقافی مەرکەزی لە سلێمانی لە سەرەتای دەستنووسێك دا پارێزراوە ژمارەی ( ۳۰۷۷ — ۳۰۸۲ ) ی دراوەتێ دەقی بەڵگەنامەکە بەم جۆرەیە « رفتن خان أحمدخان بر سر ولايت بلباس و بيه ساختن قلعهء پشدر في ذي‌الحجة ۱۰٤۵ هـ »

ئەحمەد خان جارێکی دیکەش هێرشی بردۆتە سەر مەڵبەنــدو شوێن‌و وڵاتی بلْباسەکان‌و کوشتاری لێ کردون‌و خان‌و بــەرەی لێ تێکداون ، هەر لەم سەرو بەندەدا خان ئەحمەد خان ـــ کە لەگەڵ ئێرانیەکانیش دوژمنایەتیەکی توندی هەبوو ـــ کاتێکی بەخۆ زانی لەشکری ئێران هات سەری‌و خان ئەحمەد بەرەنگاریان بوەوە بەڵام دوای کوشتارێکی زۆر لە هە، دوولا خان ئەحمەد شکاو هەڵات‌و خۆی گەیاندە شاری موصڵ ، وڵاتیش کەوتە دەست ئێرانیەکان ئیتر سوڵتانی عوسمانی کوچك ئەحمەد پاشای بــە لەشکرێکی زۆرەوە دایە خان ئەحمەد خان‌و دوبارە شەڕ دەستی پێ کردەوە دوو ڕۆژان لەشکری خان‌و ئێران لێکیان داو کوچك ئەحمەد پاشای هیمدادی خان بریندار کراو هات لە شــارەزور مردو خان ئەحمەد خانیش دوبارە شکاو پەنای بەموصڵ بردەوە زۆری نەبرد لە داخان وەزگی داو ســاڵی ( ١٠٤٦ ك = ١٦٣٦ ز ) لەوێ مردو لە گۆرستانی یونس پێغەمبەر بــەخاك سپێرا (١)

مەستوورە خانمی کوردستانی لە مێژووی ئەردەڵاندا چەند جارێك باسی نێوان ناکۆکی بلْباس‌و فرمانڕەوایانی ئــەردەڵانی کردوە ، شەڕو شۆڕی نێوانیانی لە کتێبەکەیدا تۆمار کردوە بەڵام هێرشی ئاڕەواو تانەو تەشەرەی نابەجێی ئاراستە کردون بەپێویستی دەزانم لێرەدا پوختەیەکی بالْغەکراوی نوســینەکەی ڕاگوێزم‌و لەو جنێوو تانەو تەشەرەی کە مەستورە لەژێر کاریگەری هەستی خوستی لایەنی خۆیەوە ئاراستەی هۆزی بلْباسی کردوە

(١) شەرەفنامە پەراوێزی ل ٢١٩ بەکورتی

پاش گوێ بخەم ئەمەش پوختەی نوسینەکەی ئەو شاژنەکوردەیە

( خان ئەحمەد خان ساڵی ١٠٢٢ ی ك چووە سەر تەختی فرمانڕەوایی‌و بووبە میری ئەردەڵان ئیتر کەلکەڵەی وە دەست هێنانی وڵاتی ڕۆمی کەوتە سەرو بە لەشکرێکی لە ژمارەی ئەستێران بەدەر هێرشێکی توندو تیژی بردە سەر تیرەی بلباس‌و هەڵی کردە سەر مەڵبەندو ناوچەیان ، تیرەی بلباسیش لەگەڵ بیستنی ئەم هەواڵە لەشکرێکی لەژمارە بەدەریان کۆکردەوەو دەستیان دابە شیرو تیرو ڕمیان لەخان ئەحمەد خان گرت‌و پەرەو بریان لێ کرد سوپای ئەردەڵانیش بە لەخۆبردوییەوە هەڵی کوتایە سەر لەشکری وەك دەریای بەجۆش‌و خرۆشی بلباس‌و بەهێرشی مەردانەو دلێرانەیان‌ئەو سوپا لەژمارە بەدەرەیان بەزاندو سەرەنجام زوربەی سەرۆکو یەکە پیاوانی ئەو هۆزە کوژراون‌و چەندێکیشیان لێ بەدیل گیراون‌و هێندێکیش لەوانەی کە ڕزگار جوبوون ژیانێکی سەر لەنوێیان وەدەست هێنایەوەو بەرەوولاتی خۆیان گەڕانەوە

بلباسەکان ماڵو کۆچو پەڕەوانی خۆیان کۆچ پێ کردو لەجێگایەکی سەخت‌داکەلە کاتی ئەم جۆرە ڕووداوانەدا پەناگایان بوون جێگیر بوون ئەوانەی لەو شەڕەدا بەزیندویتی مابوونەوە جارێکی دیکە بەربری‌یان لە لەشکری نەبەزی ئەردەڵان کردو چەند شەرکەرێکی ئەردەڵانی‌یان کوشت ، سەرەنجام ئەردەڵانییە کان هێرشێکی توندیان بردە سەریان‌و لەشکری بلباسیان شڕ کرد شەڕکەرانی بلباس کە چاویان بەم هێزە گەورەو لەشکرە زۆرە کەوت ناچار پاشەکشێیان کردو خۆیان گەیاندە ئەو ناوچە

سەختانەی کەلەوەو پێش خۆیان تێدا قائیم کردبوو لەشـــکری ئەردەڵانیش چەند ڕۆژێ ڕێگای هاتووچۆی لێ بەستن‌و دەورەی دان بەو هیوایە بڵباسەکان ناچار بکەن مل کەچی قبووڵ بکەن‌و بێنە ژێربار ، بەڵام بڵباسەکان ملیان نەداو نەهاتنە ژێر بار ،ئیتر پاش ماوەیەك لەشکری ئەردەڵان بەهەموو لێبڕانو هێزێکیـــەوە ڕویان کردە سەر لوتکەی چیاکانو لە نشیوانەوە بەرەوهەورازان هەڵکشێن دەرووی شەڕو شۆڕیان لە ڕووی دوژمنیان خستە سەر گازی پشت

هۆزی بڵباس کەئەم هەنگامەیان دیت دەست بەجێ دەستیان بەشەڕ کردو بەتەقە کردنو گابەرد گلۆر کردنەوە تێ هەڵچون بەڵام لەشکری ئەردەڵان نەکشایەوەو نەگەڕانەوە خۆیان گەیاندە سەنگەرە بەسامەکانی بڵباس‌و نێرو مێیان لەتیخ کێشان پاشماوەی ماڵ‌و سامانیان بوو بەدەسکەوتی ئەو سوپا سەرکەوتووە٠لەشکری زاڵ بوو بەدیل‌و یەخسیرێکی زۆرەوە گەڕایەوە،ئیترفرمانڕەوایانی سابلاخ‌و مەراغەو ئەو ناوچانە بەبیستنی ئەم سەرکەوتنانە بێ‌چەندو چون بەدیاری‌و پێشکێشی ئابەوە دەستەو ئەزەر ڕویان لەبارەگای خان کردو خزمەتگوزاری خۆیانیان نواند

ئیتر پاش ئەوەی خان ئەحمەد خان کاروبـــاری‌نـــاوچەی بڵباسەتی‌و ڕەواندوزو عیمادیەی سەرو بەر ناو ئاسوودەو ســـەر سوك بوو بڕیاری دا هەڵ‌کاتە سەر تیرەی داستی‌و خالدی ..(١)

(١) ( مێژووی ئەردەڵان/مەستوورەی کوردستانی ؛ وەرگێڕانی د. حەسەن جاف‌و شکور مصطفی ــ بڵاوکراوەی دەزگای ڕۆشنبیری‌و بڵاوکردنەوەی کوردی زنجیرە (٢٥٦)ی ساڵی ١٩٨٩ ی ز ل ٥١ ــ ٥٥ ؛ بەدەست لێدانەوە )

هەر لەم سەرو بەندەدا ــ بەگویرەی چەند نوسراوێك كە لەكۆتایی قورئانێك دا كە ئێستا لە دائیرەی ( دار صـــــدام للمخطوطات ) ژمارە (١٦٤٢٥) ی داوەتێ ــ

ســـلێمانی كوڕی سواراغای بلباسی لە شارەزوردا دژی عوسمانیەكان ڕاپەڕیوەو ژێر دەستەیی ئەوانی پێ‌هەڵنەگـــیراوە شۆڕشی لە دژیان بەرپا كردووە ژمارەیەكی زۆری لێ‌كوشتونو لە قاقزەی پێچاون ، لە ئاكاما لەوەڵات دەری پەراندونوخۆی بۆتە فەرمانڕەوای شارەزور لە ساڵی ١٠٤٤ ی ك = ١٦٣٤ ی زایینی نازناوی (حوكمداوی شارەزوری «١») هەڵگرتووە لـــە ساڵی ١٠٤٦ ی كۆچی = ١٦٣٦ ی ز لەدونیا دەرچووەئەمجار كوڕە گەورەكەی كەناوی میرسوبحانبووە كاروباری‌فەرمانڕەوایی گرتۆتە ئەستۆو دانیشتوانێ ناوچەو پیاوماقوڵانی دەورو بـــەر یارمەتیان داوە ؛ كە ئەمیش مردووە میرخەسرەوی كوڕی‌بوەتە فەرمانڕەوای شارەزور ؛ تالەساڵی ١٠٦٨ ی ك = ١٦٥٧ زایینی دا لەشكری ئێرانو لەشكری عوسمانی لەیەك كاتدا گەمارۆیان داو لەناویان بردو میر خەسرەویش كوژرا دانیشتوانیش توشی كوشتنو بڕینو ماڵ سوتانو تالاًنو بڕۆ بـــون (٢) كوڕەكانی

---

(١) شایانی باسە كەدەبێ بگوترێ كەئەمە میرنشینێكی ناوچەیی بووە بۆ ئەم باسە بڕوانە گۆڤاری كاروان ژمارە (٣٦) ی بەشی عەرەبی ل ١٤٤ باسێكە بەناونیشانی ( الحلقة المفقودة من تاریخ شهرزور او مذكرات علماء البلباسیین )

(٢) ئەم سێ میرە واتە ــ سلێمان؛سوبحان؛خەسرەو ــ ماوەی بیست‌و چوار ساڵ فەرمانڕەوایی‌یان كردووە ئەمارەتەكەیان =

میر خەسرەویش هەریەکەیان بەلایەکا هەلاتن‌و ڕویان کردە پەنا پاسارێك سێ کوڕی ــ مەسعودو حەسەن‌و ئیبراهیم ــ یـانی چون بۆ دەوروبەری قزلجە ، کوڕێکیشی کە ناوی « وەسیم » بوە چۆتە شاربازێڕو لە قەلاچوالان گیرساوەتەوەو نیشتەجێ بوە هەشت کوڕی بوە ( عمر ،واشە ،ئیبراهیم ،محسن ،نورالدین ، کاکە شێخ ،یەحیا) کوڕە گەورەکەی عومەر بە عومەراغا مەشهوور بووە لە قەلاچوالان خانوو بالەخانەیەکی باشی دروست کردووە جێ‌نشین بووە لەو ناوچەیەش دا ناوو شۆرەتێکی پیاوانەی‌هەبوە خەلکی ڕێزو نرخیان بۆ داناوە عومەراغا حەوت کوڕو کچێکی بووە کوڕەکانی ناویان (عەلی ،مامەند ،شاوەیس ،ئیبراهیم ،عەبباس طەلحە ،طاهر) بووە کچەکەشی ناوی عائشە بووە (١).

هەر لەم ڕۆژگارەدا سلێمان بەبەی کوڕی ماوەند میرنشینە کەی هێنابوە قەلاچوالان‌و خانوو بالەخانەی عومەراغای بلباسی بەچاو هەنگاوت‌و دیتی کەزۆر گونجاوو لـەبارە کە بیکاتـە مەلبەندی کۆشکی خۆی ، داوای لە عومەراغا کرد کەخانومـە کەی بداتێ بـــەلام عومەراغا داواکەی ڕەت کردەوە ، ئیتر

= بە ئەمارەتی بلباسی مەشهور بوە بەلام کتێبی مێژو وەکو من زانیبێتم باسیان لێوە نەکردوە نوسەری ئەم کتێبەباسێکی لە گۆڤاری ( کاروان ) ی ژمارە (٣٦) دا بەناوی ( الحلقة المفقودة من تاریخ شهرزور) بلاوکردۆتەوە بنچ‌و بناوانی‌ئەم باسەی تێدا رون کراوەتەوە

(١) گۆڤاری کاروان ژمارە ٣٦ سالی ١٩٨٥ ز بەشی عەرەبی لاپەڕە (١٤٥)

کێشەو نیزاع لە نێوانیاندا بەرپا بوو تا لەسەر ئەنجامدا سلێمان بەبە شموێك چەند پیاوێکی ناردو هەڵمەتیان بردەسەر کۆشـــكو باڵەخانەی عومەراغاو چەند کەسێکیان لێ‌کوشتن‌و یەکێ لــــە کوژراوەکان‌عومەراغا خۆی بوو هەروا سێ کوڕیش ــ عەبباس طاهر، طەلحە ــ بەرکەوتبون ، چوار کورەکانی تری عومەراغا توانیان خۆیان دەرباز بکەن‌و هەڵبێن مامەندو شاوەیس‌و ئیبراهیم چون بۆ دەوروبەری شاری سنە(١) (عەلی) شیان چۆەتـــەوە بۆ گوندی قاینیجەی شارەزور  عائیشەش کە ئەوکاتە منداڵ بوە پیاوێکی قەشانی میرزا (محمد) ناو بەزەیی پێدا هاتووە بۆ خۆی بردویەتیەوە بۆ گوندی قەشان‌کاتێ تەمەنی گەیشتۆتە شازدە ساڵی بەرەزامەندی براکانی لە حاجی ئەحمەدی کوڕی مارەبریوە (٢)

لەدوای ساڵی ١١١٢ ی کۆچی سەیید عەلی ( دە ) کوڕی بووە ــ جلال‌الدین، محمد ویس، عەبدوڵلا؛ خالد؛ ئەحمەد، موحەممەد مەحموود ، وەلید ، ئیبراهیم ــ جا سەیید عەلی زۆر جار ئەو کارەساتەی کەبەســـەر باوكو بـــراکانیا هاتبو لـــە قەڵاچوالان دەیگێڕایەوەو باسی زوڵمر زۆری سلێمان بەبەی بۆ دەکردن ،

---

(١) ئێستا نەوەو وەچەی ئەم سێ‌کوڕە ( مامەنـــد ، شاوەیس ، ئیبراهیم ) وان لەدێی (موژەژ) ی نیزیك شاری ســـنەو نیزیکەی سێ صەد خێزان دەبن خێڵی شاوکەیان پێ دەڵێن میرزا (حبیب‌الله) ریش سپی‌و پیاو ماقوڵیانە من خۆم لـــە سلێمانی سێ‌چوار جار ئەم میرزا (حبیب‌الله) یـــەم بینیوەو زۆر جار لەم بارەوە قسەی بۆ کردم

(٢) لەوە دەچێ ئەم (میرزا محمد)ە خزمی عومەراغا بووبێ

کارەساتەکەش هێند کاربگەر بوو کوڕەکان وایان لێ‌هات بیری تۆڵەکردنەوە بکەنەوە لە یەکێ لە عائیلەو بنەماڵەی بابان

پاش ماوەیەك کوڕە بچکۆلەکەی کەناوی ئیبراهیم بوو چووە ناو دێ‌یانەوە دەستی کرد بەخوێندن ، بەم مەبەستەوە ڕوی کردە خوێندنگاکانی قەلاّچوالان لەوێ دامەزراو خۆشی بەفەقێ ئیبراهیمی کۆیی ناونا دوای ماوەیەکیش چو بۆسەردانی پورە عائیشەی، لە گوندی قەشقەو خۆی پێ‌ناسیەوە ، لەو کاتەدا عائیشە ببوە پیرەژنێکی بەساڵاچوو کەنەفت ئەویش لەلایەن‌خۆیەوە بەسەرهاتی خۆیانی بۆ گێڕایەوە بەجۆرێك کەفەقێ ئیبراهیم وای لێ‌هات زیاتر هەوڵ بدا هەرچۆنێك بێ یەکێ لەم بنەماڵەیە بکوژێتەوە

جا فەقێ ئیبراهیم‌و پووری نەخشەی کوشتنی پاشای بابایان دانا نەخشەکەش بریتی بوو لە ئەمە فەقێ ئیبراهیم بگەرێتەوە بۆ قەلاّچوالان پورە عائیشەش بچێ بۆ ئەوێ ببێتە کارەکەری ماڵی سلێمان پاشا (١) تا هەلێکی بۆ هەڵ دەکەوێ شەوێك‌دەرگا بکاتەوە فەقێ ئیبراهیم بچێتە ژورەوە پاشا بکوژێ

بەڵێ لەیەکێ لە شەوانی‌ساڵی١١٧٨کۆچی دا = ١٧٦٤ز نەخشەکە سەری گرت‌و پیرەژن دەرگای کردەوە فەقێ ئیبراهیم توانی پاڵ ژوری سلێمان پاشا بکەوێ لەسەر جێگەی نوستن

---

(١) سلێمان پاشا کوڕی خالید پاشای بابان بووە ؛ بۆ ماوەی چواردە ساڵێك لەسەر کورسي میرنشینی بابان دانیشتووە بەکێك بووە لەهەرە میرە ئازاکانی ئەم خانەوادەیە ( الشیخ معروف النودهی ) لاپەڕە (١٧).

خەنجەرێکی لەسەر دڵی داو کوشتی لەتۆڵەیئـــەوەی کە پێش حەفتا ساڵێك سلێمان بەبـــە باپیرو مامی ئەمی کوشتبون خەنجەرە کەشی لە پەنا سلێمان پاشا بەجێ هێشت ، بۆ خۆشی هەڵاتو دەرباز بوو لەپێشا گەڕایەوە بۆ گوندی قاینیجەو دوابی ڕۆیی بۆ شاری بانە

دەستو پێوەندی سلێمان پاشاش کەزانیان پیرمێژن دەستی لەم کارەدا بووە هەر خێرا عائیشەیان لەتەمەنی (٧٦) ساڵی دا کوشتەوە

---

(١) ئەمە یەکەم بەڵگەیەکی مێژوویی‌یە کەهۆی کوژرانی سلێمان پاشامان بۆ ڕون دەکاتەوە ، چونکـــە مێژو نووســـانو خوێندەواران هیچ باسیان لێوە نەکردووە جا یا لەبـــەر نەبوونی مەعلومات بووە یان لەبەر هۆی تر ؟!

لە کاتێکا کە کوشتنی سلێمان پاشای بابان زۆر کاریگەر بووە ؛ لەدڵی هەموو کەسێکا ـــ بەتایبەتی خوێنـــدەوارو مەلاو فەقێی ئـــەو سەردەمە ـــ چونکە ئـــەم میرە زۆر کوششی کردوە بۆ پێش خستنی ڕۆشنبیریو عیلموزانست سەردەمی ئەم سەردەمی زێڕینی ڕۆژگاری بابان بووە ؛زۆر ڕێزی لە عولەماو خوێندەواران گرتوە ، زۆر ملکو ماڵی خۆی بۆ (وقف) کردون جا بۆیە مەلاو فەقێی ئەوڕۆژگارە خودی کوشتنەکەیان لەسەر پشتی کتێبەکانیان تۆمار کردوە بۆ نموونە مەلا عەبدوڵلای بێتوشی لەسەر لاپەڕەی سەرەتای کتێبی (البهجة المرضية) دا کەبە خەتی خۆی نوسیوبەتیەوە دەڵێ لەساڵی ١١٧٨ ی کۆچی دا ئەفێ ئیبراهیم =

= ناوێك كە خەڵكی كۆیە بووە سلێمان پاشای بابانی كوشت لەماڵی خۆیدا عەبدو ڕەقیب یوسف لە لێكۆڵینەوەیەكی دا كە لە گۆڤاری ڕۆشنبیری ژمارە (١٠٧) دا بڵاوبۆتەوە دەڵێ مەلا عومەری ڕەنجووری ئەم ڕووداوەی ئــــاوا نوسیوە ( قتل سلیمان پاشا بابان عام ١١٧٨ هـ ) ١٧٦٤ — ١٧٦٥ ز نیبۆریش لە گەشتەكەیدا دەڵێ پێش ئەوەی بگەمە موصڵ بیستمەوە مەلایەك پاشای قەڵاچوالانی لەنــاو نوێژی نووستن‌دا كوشتبوو چونكە پاشا براكەی هەڵواسی‌بوو ( گۆڤاری كۆڕی زانیاری كورد ژمارە (١٠) ساڵی ١٩٨٣ رحلة نیبور ترجمة شكور مصطفی

هەروەها لە چەند شوێنی تریش دا ئەم ڕووداوە لەلایــەن فەقێ و مەلایانەوە تۆمار كراوە ، بــەڵام بێ هیچ ڕوون كردنەوەیێك

مەلا مەحموودی سەرگەتی دوو كتێبە كۆنی پیشــان دام هەردوكیان چوار شیعری فارسی‌یان لەسەر نوسرابوو گوایە شیعری ئەو فەقێ ئیبراهیمەن كە سلێمان پاشای كوشــتووە دوو شیعریان هی پێش كوشتنەكەن كە دەڵێ

سلیمان كە جد أسبق أو بجد عمهایم كرد عدوان
اگر فرصت مرا همراه گردید بجان أو رسانم‌عین عدوان

واتە سلێمانێك كە باپیرە گەورەی ئەو مامو باپیری منی =

= کوشـــتوون ئەگەر هەلێکم بۆ هەڵکـــەوێ دەبێ هەمان دەردیان بەسەر بێنم لەباتی وان ئەم بکوژم

دوو شیعری دوواییش ئەمانەن کە گوایە دووای کوشتنەکە گوتونی

ترا هر چند گویم شکر منت      خداوندا نیابم راه شـــکرت
که جان قاتل خون ریز زاده      بەدست خنجرم کردم مشت

واتە خودایە هەرچی ســـوپاس‌و شوکرت بکەم نـــاتوانم ستایشی تۆ ڕەدام بێنم چونکە فرسەتت دامو توانیم ئەوەی قاتیلی باپیرو مامەکانم بەدەست‌و خەنجەرم ورتجر ورتجربکەم.

# هێرشی میر حوسین خانی لور بۆ سەر بلباس

وەکو گوتمان سلێمان بەبە دوای ئەوەی هاتە قەڵاچوالان فەرمانڕەوایی یەکەی لەوێ دامەزراندەوەو ڕۆژ بەڕۆژ هەوڵی فراوان کردنی دەدا ئەوەبو سالی (١١٠١) ی کۆچی زیاد لە ناوچەی شارەزورو شارباژێڕو پشدەرو بیتوێن تانزیك کەرکوکیش دەستی دەڕۆیی هەر لەو ساڵەدا هێرشێکی بردە سەر کەرکوك لەو شەڕەدا(دلاوەر)موتەصەریفی کەرکوك کوژراوەو هێزەکەشی شکاوە (١)

لە دوای سالی (١١٠٥) ی کۆچی سلێمان بەبە هێرشێکی ترێ بردە سەر (محمد خان) ی کوڕی خوسرەو خانی ئەردەلانی

---

(١) گۆڤاری ڕۆشنبیری نوێ عبدالرقیب یوسف ژمارە/١٠٧ ل ١٧٢ بەلام لە بەڵگەنامەکانی کەلای من بوونو لە گۆڤاری کاروانی ژمارە (٣٦) بەشی عەرەبی بلاوم کردنەوە دەلێ سلێمان بەبە سالی (١١٠٢) ی کۆچی هەلمەتی بردۆتە سەر دلاوەرو ئەسیری کردوە نەك کوشتویەتی ( تاریخ السلیمانیة ص ٦٢ ) ش هەر نوسیویەتی کە سالی ( ١١٠٢ ) ی کۆچی ، هێرشەکە بوەو دلاوەریش کوژراوە

مەریوان‌و هەورامان‌و سیاکێوی لێ گرت‌و زۆراب بەگی سەقزو برایم بەگی میری مەریوانی کوشت (١)

لەشکری شـــای ئێران بەسەرکردایەتی ( عەبباس زیـــاد ئوغلو ) هاتە هیمدادی موحەممەد خان‌و لەشکری عەجەم‌و لەشکری خان بەگز سلێمان بەبەدا چوونـــەوەو شکاندیان‌و ڕاویان نـــاو ناچاریان کرد کە پەنا بەسوڵتانی عوسمانی بەرێ (٢) لـــەپاش دامرکانێ ئەو شەڕە قاسم ســـوڵتان؛مەزنی هەورامان چووە بن کلێشەی ( عەبباس خانی زیاد ئوغلووە ) دو زمانی لە ( محمد خـــان ) کـــردو ڕای گەیـــاند کـــەوا ( محمـــد خـــان ) و هێندێك لـــە ســـەرکردە کـــوردەکان لەبنـــەوە ڕێك‌کەوتونو لەسەر ئەوە پێك هاتون کەلە نکاوێك‌دا پەلامارت بدەن‌و خۆت‌و

---

(١) شـــەرەفنامە پەراوێزی (ل ٢٢٣ ) بۆ زیادە ڕونکردنەوە سەیری ( ل ٦١ ـــ ٦٣ ) ی کتێبی « تاریخ السلیمانیـــة وانحائها» دەکرێ هەروا ( تاریخ العراق بین الاحتلالین ج ٥/١٣٠ ـــ ١٣١ )

(٢) ئەمین زەکی بەگ دەفەرموێ میستەر ڕیچ لە ئـــەحمەد بەگی بابانی بیستووە کە هەردوو حکومەتی عوســـمانی‌و ئێران لەیەك کات‌دا هێرشیان هێناوە بۆ سەر سلێمان بەبـــە ئەمیش لە کۆتاییدا نەیتوانیوە بەرەنگاریان بکاو شکاوەو ڕوی کردۆتە وڵاتی ڕمواندزو لەوێ ماڵ‌و منداڵی بەجێ هێشتووە بۆ خۆی ســـاڵی (١١١١) ی کۆچی چووە بۆ ئاستانە ـــ تاریخ السلیمانیـــة وانحالها ؛ ترجمـــة ملا جمیل روژبیانی ص٦٠

لەشکرت لەناو بەرن ! عەباسخان باوەڕی کردو لەخۆی ترساو فەرمانی دا کەهەر کوردێکیان لەهەر کوێ بەر پەل بکــەوێ بیکوژنو بەسەریەوە نەچنو هەر گوندێکی کورد نشینیان وەبەر دێ وای وێرانو کاول بکەن جێ هێلانەی کوندە بەبوشی لێ نەمێنێ ئیتر عەباسخان کارێکی بەسەر کورد هێنا کە مێژو لە ڕوی نایە بیگێڕێتەوە چەند منارەی هەر لەسەری کوردی بێ تاوانو بێچارە بەرزکردەوەو هەزاران خانەدانی کوێرکردەوەو چەندین ئاوەدانی خاپور کردن ! شاسوڵتان حوســێنی صەفەوی لە سزای ئەو نامەردیو دڵ بەردیەی دا بردییەوە ئیصفەهانو فەرمانی دا لەسەریان داو جێگەی عەبباسخانی بە ( میر حوسێنی لوڕ ) پڕکردەوە

بەڵام وەك دەڵێن هەزار ڕەحمەت لە کفن دزی پێشــوو عەبباسخان لەچاو (حوسێن لوڕ) نوێژی لەسەر تەکو داوێنــان دەکرا ؛ هەر شتێکی بەخۆیەوە شــك برد هەڵیکردە ســەر پشدەرو بلْباسەتیو قراتێکی خستە کوردەکانی ئەو مەڵبەندانــە : کە نەتاریش دەسکیان لەدوو نەکردوە

تا ساڵی ( ۱۱۱۰ ) ی کۆچی = ۱٦۹۸ ی زایینی ئــەو کوشتنو بڕینو کارەساتە کۆتایی نەهات (۱)

لە کتێبی مێژووی ئەرلادەنیش دا دەڵێ

شای صەفەوی عەباس قولیخانی لابردو حوسین خانی لوڕیان کرد بەسوپاسالاری لەشکرەکە ، ســەرداری لوڕ هەرکە پێی نایە خاکی شارەزوور بەسەرو پۆتەلاکی ناوچەکەی دا داو کەوتە

---

(۱) شەرەفنامە پەراوێز لاپەرە/ ۲۳٤ بەکورتی

زوڵم‌و زۆری‌و ڕاوو ڕووت کردنیانو زەوی‌و زاری هۆزی
بڵباسی هەموو داگیر کردو هەرچیەکی لەدزی بوون‌و مابوونەوە
تا ناوچەی ئاکۆو قەندیل هەڵبڕین پاش جێ‌بەجێ کردنی‌کاروبار
سەرکەوتوانە بۆ وڵات گەڕایەوەو هەزار ئافەرین کرا (١)

---

(١) مێژووی ئەردەڵان / مەستوورە خانمی کوردستانی
لێکۆڵینەوەی دەحسن جاف‌و شکور مصطفی ل٧٧

# هێرشی حەسەن پاشا (والی بەغداد)

# بۆ سەر هۆزی بڵباس

بەگوێرەی نووسینی عەبباس عەززاوی هۆی سەرەکی ئەم هێرشەی ( حەسەن پاشا ) بۆ سەر هۆزی بڵباس ئەمە بوە کەلە ساڵی (١١٢٣) ی.ك = (١٧١١) ی زایینی چەند جارێك شەڕو هەرا لەنێوان فەرمانڕەوای بابانو هۆزی بڵباس دا بەرپا بوومو زۆریان لێك کوشتو یەکتریان بێهێز کردو بەتەواوی لێك ترازان ، چونکە هۆزی بڵباس هیچ ئەهمیەتێکیان بۆ بابانەکان دانەدەنا ، نەدەهاتنە ژێر بساریانو گەردن کەچیان نەدەبوون بابانەکانیش خۆیان بەفەرمانڕەواو پاشای وڵاتەکە دەزانیو ڕازی نەدەبوون هۆزێك لە قەڵەمڕەوی ئەوان دابێو ملکەچیان نەبێ.

لەلایەکی ترەوە هۆزی بڵباس ــ کەبەزۆری لەسەرسنووری نێوان عێراقو ئێران دەژیان ــ تەنگیان بەحکومەتی ئێرانهەڵچنی بوو وەزعیان لەوێش تاڵ کردبوو بەجۆرێك کە حکوومەتی ئێران نارەزامەندی دڵنیگەرانی خۆی بەڕاپۆرتێکی گلەیی ئامێزەوە پێشکەشی بەحکومەتی عوسمانی کرد بەدوورو درێژی دەست درێژی بڵباسەکانی نزیك سنووری تێدا ڕوون کردبوەوە هێشتا بەتەواوی حکوومەتی ئێرانو عوسمانی لەم بارەوە وتوو وێژیان تەواو نەکردبوو کە دوبارە بابانو بڵباس تێكڕاچونەوەو

شەڕو هەرایان لەنێواندا بەرپا بوەوە ئیتر بەئەواوی وەزع لە وڵاتا تێك‌چوو ئەمن‌و ئاسایش شێواو ڕۆژ بەڕۆژ زیاترکارەساتی ناخۆش ڕویان دەداو خەڵك لە هەردوولا دەکوژران ( دیارە والی بەغداش بەمەی دەزانی‌و دەگەڕا بۆ چارەکردنی ئەم‌پشێویە بەجۆرێك کەسوودی حکومەتەکەشی تێدا بێ ).

ئەوەبوو حەسەن پاشا هێزێکی زۆرو چەکدارو بەهێزی نارد بۆ کوردستان‌و هێزەکە بەڕێ‌کەوت حەسەن پاشاش بەدوایان دا کاتێك گەیشتنە (داقوق) لەوێ ( باش ئاغا )ی کردە سەرۆك‌و لێ‌پرسراوی هێزەکەو فرمانی پێ‌کرد کە بەزوترین کات ئاژاوەکە بکوژێنێتەوەو هۆزی بلباس تەمێ بکا ؛ هێزەکە بەرەو ناوچەی دەم زێی کۆیەو دەورو بەری ڕانیەو سلێمانی ئێستا کشاو حەسەن پاشاش بۆ خۆی هاتە شاری کەرکوك‌و پیاو ماقوڵان و کاربەدەستان پێشوازییان لێ‌کردو بەخێرهاتنیان لێ‌کرد ئنجا هەواڵی شەڕو هەرای ئێوان بابان‌و بلباسی پرسیار کردو لە ناوەرۆکی کارەسات حاڵی بوو ؛ دانیشتوانی پێشوازی کەرانی کەرکوکیش — کەلە بلباسەکان — بەداخ بوون بۆیان ڕون کردەوە کەسوچ سوچی بلباسەو خەتا لەوانەوەیە ؛ هەموو بە یەکدەم وتیان بابە ! هۆزی بلباس ئەگەر ئاوا لێیان گەڕێن‌و تەمێ نەکرێن کەس ناتوانێ لەگەڵیاندا مەدارا بکاو لەم وڵاتە بژیی بۆیە پێویستە پاشا هیممەتێك بکاو ئارام کردنەوەی‌وڵات بگرێتە ئەستۆی خۆی ، خۆئەگەر بێتو بلباسەکان تەمێ نەکرێن دەبێ وڵاتیان بۆ چۆڵ بکرێ ، چونکە ئەمن‌و ئاسایش نەماوەو نامێنێ کەسیان تێدا نیە قسەی لەگەڵ بکرێ‌و بەهیچ شتێك

زەوت ناکرێن .

لە هەمان کاتدا ووتیان بابانەکان هەموویان مرۆڤی باشن و گوێ ڕاگرو شەڕ نەویستن هۆزی بلباس شەڕیان پێ دەفرۆشن و زوڵم و زۆریان لێ دەکەن

هەر لەم کاتەدا هێشتا حەسەن پاشا هەر لە کەرکوك بوو، کە برێ کار بەدەستی میری بابان چون بۆ لای حەسەن پاشاو سکاڵای خۆیانیان لەلا کردو داوایان لێ کرد کەپاشا یارمەتی یان بداو بلباسانیان لەکۆڵ بکاتەوە ئەم هۆزە سەر سەختەو کەللە ڕەقەیان بۆ تەمێ بکا

لیتر حەسەن پاشا فرمانی دا بەهێزەکەی کە هەمووی بێتە هیمدادی لەشکری بابان و یەهەردوو لایان هێرشیان بردە سەر هۆزی بلباس و شەڕ گەرم بوو لەئاکاما بلباسەکان نەیانتوانی بەرگری ئەم هێرشە بکەن و خۆیان بۆ ڕاگرن ، دوای کوشتارو زەرەرو زیانێکی زۆر ناچار شکانو لێك بڵاوبونو ماڵ و سامانیان بەجێ هێشت و هەڵاتن و کەوتنە شاخ و داخی سەخت و عاسێ . پەرتەوازە بون و حەسەن پاشاش بەلەشکرەکەیەوە شوێنیان کەوت و هات بەرەو ناوچەی سلێمانی ئێستاو دوایی بەرەو پێنجوین و هەورامان ڕۆیی تا گەیشتە هەڵەبجە ئالەم کاتەدا مزگێنی تریان بۆ پاشا هێناو پێیان ڕاگەیاند کە سەرکەوتنی تەواو بەسەر هۆزی بلباس دا ئەنجام دراو میربەگ کرە سووری بابان هات بۆ لای و سەرەك هۆزی خێڵەکانی جارەزووری هەموو لەگەڵدا بوون :

ئیتر پاشا کۆبونەوەی لەگەڵدا کردن و هەر سەرۆك هۆزەی لە شوێنی خۆی دانایەوەو داموو دەزگای ئەمن و ئاسایشی ناوچەکە

ئەنجام داو زۆر ڕێزی لە (میربکر) گرتو بەخشش‌و دیــاری زۆری دایەو بەمیرو فەرمانڕەوای ناوچەکەی قبوڵ کردو کردیەوە بە فەرمانڕەوای وڵاتی بابان هەموو سەرەك هۆزو پیاوماقوڵی وەڵاتی بابانی‌و ئەو پلەسانەی کە مابوونەوەو هەڵ نەهاتبون‌خستنیە ژێر فەرمانی میربەکرەوەو ئارامی‌و ئاسایش کەوتەوە ناوچەکە ئەمجار پاشا بەدڵ خۆشی‌و سەرکەوتنەوە گەڕایەوە (١)

شایانی باسە کە سەرچاوەکان لەبارەی مێژووی‌ئەم هێرشەوە برێ جیاوازی یان لە نێواندا هەیە بۆ نموونە کتێبی ( حدیقة الزوراء ) دەڵێ هێرشەکە ساڵی ١١٢٤ ی کۆچی بووە

کتێبی گوڵشەنی « خلفا » دەڵێ هێرشەکە ساڵی ١١٢٦ ی ك بووە (٢) کتێبی « قویم الفرج بعد الشدة » دەڵی‌هێرشەکە ساڵی ١١٢٣ ی کۆچی بووە عەززاوی قسەی ئەمی‌پەسەندکردوە چونکە خاوەنی ئەم کتێبە هاوچەرخی حەسەن پاشای والی بەغداد بووە کتێبەکەشی سەرجەم ڕووداوەکانی ڕۆژگاری ئەم ( والی ) یەی لەخۆ گرتوە ، باسێکی تــایبەتیشی دەربارەی شــەرەکانی ( والی ) لەگەڵ بلباسەکاندا تێدایە (٢)

---

(١) عشائر العراق الكردية/عباس العزاوی ل١٠٦ــ١٠٧

(٢) سەیری کتێبی «گلشن خلفا» ل ٣٢٨ بکرێ

(٣) خاوەنی ئەم کتێبە ناوی ( یوسف مولوی ) یە ساڵی١١٥٣ ی کۆچی لەدنیا دەرچووە ؛ کتێبەکە دەستنووسەو ژینامەو بەسەرهاتي ( حسن پاشا ) ی بەوردی تێدایە هەموی بــە شیعرە ژمارەی شیعرەکانی (٢٨١٧) شیعرە ئێستا ئەم کتێبە =

## تێبینی‌یه‌کی گورتیله

له گێڕانه‌وه‌ی سه‌رجه‌می ئه‌م هێرشه‌ی حه‌سه‌ن پاشا ئه‌وه‌مان بۆ ڕون ده‌بێته‌وه‌ که ڕامیاری بابانه‌کان له‌و ڕۆژگاره‌دا ڕوو له به‌غدا بوه ؛ ئه‌وه‌شمان بۆ ده‌رده‌که‌وێ که بلباسه‌کان دژی والی بـه‌غداد بونو خۆشی نه‌ویستون ، هه‌روا دانیشـتوانی که‌رکوکو پیاوماقولانی دژی بلباسه‌کان بونو دۆستی بابانـه‌کان هه‌ووه‌ها بابانه‌کان سیاسی ترو لێزان تر بوون له‌م باره‌وه‌توانیویانه ڕای گشتی بۆ خۆیان وه‌ده‌ست بێنن‌و خۆیان به‌مه‌زلوومو غه‌در لێکراو بخه‌نه به‌رچاوی دانیشتوانی که‌رکوکو به‌غداش بلباسیش به‌ئازایه‌تی‌و زۆرێ خۆیان نازیون‌و ئه‌م‌به‌رو ئه‌وبه‌ری سیاسی یان نه‌کردوه

ئه‌وه‌شمان له‌بیر نه‌چێ حه‌سه‌ن پاشا زه‌عیفی بابانه‌کانی کرد به‌بێنوو بۆ ئه‌وه‌ی ده‌ست بخاته ناو ولاتی بابان‌و بلباسه‌کان له‌ناو به‌رێ ؛ ئیتر له‌و کاته به‌م‌لاوه بابانه‌کان به‌هێز بون‌و بلباسه‌کانیش بێ‌هێز کران (١)

هه‌ر له سالی دوایی‌دا واته سالی ١١٢٥ ك = ١٧١٤ ز له مانگی ڕه‌مه‌زاندا دووباره ئاژاوه‌و شه‌ڕی بلباس ده‌ستی پێ کردوه به‌لام ئه‌مجاره‌یان له‌گه‌ل ئێران دا بووه دژی ئه‌و ده‌وله‌ته

---

= له کتێبخانه‌ی ( دار صـــدام للمخطوطات / خزانه عباس العزاوی ) دایه.

بۆ زیاده معلومات ده‌رباره‌ی ئه‌م مێژو نووسه ســه‌یری ( مجلة لغة العرب ج٨ ص ٥٨٨ ــ ٥٩٤ ) بکه

(١) تاريخ العراق بين الاحتلالين/عباس العزاوی ج٥/١٨٧

جەنگاون ، لەوەبوو بلْباسەکان لە سنووری عیراق تێپەڕ بوونو شەڕ لەنێوان ئەوان داو حکومەتی ئیران بـەرپا بوو ، هۆزی بلْباس زۆر سەرکەوتنی لەم شەڕەدا بەدەست هێناو زۆر دێو دێهاتی گرتو زەرەرو زیانی لە ناوچەی نزیك سنوور دا بە جۆرێك کە حکومەتی ئیران ناچاربوو سکالاْ بەرێتە بـەر والی بەغداو داوای یارمەتی لەو بکا ، ئیتر « والی » خێرا «کەتخودا» کەزاوای بوو ناردی بۆ کوردستانو داوای لی‌کرد لەم بارەوە لێکۆلْینەوەیەکی ورد بکاو بزانێ خەتای کامیانە ، کاتێك کەتخودا گەیشتە ناوچەی شەڕو سەیری بارو دۆخی وەلاْتی کرد تێگەیشت کە تاوانی شەڕ هەلْگیرسانەکە بەزۆری دەخرێتە ئەستۆی بلْباسەکانو لەهەمان کاتدا کاربەدەستانی ئیرانیش تاوانبارن ئیتر(کەتخودا) ئاژاوەکەی کوژاندەوەو زۆر لۆمەی هۆزی بلْبـاسی کردو ، دوایی لە ڕاپۆرتێك‌دا بەدورو درێژی بارو دۆخێ ناوچەی بـە والی بەغدا ڕاگەیاند ئەویش فەرمانی دا بەڕاگوێز کردنی هۆزی بلْباسو زۆر بـە زوویی لـەزێدی خۆیانیـان هەلْکـەندنو گواستیانەوە (١)

لـەوە بەدوایش والی بەغدا بەردەوام بوو لەسەر تـەمێ کردنی هەر هۆزو تیرەیەك سەرپێچی بکاو گەردن کەچی‌فەرمانی

---

(١) عەززاوی‌ئەم مەعلوماتەی لە کتێبی قویم الفرج وەرگرتوەو لە (ل ١٨٨ ــ ١٨٩) ی کتێبی ( تاریـخ العـراق بین الاحتلالین ) بەرگی پێنجەمدا نوسیویەتەوە ئیتر نەی گوتوە شەڕەکە لە چ شوێنێکدا بووە هەروەها بلْباسەکان دوایی‌بۆ کوێ ڕاگوێز کراون ؟.

ئەو نەبێ تەقلەت ساڵی ١١٢٥ ـ ١١٢٦ ی كۆچی = ١٧١٤ ی زایینی هۆزی بڵباس هێندێ ئارام بونو چ جوڵانەوەو سەر پێچیەكیان نەبوو (١) بابانــەكانیش زۆر ڕێز لێ‌گیراوی والی بەغدا بوون

بەڵام وەنەبوی پێ نەچوو بەكربەگ = ( میر بــەكرە سووری بابان ) ؛ بەدڵی والی بەغدا نەجوڵایەوەو ناخۆشی و دوو بەرەكی كەوتە نێوان بەكر بەگی بابانو موتەصەریفی كەركوك ؛ والی بەغدا بەم كارە توورە بوو بەكربەگیش زۆر بــەخۆی دەنازیو باش لەخۆی ڕادەدی ، هیچ گوێی بەتوڕەبوونی والی نەداو بەردەوام بوو لەسەر هەڵوێستی خۆی تەنانەت تەماعی لــە گرتنی كەركوكیش كردو نەخشــەی داگیركردنی بۆ دانــاو چاوەڕێی دەرفەت بوو لەم لاشەوە دەستی بەسەر شــارەزووردا گرتو هەركەسێك بەرهەڵستی كردبایە لــە ناوی دەبرد فرمان ڕەواكەی فراوان كردو كەسی بەپیاو نەدەزانی ئیتر حەســەن پاشا ( والی بەغدا ) هێزێكی زۆرو بەقووەتی هێنایە سەر بابانو شەڕێكی خوێناوی بەرپا بوو لەئاكاما لەشكری بابان شكاو ( میر بەكر ) یش خۆی هون كردو بەردەستی حەسەن پاشا نەكەوت ئەمیش میرێكی تری بۆ وڵاتی بابان داناو بۆ خوی گەڕایــەوە بۆ بەغدا

بەڵام بەكر بەگ بۆ خۆی بەپیر مەرگی خۆیەوە ڕۆیشت ئەوەبوو پاش ماوەیەك سەروسیمای خۆی گۆڕیو بەتاقی تەنیــا بەرەو بەغدا ڕۆیشت هەر كە نزیك بەغدا بووەوە پیاوانی پاشــا

---

(١) اربعة قرون من تاريخ العراق الحديث/لونگريك ص١٥٧

ناسیانەوەو گرتیانو بردیان بۆ لای حەسەن پاشا ئەویش فرمانی کوشتنیداو کوشتیان    وایێ دەچێ بۆیە چوبێ بۆ بەغداد کە داوای لێخۆشبون لــە پاشا بکا بەلاّم پێش ئەوەی بگاتــە جێ مەبەستی خۆی گیراوە (١)

لە ساڵی ١١٣١ ك = ١٧١٨ ی زایینیدا جارێکی ترهۆزی بلباس جولاّنەوەو سەرپێچی خۆیان دژی حکومەتی بەغداددەست پێ کردەوە ئاژاوەیان خستە ناوچەکەوە بــەلاّم پێش ئــەوەی بزوتنەوەکەیان خۆ بگرێو بەهێز بن والی کەرکوك هێزێکی بۆ ناردن ڕاوی نانو لێکی بلاّو کردنەوە (٢) ئیتر وەلاّتی بابــان بەتەواوی کەوتە ژێر ئیتاعەی عوسمانیەکانەوە بێ ئاژاوەو هەراو هۆریا حەسەن پاشا بەســەری ڕادەگەیشت هەروا مابــەوە تــا فەرمانڕەوایی خانە پاشای بابانی ساڵی ١١٣٣ كـ١٧٢٠ ی ز(٣) بەڵکو لەوە دواش هەروا مایەوە تەنانەت ســاڵی ١١٣٥ ی ك ١٧٢٢ ی ز کەسوڵتانی عوسمانی فرمانی دا بەگرتنی برێ لــە وڵاتی ئێرانو حەسەنپاشای (والی بەغداد ) ی کرد بەفرماندەی لەشکر بۆ ئەنجام دانی ئەم مەبەستە لە سنوری هەمەدانو سنەو

---

(١) تــاریخ السلیمانیــه وانحائها ل ٦٦ وتاریــخ العراق بین الاحتلالین ج ٥ / ١٩١ وأربعة قرون من تاریــخ العــراق الحدیث ص ١٥٧

(٢) تاریخ العراق بین الاحتلالین ج٥ / ١٩٦ هەروەها تاریــخ السلیمانیة وانحائها ل ٦٦ بەلاّم لێرەدا دەڵێ   حەسەن پاشا بۆ خۆی هەڵساوە بەتەمێ کردنی بلباسەکان

(٣) اربعة قرون فی تاریخ العراق الحدیث ص ١٥٧

سابلاخەوە هێرشی بردو چووە ناو ئێرانەوە

کاتێ حەسەن پاشا لەشکری کۆکردەوەو نەخشەی شەڕی کێشا ؛ ئەو هێزەی کەگرتنی ولاتی ئەردەلانو شاری سنەی پێ سپێررا بوو زوربەی لە هۆزی بلباسو لەشکری فەرمانڕەوای بابان پێك هاتبوو ، شایانی باسە کەئەم هێزە زۆر بەئازایانـــەو لێهاتویی توانی ئەو شوێنانەی کەبۆی دیاری کرابوو بیگرێو کاری خۆی ئەنجام بدا (١)

(١) تاریخ العراق بین الاحتلالین ج٥/٢٠٦

# (هێرشی ئەحمەد پاشا والی بەغدا)

# بۆ سەر هۆزی بڵباس

لەحمەد پاشا کرا بەوالی بەغداو لەئورفە ڕاهات بۆ بەغداو ڕۆژی (٨) ڕەجەب ساڵی ١١٤٩ ك ١٧٣٦ ز گەیشتە جێ ؛ ئیدی خێرا دەستی کرد بەڕێکخستنی داموو دەزگای دەوڵـــەتو نەهێشتنی ئاژاوەو شەڕو هەرا ،لەهەر شوێنێکەوە دووبـــەرەکیو ئاژاوە هەڵگیرسایە خێرا فریای دەکەوتو ناوانباری ئەمێ دەکرد تەنانەت جاری وا هەبوە بێخەتاشی بەتاوانبار حسێب کردووەو سزای داوە

هەر لەم ڕووەوە بوو کەلە ساڵی ١١٥٠ ك ١٧٣٧ زایینی بەختو خۆڕایی بێنوی بەهۆزی بڵبـــاس گرتو هێرشی کردە سەریان وەکو مامۆستا عەززاوی نوسیویەتی ؛ گوایە ڕۆژێك هامدەمو ڕاوێژکاران بۆ ئەحمەد پاشایان گێراوەتەوە کە ئەم هۆزی بڵباسە کاتی خۆی ڕێگرو چەتەو پیاوکوژ بوون کاروانو ڕێبواریان ڕوت دەکردنو ئاژاوەیان دەخستە وڵاتـــەوە ئیتر پاشا کەگوێی لەم قسانە دەبێ بەدڵیا دێ کە هێرشیان بۆ بکاو لەناویان بەرێو نەهێڵێ جارێکی تر ڕوداوی ڕابوردویان تـــازە بیێتەوە ؟!! .

بۆ لەم مەبەســـتە هێزێکی زۆرو بێشـــوماری پڕ چەكو

جبەخانەی کۆکردەوەو لەژێر فەرماندەی خۆیدا هێنای بۆ سەر ناوچەی بلباس و ئەوری لەناوبردنی دەرکردن هۆزی بلباسیش کەئەمەیان بیستبوو زانیبویان ئەحمەد پاشا دێ بۆ سەریان ، هەمو خۆیان حازر کردبوو بۆ شەڕو بەرەنگاری ؛ سەنگەرو قەڵای خۆیان قایم کرد

شەڕ دەستی پێکردو ئاگری شەڕ هەڵگیرسا ، جا هەر چەند هۆزی بلباس — بەژن و پیاوەوە — بەرەنگاری هێرش بون و زۆر ئازاو چابوکانە ڕاپەڕین و کوشتاریان لێ کردو لێیان داو تەنانەت لەسەرەتادا شکاندیشیان ؟! بەڵام چونکە هێزی ئەحمەد پاشا پڕچەکو جبەخانە بوو کەبەهیچ ڕێژەیەک لەگەڵ چەک و سیلاحی بلباسەکاندا بەرامبەری نەدەکران بۆیە ئەحمەد پاشا نەیهێشت کە سەرکەوتنەکە بەتەواوی بە دەست بێنن و بحەسێنەوە خێرا هێرشێکی تری ڕێک خستەوەو بەپیادەو بەسوارە هەڵمەتی بردەوە بۆ سەریان هیچ گوێی بەو هەموو کوشتارو بریندارەی و زەرەرو زیانە نەدا کەلێی کەوت ، لەگەڵ ئەو جەربەزەیی و بەرەنگاریەی کە بلباسەکان لەگەڵیان کرد ئەو بەرەو ئامانجی دیاری کراوی خۆی لەشکری ڕەپێش خستەو تینی بۆ هۆزی بلباس هێناو تەنگی پێ هەڵچنین تا لەئاکاما توانی کێوەکان بگرێ و دەست بەسەر سەنگەرو قەڵاکانیاندا بگرێ ، بەسەریاندا زاڵ بیێ ئێتر دەستی کرد بە سەربڕین و کوشتنی بلباس و زۆر بێ ڕەحمانە لێی دان و تەڵاچۆی کردن ئەوی نەش کوژرا بەدیل گرتنی ئەوانەی کە ڕزگاریان بوو بوو هەڵاتبوون پاش ماوەیەک داوای لێبوردن و چاوپۆشی یان لە پاشا

کردو ئەویش عەفوی کردن

عەززاوی لە کتێبی ( حديقة الزوراء ) ەوە ڕاگوێـــزی کردوەو دەڵێ پاشا ئەم جارە بێنوی بەهۆزی بلّباس گرتووە ئەگینا ئەم هۆزە هەموو پەیڕەوی ئیمامی شافعی دەکەنو خاوەن ئایینو ناموسو پیاوەتین ، زۆریان فەقێو مەلاو ھاموشـــۆی مزگەوت دەکەن ڕێزی میوان دەگرنو فەقیر ئەوازن ئیتر پاشا هەموو یاسایەکی ژێر پێداو ئارەزوی خۆی بەجێهێناو تـــالآنو بڕۆی خۆی گرت (١)

---

(١) تاريخ العراق بين الاحتلالين ج٥/٢٥٣ ــ ٢٥٤

# هێرشی سوبحان وێردی خان

# بۆ سەر بلباس

لە کاتێکدا کە نادرشا ساڵی ١١٥٤ ی ك = ١٧٤١ی ز بۆ داغستان دەچوو، سوبحان ویـــردی خان داوای لێکرد کە ڕێگەی بدا بۆ سنە بگەڕێتەوە خان ئەحمەد خانی کوڕیشی لەگەڵ نادر شادا بڕوا بۆ داغستانو ، هەروەها چوار هەزار سواری لە ئۆزبەگ بەسەرکردایەتی عاشوور خان خستە ژێر فرمانــدەی سوبحان وێردی خانەوە لەکاتی پێویست سودیان لێوەربگرێت بەتایبەتی ئەمێ کردنی بلباسەکان کە یاخی ببوون

خانی مەزن پاش ئەوەی گەیشتە کوردستانی ئەردەڵان لە تەك ئەو لەشکرەدا کە ڕاسپێررا بوو بۆ ناوچەی بلباسەتی بچێ هەڵیکردە سەر ئەو ناوچەیەو بەڕاستو چەپدا تێکەوت هۆزی بلباسی تێکو پێك شکاندو خستنیەوە ژێرئیتاعەو بەســەرکزیو ناچاری خەرجو باجیان بۆشا تەرخان کردو گەردن کەچیخۆیان ڕانواند (١)

---

(١) مێژوی ئــەردەڵان / مەستورە خانمی کوردستانی ل ٩٦ بەدەست لێداکەوە

# هۆزی بڵباس فریای
# عثمان پاشای بابـــان کەوتن

ساڵی ١١٩٦ ك = ١٧٨٢ ی ز مەحموود پاشای بابـــان فەرمانڕەوای قەڵەمڕەوی بابان بووبەڵام وەکو پێویست گەردن کەچی والی بەغدا نەبور ؛ بۆیە ( سلێمان آغا ) والی بـــەغدا هێزێکی گەورەی هێناو هات بۆ گرتنی ؛ کە گەیشتە کەرکوك ئیبراهیم پاشای کوڕی ئەحمەد پاشـــا بەهێزێکی بابانی‌یەوە لـــە کۆیسنجەقەوە ڕاهات لە کەرکوك یەکتریان گرت ، هەرواچەند پیاوماقوڵی بابانی تریش ڕەگەڵیان کەوتن ، هەموو هێرشیان‌هێنایە سەر مەحموود پاشا ؛ ئەمیش کەزانی وەزع وایە ناچار خۆی پێچایەوەو هەڵات بۆ ئێران ، ئیبراهیم پاشای کوڕی ئـــەحمەد پاشاش کرا بەپاشای وەڵاتی بابان

کاتێ مەحموود پاشا دەگاتە گوندی ( باینچو ) لە نزیك شاری سنە عوسمان بەگی کوڕی بەدیاری‌یەکی زۆرەوە دەنێرێ بۆ لای عەلی مرادخان لە ئیصفەهان ئەم ( عەلی مراد خان ) ە دۆستی مەحمود پاشا بووە (١) داوای لێ‌کردوە بیکا بـــەمیری

---

(١) عەلی مرادخان کاتێ خۆی فرماندەی لەشکری کەریم‌خانی زەند بوە هاتوە شارەزور بگرێ لە شەڕا مەحموود پاشـــا بەدیل گرتویەتی‌و دوایی بەرەڵای کردومو ڕێزی لێ‌گرتوە

=

ئەردەڵان بــەڵام عەلی مرادخان ــ کەبەباشی دەستی بەســەر ئازربایجان ڕا نەگەیشت ــ دەیەوێ مەحموود پاشا بکا بەدار دەســتی خۆیو وڵاتی ئازربایجانی پێ بگرێو لــەم ڕووەوە فرمانێکی بۆ دەرکاو مەحموود پاشا دەکا بەمیری ساوجبلاق؛ لەو کاتەشدا (بوداق خان) حاکمی ناوچەی ساوجبلاق بوە ئیتر مەحموود پاشا فەرمانی تەعین بوونەکەی دەبــاو دەڕوا بۆ وەرگرتنی میرایەتیەکەی بەڵام بوداق خان بەپشتیوانیفەرمانڕەوایانی مەراغەو سلماسو خویوئورمییە لەشکرێکی (١٢) دوانزە هەزار کەسی پێکەوە دەنێو خۆ حازر دەکا بۆ بەرەنگاری مەحموودپاشا ئەمیش کەزانی وەزع وایە ویســتی وازبێنێ ڕێگەیەکی تر بۆ خۆی بدۆزێتەوە بەڵام (عبدالرحمن پاشا)ی کوڕی پێکیشی لێ کردو وازی لێنەهێنا ئیتر مەحمود پاشا هێزەکەی ــ کە نزیکی پێنج صەد نەفەر دەبوو ــ کردی بەدوو بەشەوە بەشێکی لەژێر فرماندەی خۆیو بەشەکەی تری لەژێر فرماندەی (عبدالرحمان پاشا) ی کوڕی نا ، هێرشیان کردە سەر ئەو هێزە زۆرەی بوداق خان. عەبدوڕەحمان پاشــا (بوداق خان) یشکاندلو شوێنی کەوت ، لەو کاتەدا مەحموود پاشا ویستی لەلایەکیترەوە بەهەڵمەتی شێرانە دوژمن شپرزە بکاو سەریان لێتێك بدا لــە نکاوێك گوللەیەکی وێڵ بوە میوانیو شوێنی کاریگەری گرتو کوشــتی (١) پیاوەکانیشی شکانو هەڵاتن شوێنو ســەنگەرو

---

= تاریخ السلیمانیة وانحائها ص ٨٨ ــ ٩٤ والشیخ معروف النودهی ص

(١) بەگوێرەی بەڵگە نامەیەکی دەستنووس کەلە کۆنابێ =

جبه‌خانه‌شی که‌وته ده‌ست دوژمنه‌کانی که ( عبدالرحمان‌پاشا ) له ڕاونانی بوداق خان گه‌ڕایه‌وه‌و به‌م حاڵه‌ی زانی بـــه‌خۆی‌و هێزه‌که‌یه‌وه به‌ره‌و سه‌قز ڕۆیشته‌وه‌و ئه‌م کاره‌ساته‌ی به ( عثمان به‌گی برای ڕاگه‌یاند ئه‌میش به‌ده‌وری خۆی بـــه ( عه‌لی مراد خان ) ی ڕاگه‌یاند پاشاش هێزێکی باشی خسته ژێر فرمانده‌ی عثمان به‌گ‌و ناردی بۆ سه‌ر بوداق خان بـــه‌ڵام پێش ئه‌وه‌ی هه‌ستێ به‌م کاره له‌گه‌ڵ ( عه‌بباس قولی خان ) والی سه‌قز تێك چون‌و عثمان پاشا عه‌بباسی کوشت‌و سه‌قزیشی تالآن کرد ئه‌مجار هات ده‌وری قه‌ڵاکه‌ی بۆداق خانی داو ته‌نگی پێ هه‌ڵچنی لەم کاته‌دا ده‌نگ‌و باسی کوشتنی عه‌بباس‌قولی‌خان‌و تالآن‌و بڕۆکردنی سه‌قز گه‌یشته ده‌رباری شا عه‌لی مراد خان‌و زۆر بـــه‌م کاره‌ی عثمان به‌گ ناڕازی بو له‌یارمه‌تی دانه‌که‌شی ژێوان بوه‌وه‌و نامه‌ی نهێنی نووسی بۆ پیاوه‌کانی که له‌گه‌ڵ هێزه‌که‌ی عثمان بـــه‌گ دابوون له نامه‌که‌دا داوای کردبو که فرسه‌ت له عثمان به‌گ بێنن ، یان په‌ل به‌ستی بکه‌ن‌و بیبه‌ن بۆ ئیصفه‌هان یان بیکوژن، عه‌بدوڕڕه‌حمان پاشا ئه‌م کاغه‌زه‌ی گرت‌و خوێندیه‌وه‌و ناوه‌ڕۆکه

---

= کتێبێکی ده‌ستنووسی کتێبخانه‌ی ئه‌وقافی مه‌رکه‌زی له‌سلێمانی ژماره ( ٢٥٨٥ ) دا نوسراوه ساڵی کوشـــتنی مه‌حموود پاشـــا / ١١٩٨ ی کۆچی = ١٧٨٣ ز بووه بڕوانـــه فهرس مخطوطات مكتبة الاوقاف المركزية في السليمانيـــة ج٤ /٢٥٢

هه‌روه‌ها گۆڤاری ڕۆشنبیری نوێ ژماره (١٠٧) لاپه‌ره / ١٦٨ هه‌روه‌ها ژماره (١١٠) لاپه‌ڕه (٦٠)

کەشی بە (عثمان بەگ) ڕاگەیاند  کە عثمان بەگ بەمەیزانی ئیتر کەوتە تەنگو چەڵەمەیەکی ناخۆشەوە ویستی بەفێڵو قسەی خۆش خۆ دەرباز بکاو ئێران بەجێ بێڵێ

ئیتر دەوری قەڵای چۆڵ کردو بەپیاوەکانی خۆیـــەوە کە کەمتر لە (٥٠٠) نەفەر بوون بەرەو سەقز گەڕایەوە لـــە ڕێگا لەسەر ڕێی جەمەی عەلی مراد خان دانیشت کەوکوژی تێیـــان کەوت‌و لەناوی بردن .

لەلایەکی ترەوە هۆزەکانی بلباس کەهاتبوون یارمەتی‌بوداق خان بدەن ، هاتنە لای عثمان بەگ‌و ئەمیش بەوردی‌وەزعەکەی بۆ ڕون کردنەوەو لە نوکەوە فێڵو تەڵەکەی عەلی مراد خانی بۆ گێڕانەوە ؛ ئیتر بلباسەکان دڵ خۆشییان دایەوەو یـــارمەتی‌و کۆمەگی خۆیان بۆ عثمان بەگ ئاشکرا کردو بوونە پارێزەری هێزەکەی عەلی مراد خانیش ــ کەبە ئاشکرا لەژێر فەرماندەی عثمان بەگ دابوو وەکی تریش پێی سپێرابوو کە (عثمان‌بەگ) لەناو بەرێ ــ کەچی نەیانتوانی بەرەنگاری هۆزی بلباس‌و پیاوانی بابان ببن گەڕانەوە بۆ شوێنی خۆیان  عثمان بەگیش بـــەهۆی چەکدارەکانی بلباسەوە توانی لە سەقز ماڵ‌و منداڵ‌و کەل‌و پەلی خۆیان دەرباز بکاو هاتەوە بۆ ڕەواندزو لەوی نیشـــتەجێ بوو ماڵ‌و منداڵ‌و دەست‌و پێوەندی دامەزراندو بۆ خۆشی چووە ناو بلباسەتی‌و ماوەیەك لەناویاندا مایەوە ئەمجا ڕۆیی بۆ ئـــامێدی و دوایی لەگەڵ والی بەغدا ئاشت بوەوە ڕۆیشتەوە بەغداو پێشوازی یەکی باش کراو ڕێزی لێ‌گیرا پاش چەند ڕۆژێ ناوچەکانی

قزرابات‌و خانه‌قین‌و عه‌لی ئابادی پێ خه‌ڵات کرا (١)

( عبدالرقیب یوسف ) له‌ په‌راوێزی وتــارێکی‌دا ده‌ڵی میرزا مه‌حموودی بانــه‌یی له‌ســالی ١٢٤٦ ك = ١٨٢٠ ز دا دانه‌یێك له‌ کتێبی شه‌ره‌فنــامه‌ی نوسیوه‌ته‌وه‌بۆ میری موکری « عبدالله » خانی بۆداق خان وه‌ك پاشکۆیه‌ك بۆ شــه‌ره‌فنامه‌ی نوسیوه‌ ده‌رباره‌ی بوداق خانی یه‌که‌می کوڕی شێرخانی، کوڕی حه‌یده‌ر خان‌و بوداق خانی دووه‌م

میرزا مه‌حموود نوسیویه‌تی بۆداق خان ( واته‌ بوداق خانی دووه‌م ) زیاتر له‌چل‌و سێ ساڵ حوکمڕانی کردووه‌ لــه‌ پاش کۆچ کردنی ( محمد خان ) ی برای ( ئیمــام قولی خان ) ی ئامۆزای به‌هۆی که‌ریم خانی زه‌نده‌وه‌ ( ١١٦٣ ــ ١١٩٣ك = ١٧٥٠ ــ ١٧٧٩ ز ) حوکمرانی له‌ بوداق خان بستێنێ به‌ڵام‌له‌ شه‌ڕی هه‌ردوولادا کوژراوه‌

میرزا مه‌حموود ده‌ڵێ چه‌ند جارێك شه‌ڕی بووه‌ له‌گه‌ڵ عه‌شیره‌تی بلباس ، دوژمنایه‌تی بلباسه‌کان بوو به‌هۆی ئه‌وه‌ی که‌ بۆداق خان دۆستایه‌تی له‌گه‌ڵ به‌گه‌ تورکه‌کانی ئازه‌ربایجان‌بکات‌و تا باوه‌ڕی‌به‌( محمــد قولی خان ) به‌کله‌ر بــه‌گی ورمێ‌ی هێناو چووه‌ته‌ لای ؛ ئه‌ویش به‌غــه‌در گرتی‌و له‌ قه‌ڵای بــاران دز ( بره‌ن‌دیز ) دا به‌ندی کرد

به‌ڵام عه‌یباره‌کانی سابلاخ له‌گه‌ڵ ( شیخ الاسلام ) ی‌قازی سابلاخ توانییان له‌ قه‌ڵاته‌که‌ بیی‌ڕفێنن

به‌ڵام توانی ئورمیه‌ ( ورمێ ) بگرێ‌و ( محمد قولی خان )

---

(١) تاریخ العراق بین الاحتلالین ج٦/٩٢ ــ ٩٣

ئەمیر بکاو بیکوژێ (١)

(١) له كەلەپووری بەڵگەنامەی كوردی / عبدالرقیب یوسف گۆڤاری ڕۆشنبیریی ژماره ( ١١٠ ) ل ( ٦٠ ـ ٦١ ) ساڵی / ١٩٨٨ ز

# هیرشی خان ئەحمەد خان

## کوڕی خوسرەو خان بۆ سەر

# هۆزی بلباس

لە ساڵی/١٢٠٤ ی ك = ١٧٨٩ ي ز خوسرەو خانی والی سنە توشي نەخۆشی بوو بوو ؛ ئەحمەد خان (١) کە کوڕە گەورەی بوو جێگای گرتەوەو کاری فرمانڕەوایی لە ئەستۆ گرتو ناوی دادپەروەری بەوڵاتدا بلاوبووەوە

لەم سەروبەندەدا بەرێکەوت هۆزی بلباس کەوتبوونە جموجوڵ لە ناوچەی پاشماقو تیلەکۆدا خەریکی تالانو بڕۆبوون خان ئەحمەد خانیش ئەمەی لەشان گران بوو لەشکری کۆکردەوە پەلاماری دان شەڕ دەستی پێ کرد ، لەسەرەتادا بلباسەکان پاشە کشێیان کردو تۆزێك گەڕانە دواوە بەلام لەم هێرش بردنو کشانەوەدا چەرخی چەپگەرد لە خان ئەحمەد خان وەدەست هاتو گوللەیەکی ناڕاستەی شوێنێکی کاریگەری کردو کوژراو لە هەڕەتی لاوەتیدا گیانی سپارد

هۆزی بلباس کە زانییان لەشکری ئەردەلان بێ سەرۆکو میر ماوەتەوە هەڵیان کردە سەر لەشکری ئەردەلانو چلەویان لە دەست ستاندنو بلاوەیان پێ کردن ؛ بەلام میر ئەرسەلان خانی

---

(١) مەبەست خان ئەحمەد خانی سێهەمە

کوڕی ڕەزا قولیخان لەگەڵ ( محمد رشید ) بەگی وەکیل پێرا گەیشتن‌و لەشکری ئەردەڵانیان سـەروبەر کردەوەو هێرشـیان کردەوە بو سـەر بلباس هەر لەهەوەڵ هێرشی‌دا لەشـکری بلباس دووبارە شکانو هەڵاتن‌و زۆریان لەمەودای شـیری پڕ ئاوداری لەشکری ئەردەڵان کێشران ، تا نزیك سەقزوسیاکۆیلن ڕاونانو سەروەت‌و سامانیان سەر لەبەر تالانو بڕۆکردن (١).

جا وەنەبێ بلباس بەمە گەردن کەچ بوبن‌و سـەریان بۆ فرمانڕەوای ئەردەڵان شۆڕ کردبێ‌و وازیان لـە بەربەرەکانی هێنابێ بەڵکو هەمو دەم‌و کات‌و ساتێك بەر هەڵستێکی هەرە بەهێزی فرمانڕەوانی ئەردەڵان بوون ؛ تەنانەت قەڵایەکی قایم‌و پتەو بوون بۆ پەناهانی نەیارانی ئەو فرمانڕەوایە ؛ بۆ نموونـە حاکمی بانـە : ئەحمەد سوڵتان کاتێك لـە لوتف عەلی خان هەڵگەڕایەوە لوتف عەلی خان بە لەشکرێکی زۆرەوە ساڵی١٢٠٧ ی ك هێرشی کردە سەری ؛ ئەحمەد سوڵتان هەر وەندەی پێ نەچوو ڕووی لە لوتف عەلی خان وەرگێڕاو خۆی گەیاندە ناو هۆزی بلباس‌و پەنا دراو لەچنگی گرتن‌و کوشتنی لوتف عەلی ڕزگاری بوو (٢).

لەسەردەمی ئەمانوڵڵا خانیش دا ساڵی /١٢١٦ ی‌ك/حەسەن عەلی خانی والی لە تاران لە ماڵی بەگلەربەگی‌دا بەند کرابوو ، هەلی وەدەست هێناو لە تارانەوە هەڵات‌و خۆی خستە پـەنای

---

(١) مێژووی ئەردەڵان / مەستوورە خانمی کوردستان ل/١٥٨ ـــ ١٥٩ بەدەست لێدانەوە

(٢) مێژووی ئەردەڵان ل ١٦٣

بلباس‌و خەلکێکی زۆری لە دەورە خڕبوەوە هێزێکی بەهێزی پێکەوە ناو ڕووی لە سنە کردو ویستی تەختی فرمانڕەوای‌داگیر بکا ئەمانوللا خانیش کەوای زانی لەشکری دەنگ داو لە شار دەرچوو بۆ بەرەنگاری خۆی ئامادە کرد ؛ حەسەن عەلی خان کەلێکی دایەوە تواناای‌شەڕکردنی لەگەل لەشکری ئەمانوللا خان دا نیە ناچار پەنای هێنایەوە بۆ ناو هۆزی بلباس‌و ئەمانوللا خانیش گەڕایەوە بۆ سنە ؛ زۆری پێ‌نەچوو دووبارە حەسەن عەلی خان هێزێکی تری پێکەوە نایەوەو داواشی لەهۆزی بلباس کرد یارمەتی بدەن بەلام بلباس داواکەیان ڕەت کردەوە ، حەسەن عەلی خانیش بەو لەشکرە کەمەی کەهەی بوو ڕووی لە سنە کردو ئەمانوللا خانیش دووبارە بەرەنگاری بووەوە لەقەراخ دەشتی مەریوان‌دا شەڕ دەستی پێ‌کردو لەئاکاما لەشکری حەسەن عەلی خان شکاو حەسەن عەلیخانیش بەبرینداری گیرا (١).

(١) مێژووی ئەردەلان ل ١٧٠ ــ ١٧١

# هێرشی عەلی والی پاشا

## ( والی بەغدا )

# بۆ سەر هۆزی بڵباس

سالی ١٢١٥ ی کۆچی = ١٨٠٠ زایینی سلێمان پاشا(والی بەغدا ) لە دنیا دەرچوو (١) عەلی پاشا کەزاوای بوو لە شوێنی دانیشت ماوەیەکی زۆر بەدامرکانەوەی ئاژاوەی ناو بەغداودەورو بەری هەڵەو گیربوو دوای ئەوەی کەنەیارانی خۆی لەناو بردن‌و دونیای بۆ تەخت بوو لەبەغداو دەورو بەریدا سەرپێچی کەری نەهێشت .

لەلایەکی ترەوە هۆزی بڵباس کەئەو کاتە لە دەورو بەری هەولێرو کۆیسنجق‌و ڕانیەو ناوچەی شنۆو لاجان دائەنیشتن و لەم مەنتیقانەدا زۆر دەسەڵات دار بوون بڕێکیشیان لە ناوچەی سابڵاخ‌و مەراغەو ورمێ نیشتەجێ بوون ، ئیتر ئەم بڵباسانەگوێیان نەدەدایە هیچ یاساو قانوونێکی سنوورو داب‌و نەریتی ئەم دیوو ئەودیو خەڵکیان تەنگەتاو دەکردو ڕێگریان دەکردو زەرەرو

---

(١) لونگریگ دەڵێ سلێمان پاشا سەرەتای سالی ١٢١٧ك = ١٨٠٢ م نەخۆش کەوت‌و ڕۆژی ١٨٠٢/٨/٧ لە دونیا دەرچووە ، اربعة قرون من تاریخ العراق الحدیث ص ٢٦٤ — ٢٦٥

زیانیان له ناحەزانی خۆیان دەدا ؛ شای ئێران له دەستیان بێزار بوبوو ، ئەگەر ئەم حاڵە وادەوامی بکردایە لەوانە بوودۆستایەتی نێوان عێراق‌و ئێران تێك بچێ زیـــاد لەوەش هۆزی نـــاوبراو وەرزی زستان‌و بەهار هێندێکیان دەهاتنـــەوە دەوری هەولێرو کۆیـسنجەق‌و دەشتی بتوێن‌و دۆڵی خەلەکان ـــ بەبۆنەی لـــاژەڵ بەخێو کردنەوەو ژیانی عەشائیری ـــ دانیشتوانی ئەو ناوچانـــە زەرەرو زیانیان لەدەست دەبینین ئەمەش ببوە هۆی دڵنیگەرانی حکوەتی بەغداو فەرمانڕەوای بابان ، بۆیە عەلی پاشا کەلەسەر کوت کردنی ناحەزانی بوەو ئاژاوەی ناو بەغداو دەورروبەری کوژاندەوە خێرا بیری لەتەمێ کردنی هۆزی بلباس کردەوە ؛ لەشکرێکی زۆر گەورەو بـــەهێزی کۆکردەوە ڕۆژی (٨) ی شەووالی ساڵی ١٢١٧ ی کۆچی = ١٨٠٢ ی زایینی لەبەغداوە بە ڕێ‌کەوت‌و پاش شەش ڕۆژان گەیشتە شاری ( پردێ ) ، لەگەڵ خۆشیا ( عبدالرحمن پاشا )ی بابان‌و خالید بەگی بابانی هێنابوون خەبەریشی بۆ ئیبراهیم پاشای بابان ـــ کە ئەو کاتە موتەصەریفی کۆیەو حەریر بوو ـــ نارد کەئەو لەلایەن خۆیەوە پەلاماری ئەو بلباسانە بدا کەلە دەورروبەری ( کۆیەو بتوێن ) ن بۆ خۆشی دەست بکا بە قەلاچۆکردنی بلباسەکانی دەشتی‌هەولێرو نزیك پردێ‌و ئاڵتون کۆپری؛ئیتر بلباس کەبەم دەنگ‌و باسەیان زانی کەوتنە پەلەپەلی خۆ رزگار کردن‌و دەرباز کردنی ماڵ‌و منداڵیان بەرگری کردن له گیان‌و ناموس(١) ماڵ‌و منداڵیان

---

(١) زۆربەی سەرچاوە مێژوە تازەکانی مێژووی عیراق باسی ئەم هێرشەیان کردووە بەڵام زۆر بەکورتی له کاتێکا =

هەڵگرت و ڕوویان لە چیاکان کردو چەکداریشیان شەڕێکی نەبەردانەیان کرد ؛ لەئاکاما نەیانتوانی بەرگەی ئەم هەموچەكو هێزو جبەخانە بگرن شکانو هەڵاتن ، لەشکری هێرش کەری والیەو میری بابان مێگەلێکی بێشوماری لێ داگیر کردن؛ئیبراهیم پاشا وەکوو بۆی دانابوو پەلاماری بڵباسی دەشنی.کۆیەو بیتوینێ داو ئەفرو توناي کردن ئەمجار ڕوی کردە ئەو بڵباسانەی کەلە دەورو بەری سلێمانی دادەنیشتن،بەکوشتار کەوتە گیانیانوەجاخی بڕینەوەو تاڵانو بڕۆی کردن ئەمجار بەلەشکرەکەیەوەو ئەوتاڵانو مەڕو ئاژەڵەی کە گرتبوی هات بۆ لای وەزیر ( والی بەغدا ) ئەمیش ڕێزی لێ گرتو ئافەرینی کرد (۱)

لەم هێرشەدا بڵباسەکان زیاتر لە شەصت هەزار سەر مەڕو دوو هەزار گاو مانگاو هەزار ئێستریان لێ بەتاڵان گیراوفرۆشرا بەدانیشتوانی کەرکوکو هەولێرو پردێو دەورو بەریان

لەشکری ( والی بەغدا ) مانگێك لە کوردستان مایەوەو

---

= ئەم شەڕە شەڕێکی زۆر خوێناویو سامناك بووە دەبوایە زیاتر باسی لێوەکرایە . تەنانەت لە پشتی کتێبێکی دەستنوسی کۆن کەئێستا لە کتێبخانەی ئەوقافی مەرکەزی سلێمانیژمارە ( ۲۹۵۹ — ۲۹٦٤ ) ی دراوەتێ ئەم کارەساتە نوسراوە ناوێکی زۆر ناشیرینی بۆ شەرەکە دانراوە کەپێی دەڵێن (حربی موتاوە) نووسەرەوەی دەستنووس بەم شێوە کاوەساتەکەی نوسیوە دەڵێ ( حرب موتاوە التی قتل فیها من البلباس عدد کثیر سنة ۱۲۱۷ هـ )

(۱) سیاحەتنامە حدود ص ۸۰

لەمجار گەڕایەوە بۆ بەغدا هەر لەو ساڵەدا ( تـــاعون ) یکی کوشندە بڵاوبوەوە زۆری خەڵك کوشتو ئەوی لەکوشتن‌وبڕین ڕزگاری بووبوو بەتاعونەکە لەناوچوو

مامۆستا عەززاوی لێرەدا دەڵێ : ئەمە ڕەوشتی وەزیرەکان بوو کە دەبوونە گەورەی ئەیالەتێك لە ئەیالاتی وەڵاتی عوسمانی پەلاماری هەندێ عەشیرەتیان ئەداو زەبرو زەنگیان دەنواند ؛ئیتر عەلی پاشا جارێکی تر ئەم ڕەوشتەی ژیاندەوە (١)

---

(١) تاريخ العراق بين الاحتلالين ج٦/ ١٥٤ ؛ مێژوی کۆیە / طاهیر ئەحمەد حوێزی؛ ب/١ ٧٧ ــ ٧٨ الشيخ معروف النودهی / محمد الخال ص ٢١ ــ ٢٢ ٠
تاريخ السليمانية وانحائها / محمد أمين زكی ترجمة جميل روژبيانی ص ١٠٥ أربعة قرون من تاريخ العراق‌الحديث لونگريك ص ١٦٨ ــ ١٦٩

# شۆڕشەکانی هۆزی بڵبـــاس

# لـــە ئێران

وەکو زانیمان هۆزی بڵباس لەزۆر شوێنی کوردستانی بەشی خوارودا نیشتەجی بوون بەزۆریش لەم دیوو لەو دیوی سنووری نێوان عیراقو ئێران دا ژیاون  لەم ڕووەوە هەردەم سەرچاوەی دڵ نیگەرانی حکومەتی عێراقو ئێران بوون زۆر دەوری گرینگیان گێڕاوە لە چونیەتی پەیوەندی نێوان سوڵتانی عوسمانیو شـــای ئێران لەگەڵ ئەو هەموو چەرمەسەریو بگرەو بەردەی کەبەوان کراوە ، هێشتا هەر خۆیان ڕاگرتووە بەرپەرچی دوژمنیان داوەتەوە هەر کاتێ لـــەم دیو تەنگەتاو کراون ئەو دیو کەوتوونەو بـــە پێچەوانەشەوە زۆر لەو دیوەوە ئەم دیو کەوتوون  بەڵام تـــا شیریان بڕیبێتی زێدو نیشتمانی خۆیان نەداوە بەدەستەوە  بۆیـــە مێژووی هۆزی بڵباس مێژوویەکی پڕ لە کارەساتو دەردیسەریو مەینەتی یە

هەموشمان دەزانین کە دەوڵەتی ئێران هەر لەکۆنەوە تـــا ئەمڕۆ هەمیشە خەریکی بلاوە پێکردنو نابووت کردنو لەناو بردنی گەلی کوردە بەتایبەتی لە ڕۆژگاری صەفەویەکان بەملاوە ئەم بیرە تەسکە شۆڤێنیە زیاتر لە مێشکی کاربەدەستانی ئێران دا

جۆشی خواردوەو چەکەرەی کێشاوە

لەم ڕووەوە ساڵی ١٢٢٦ ی ك = ١٨١١ زایینی حکومەتی قاجار خێڵی « قەرەپەپاقی » تورکمانیان بەزۆرەملی هێنایە دەشتی سندوس‌و دایان مەزراندن دەشتی سندوسیش ئەو کاتە جێگـــەو هەوارگەی‌هۆزی‌بڵباس بووبڵباسەکان‌ئەم ڕەفتارەی حکومەتیان‌زۆر پێ‌ناخۆش بوو بۆیە هێرشیان کردە سەر هۆزی قەرەپـــەپاق‌و دەست‌و دایەرەی حکومەت ، گەلێك کوشتارو تالأنیان لێ‌کردن‌و هەتا چوونە ( ساین قەلأ ) بەقاجار کوشتن ڕۆیشتن‌و خاکەکەیان لە بێگانان پاك کردەوە

بۆداق خان ئەو کاتە فەرمانڕەوای موکریان‌و گوێ لەمستی پاشای ئێران ( نائب السلطنە ) عەبباس میرزا بوو ، بەسەرکەوتنی هۆزی بڵباس زۆر دڵگیر بوو بۆیە کاغەزێکی بۆ عەبباس‌میرزا نووسی داوای کرد کە لەشکرێکی بەهێز بنێری بۆ سەر هۆزی بڵباس تۆڵەی ئەمەیان لی‌بستێنێ ئەویش لەساڵی ١٢٢٦ ی ك = ١٨٢٠ ی ز لەشکرێکی قورسی لەژێر فرماندەی ئەحمەد خانی کوردی‌و موقەدەم عەسکەر خانی هەوشاری‌دا ناردە سەر هۆزی چارە ڕەشی بڵباس ؛ لەپاش گەلێك شەڕو کوشتارو زەرەرو زیان لەهەردوولا ؛ هۆزی بڵباس تالأن کرا (١) ئەمجار بوداق خان کەوتە بەینیانەوەو خۆی کردە ناوبژی‌کەرو بەمامەڵەت‌ڕێکی خستنەوە ؛ بەلأم وادیارە جارێکی تر هەمان تاس‌و حەمام ساز کراوەتەوەو هەمیسان هۆزی قەرەپەپاق هاتوونەوە دەشتی‌سندوس بۆیە لەساڵی ١٢٣١ ی ك = ١٨١٥ ی زایینی دووبارە هۆزی

---

(١) عشائر العراق الكردية ص ١٠٧

بلباس بۆ ستاندنەوەی سندوس لە چیاکان چوونــە خوارێ و
خویان بۆ شــەڕێکی خوێناوی ئــامادە کردەوە ؛ بوداق خان
فەرمانڕەوای موکری ویستی پێشیان پێ بگرێ نامەشی بۆ ( نائب
السلطنە ) نووسی و داوای کۆمەگی لێ کرد ئەویش ئەمیر خانی
خالی خۆی و جەعفەر تەلیخانی مەراغەی بە لەشکرەوە نــاردە
هاواری بۆداق خانو پێشیان بــەهۆزی بلباس گرت و شــەڕو
کوشتاریان گەرم کرد لەهەردوو لاوە نزیکی پێنج هەزار کەس
کوژرا ، لەم شەڕەدا بلباس کارێکیان بەداگیرکەر کرد با بە
دەواری شڕی بکا ، بەلاّم نەیان توانی لــەم جارەیان هۆزی
قەرەپەپاق لە دەستی سندوس دەربکەن ئیتر زۆر بەپیاوانەو سەر
بەرزی خۆیان کشایەوە بۆ چیاکانو هۆزی قەرەپەپاقیش لــە
سندوس جێ گیر بوون

بەلاّم وەنەبێ ئیتر هۆزی بلباس وازیان هێنابێ و داسەکنا
بن وهێشتبێتیان داگیرکەر بەدڵنیایی لەزێدو نیشتمانی وان دا پەل
ڕاهاوێ بەڵکو لە هەمو فرسەتێك داو هەر کاتێ بۆیــان هەڵ
کەوتبێ دەستی هۆزیان وەشاندوە ، بەتایبەتی ساڵانی ١٨١٨ ـــ
١٨٢٠ ـــ ١٨٢٢ ی زایینی چەند شۆڕش و ڕاپــەرینی هۆزی
بلباسی تێدابوو تەنانەت ساڵی ١٨٢٥ ی ز بلباسەکان لەشەڕێکدا
هێزێکی فارسیان بەتەواوی لەناو بردو تاسەواریان بڕینەوە (١)

---

(١) الاكراد اصلهم ، تاريخهم ، مواطنهم الخ نوســينی
باسيل نيكتين لاپەرە (١٩٤) ڕۆژنامەی کوردستان ژمارە
(١٠) عشائر العراق الكردية عەبباس عەزاوی ل (١٠٧)
تاريخ قاجار بەرگی یەکەم لاپەرە (١٤٩)

نەك هەر ئەوە بەڵكو لەبەر ئەوەی کە نیشتەجێی سەرسنوور بونو هەر کاتێ ئینیان بۆ هاتبێ پەنایان بردۆتە بەر شاخوچیاکان زۆر جار پاشـــاکانی ئێرانیان هێناوەتە عامێلکەو تــەنگیان پێ هەڵچنیون دڵ نیگەرانیان کردونو ئەمنو ئاساییشیان لەو ســـەر سنوورانەی بەشی ئێران پامالّ کردوەو ویستویانە بەئازادیڕابوێرن کەس دەست نەخاتە ئیشو کاریانەوە ، کار بەدەستانیئێرانیش ویستوویانە گەردن کەچیان بنو بەئارەزوی ئەوان ڕەفتار بکەن. بۆیە بەدرێژایی مێژوو ململانێو شەڕو ئاژاوەیان لەگەڵحکومەتی ئێراندا هەبوە تەنانەت وابووە کەشای ئێران چەنەبەریاننەهاتووەو ناچار داوای لە حکومەتی عوسمانی کردووە کە یارمەتی بداو بڵباسەکانی بۆ ئەمبێ بکا (١)

(١) عشائر العراق الكردية ص ١٠٥

# کارەساتی قەتڵ و عام کردنی هۆزی بلباس «مەنگور» لەمەراغە

کتێبی ( تحفەء مظفریة ) ئەم کارەساتە ئاوا دەگێڕێتەوەو دەڵی یەکێك لە کارەساتە دڵتەزێنەکانی مێژوی کوردستان ـ پاش موکریانی قرانەکەی شا عەبباسی سەفەوی ـ کارەساتی قەتڵ و عام کردنی عەشیرەتی مەنگورە لە مەراغە ؛ کەبەداخەوە مێژونوسانی‌وخۆمانەو بێگانە شتێکی ئەوتۆیان لەسەر نەنوسیوە من زۆر تێکۆشام بە ئەنانەت سەرچاوەیەکی باوەڕ پێکراوم وەگیـر نەکەوت کەسالی ئەو کوشتارەم بۆ ڕون بکاتەوە (١)

بەڵام وەکو لەسەرەتای کتێبێکی دەستنوسی کتێبخانـەی ئـەوقافی مەرکەزی لە سلێمانی ژمارە ( ٢٩٥٩ ـ ٢٩٦٤ ) دا نوسراوە ئەم کارەساتە ساڵی ١١٩٨ ی کۆچی ١٧٨٣ ی زایینی ڕوی داوە ئەو کاتە بوداق خان میری موکریان بووە (٢)

(١) تحفەء مظفریة بەزمانی کوردی موکری / ئوسکارمان ، لێکۆڵینەوەی هێمن موکریانی ب١/١٤٧

(٢) ئەم بۆداق خانە بۆداق خانی یەکەم نیە کە بنیات نـەری شاری ساوڵاخەو بەپیاوێکی موبارەك‌و دیندار بەناوبـانگەو ساڵی (١٠٨٩) ی کۆچی ( مزگەوتی سوور ) ی بنیـات ناوە شەرەفنامە ل ٥٤٣

جاوەکو دەڵێن‌و نوسراوە خانەکانی موکری لە مێژ بوە فرمانڕەوایی‌یان کردوە ؛ خەڵکی ئەم مەڵبەندە لەبـــەر خاتری بوداق سوڵتان زۆریان ڕێز لەوبنەماڵە دەگرت ، بۆداق سوڵتان کە ئەمیرێکی کوردی زۆر دادپەروەر بووە لە ســـابلاخ زۆر خۆشەویستە وەك پیاو چاکێك دەچنە سەر مەزاری‌و سوێند بـــە گومبەزەکەی دەخۆن دیارە زۆری حەز لە ئاوەدان کردنەوە بووە پردی‌سوورو مزگەوتی سوورو کۆخی کورتەك کەئێستاش هەر ماون لە کارە باشەکانی ئەون (١)

بەلاّم بەداخەرە ئەو بنەماڵەش پیاوی گەندەیان لێ‌پەیدا بوو خەڵك لەدەستیان وەزاڵە هات باپیراغای مەنگوڕ کە پیاوێکی بەدەستەلاّت‌و مەزنێکی ئـــازاو لێ‌هاتوو بووە ، خەریك بووە حوکمات لەدەس ئەو بنەماڵە بێنێتە دەرێ پێیان زانیوە ، بەلاّم نەیان وێراوە بەگژی‌دا بچن ؛ پەنایان بۆ بێگانە بۆ شای ئێران بردوە ؛ لەویش ئەحمەد خانی موقەدەم حاکمی مەراغەی ـــکە دوژمنایەتی کۆنیشی دەگەڵ خانەکانی موکری هەبووە ـــکردۆتە مەئمووری کوشتنی باپیرئاغای مەنگوڕ ئەحمەد خان فێڵی لـــە باپیراغا کردوە ، بانگێ هێشتنی کردوە بۆ مەراغە ، باپیرئاغاش بەخۆی‌و نۆسەد سواری هەڵبژاردەی مەنگوڕەوە چۆتە ئەو شارە سوارەکانیان بەسەر ماڵاندا بڕیون ، لە شەوێکی دیاری کراودا هەر کەس میوانی خۆی لەخەوی‌دا سەربڕیوە لەو نۆسەد سوارە تەنیا سوارێك دەرچووە کە ناوي وەستا عوسمان بوە وەکو گوترا مێژونووسانی خۆمانەو بێگانە شتێکی ئەوتۆیان لەســـەر

(١) تحفهء مظفرية ب١ /١٤٧

ئەوکارە نامەردانە بەنوسیوە ؛ دەڵێن عەشیرەتی مەنگور پاش ئەو کارەساتە پیاویان لێبڕاوە وەستا عوسمان ژن و منداڵی باپیرئاغای دەرکردوەو ماڵ و دەوڵەتی هەمو عەشیرەتەکەش بەتالآن چوە ؛ هەمزاغای مەنگور کە پیاوێکی شۆڕشگێڕو بەناوبانگەو نیزیکەی سەد ساڵ لەوەی پێش لـــە ڕاپەڕینی ڕزگاریخوازانەی شـێخ ( عبیداللە ) ی نەهری‌دا بەشداری کردوە کوڕی باپیرئـاغای بووە(١) زۆر شتی سەیرو قارەمانانە لەو پیاوە دەگێڕنەوە (٢) باپیراغا کە کوژراوە هەر کوڕێکی بەژن و ماڵی هەبووە ؛ بۆیە جگە لەبەرەی خدری بەرەکانی دیکەی مەنگوڕان هەمو بەناوی دایکیانەوە ناو دەبرێن ، بەرەی زێرینێ ، بەرەی شـەمێ ؛ بەرەی زێنێ ، بەرەی مرۆتێ ، بەرەی ئامانێ خاوەنی کتێبی ( تحفەء مظفریة ) دەڵێ من بەمنداڵی مام بایز ئاغای کوڕی باپیرئاغام دیوە کەیانگوت تەمەنی لەسەد ساڵی هەڵبواردوەو ژنی مردوەو دەیەوێ ژن بێنێتەوە بەلآم ؛ لەنێو عەشیرەتەکەی خۆی دا کەسی پێ‌ناشێ هەمو برازانی (٣)

جا ئەگەر مێژونوسەکانمان لەسەر ئەو کارەساتەیان نەنوسیوە شایەرەکان کە هەمو ڕوداوێکی سەردەمی خۆیان کردۆتە شیعر لێرەش‌دا بێ دەنگ نـەبوون شایـەر لەو بەیتەدا کورتـەی

---

(١) وەکوو لەمەودوا باسی لێوە دەکەین ئەم باپیراغایە کوڕی باپیراغای کوژراوە واتە ئەو باپیراغایەی کە کوژراوەباوکی هەمزاغا نیە بەڵکو باپیریەتی

(٢) تحفەء مظفریة ب١ / ١٤٩

(٣) تحفەء مظفریة ب١ / ١٤٩

کارەساتەکەمان بۆ دەگێرێتەوە دەڵێن و نوسیویانە کەئەم بەیتەش هی عەلی بەردەشانی‌یە هەرکەس چ بر عەلی بناسێ ئەو گومانەی بۆ پەیدا دەبێ چونکە ڕەوانی شیعر ، پوخت و پاراوی زمان ساکاری بەیان و گێڕانەوەی چیرۆك ئەم شکەمان بۆ پەیدادەکا(١)

ئەمەش دەقی ئەو بەیتە فۆلکلۆرییەیە کە دەڵێن بە بەسەیتی باپیراغای مەنگورە .

گوێ ڕادێرن دیوانە — گوێبو لە من بێ دیوانە
مێ شەوو سێ ڕۆژانە — بۆو بکەم مەدحی شێرانە
دۆلابی موکریانە — قاقەز چوو بۆ عیلانە
بی ڕەشەی ڕەسوڵ ئاغایە — دەگەڵ حەمەدی شینانە
ڕابەریان لەوڕەحمانە ، — چۆڵیان کرد ، باگردانە ،

بە عیززەتی سوبحانی — سبحەی دەگەڵ بەیانی
لەشکری باپیرخانی — ڕەنگ ڕەزیری ڕۆمیانی
سوار بوو لە باگردانی
مەنگوڕێ دەمێ وەجاغێ — پیاو بوون لە سابلاغی
ئەدارەك بۆ مەراغێ
بۆ مەراغەی ڕەوانە — سێ‌شەم سەری هەموانە
بەسێ شەمۆی پڕ هونەر — باپیر ئاغای پڕ جگەر
بداخانی بوو دەستە بەر — لەسابلاغێ چوو بۆ دەر
دەڵێ : هیچ‌پەرچت نایەتەبەر
خالق صاحب سەفایە — پەرچی دەوێ دنیایە

(١) تحفه مظفرية ب١/١٤٩

به ئومیدی ئەو خولایه      لێیان دا دەهۆڵو زورنایه
ئەسپیان هاته سەمایه      زۆر خۆشن بۆ دەعوایه
هومێد رەسوولایه      ئەو کاره وایێك نایه
هات گەیه فەخرەقایه      لێیاندا دەهۆڵو زۆرنایه
حەوسەدکەسی [illegible]اگرایه      زەوقی باپیر ئاغایه
شوکر وەبەر [illegible]ولایه      مەکوژن سەیدو مەلایه
[illegible]رعانیان دەسینگی دایه
هات گەیه خ[illegible]ن باغی      باپیر ئاغای قوچاغی
سەیرێ کەیف[illegible] دەماغێ      چوو له عەجەمی یاغێ
باپیر ئاغای خ[illegible] لەڕوو      بەڕۆژی سێ‌شەمو چو
[illegible]می خەڵقی چوو لەدوو
چاویان لێ کرد[illegible]به فەندی      هات ، گەیه وەکیل کەندی
[illegible]وسەد سواری له رەندی
سبحەینێ چێشت[illegible]گاوه      قاسیدیان دەگێڕاوه؟
چی‌ماوه دەنگی[illegible] داوه      قۆشەن نەبووه تەواوه
تەگبیریان لێ [illegible]ناوه      سبحەی بەیانی داوه
هەموو بزووتو[illegible]نوسراوه      دوو عەشیرەتی ماوه
ئەغلەب رمب [illegible]زەرییه      یەك له سەتی کەم نیه
[illegible]بزانن مەسلەحەت چیه
بێ تیبی مەرنەکەنان      بۆرەی عالەم ڕاچەنان
به عەقڵم ڕاچە[illegible]نه      مەقسودیان گۆڕاته
سولەیمان به خ[illegible]و بەبرانه      ڕایان کرده جلیتانه
مەسلەحەتی هە[illegible]انه      بچین بۆسەر عەجەمانه

ڕابەرن بداخانە　　مەراغەی بکەین وێرانە
بێن ڕۆنیشین لێرانە　　مودەبیر کاك سولەیمانە
چونکە گەورەی عێلانە　　چ دەفەرموێ گیانە
ئێرە دەبێ وێرانە　　مارەیان بکەین ژنانە
ئێدی ، چلۆنە سەوزیخانە

هۆی سولەیمانی خەزاڵی ؟　　نەوەی ڕۆستەمی زاڵی
حەوت قوببەی لەمەتاڵی　　پێم نەڵێن ئەتوو منداڵی
لە جلیتی ئەکرد خاڵی　　وەك‌هەوران بە گەواڵی
دەکوژم ماڵو تفاڵی　　درەنگە ڕێی مەکەن خاڵی
گەییە ئەڵڵاهو ئەکبەری　　لینگی‌دا پێش خانی‌بەموشتەری
دەڵێم (خانە ئەتوو کوێندەری　　نۆسەد سواری بەدەفتەری
دەڵێم ( خانە ؛ لەڕۆخێم بور بەموشتەری )

لەبۆ مەراغێن بەری

بۆ مەراغەی بردە خوار　　با بینای پەروەردگار
بەزار خۆشە نۆسەد سوار　　هەم ڕوحمبەرو جەببار
لیزراییل بۆ جلۆدار　　بۆ مەراغەی بردە خوار
بۆ مەراغەی ڕاکشان　　ورشەو رشی کەمبەران
بێنی میشك‌و عەنبەران　　فەندی پەپاغ بسەران
قەتێ نابێ گوزەران

قەت نابێ گوزەرانە　　عەجەم زۆر بێ‌ئیمانە
لێن تێك دەدەن مەکانە　　سەرن دەبڕن لێرانە
خدر ئاغای نەوجووانە　　چوە سەرخانی بەڕمبانە
بابە لێ‌دەم ئامانە

بابیر دەڵێتن کاکە          کەس لەوێ مەسلەحەتی ناکا
بداغم دەگرت پاکە          هیچ دەهۆیەن لێ ناکا
لەگیران بچین چاکە          جێگاکەن زۆر هەمناکە

عەجەم یەکجار هیلاکە

عەجەم هیلاکو زۆرزانە          چوە سەرجانی بەرمبانە

دەڵێ: بابە لێ دەم ئامانە

بانگم وەبەر پادشای لەژوور          خان ناردنی دوور بەدوور
بڵباس هاتن بەجەمبوور          رانك رەشی چەکمەسوور
خان ناردنی بە حوجەتە          بڵباسان ئالەو بەختە
بەسی رەختن دەزەردا          کاکە رەشی نامەردا
هاتە خوارێ لەسەردا          ئیمانی پێ بوو هەردا
مەنگوری خەرمب جۆڵانە          چاویان کەوت بەزێرانە
ومزور کەوتن یەکانە          چەند شیوی پڕ دەرمانە !
چەندی شیتو شەرابە !          عەجەم بوون بەجەللابە
موکری بوون بەقەسابە          هیچ کەس والێ دەرنابا
چلۆن دەبێ ئەو حیسابە          هەموی مەستی شەرابە
وای لێ دەهابا کەسە          خالەق تۆی فەریاد رەسە
مەرگە بە هەروەزە          بداخان لێی بوو قەزا

رێکی دەدان بەخەزا

تایفەی خان پیری          رێکی دەدان بەشیری
بوو بەخانە بگیری          ئیسلام قربوو بەشیری
بەشیری قڕبوو ئیسلام          تیان دابوو قەتڵو عام
قەتڵو عامیان تێ دابوو          سولەیمان بەخۆو بەبرانبوو

سولەیمان بەخۆو بەبرانە دەردەچو لە دەربانە
ئەگەر لەدەربان دەرچوو چوارو پێنجی کەوتە دو
خەلاس بوونی بۆ نەبوو
بۆی نەبوو خەلاس بوونە لەو کافرەی دەەلعوونە
بەو رمبی دەسێ سوونە بە داسی کەرەنتوونە
هەروەك گەنمیان دەدروونە
هەروەك گەنمو سواڵە دەخوێنێ دا شەلاڵە
بلباس حاڵت بێخاڵە
لەولای بێشێرە خرە تۆپیان لێدا بە گورە
حەوتی لێبوون بەورە دەنگی لە عەرزێ برا
ئافەریم وەستای خەڕات دەست بە خەنجەرێ دەدات
حەوت ماڵی کردن بەرباد
وەستا عوزێری هەندوو خەنجەری شاهو تەشوو
لەبەر گەڕەکێ داچوو بەڵێ خەلاسی نەبوو
هۆیە وەستا عوزێری حەوت ماڵ بەوەجاخ کوێری
هەر یەکێکیان دەبوێری ئاویتی جەزائیری
دابووی لە تەپڵی سەری ئەویشی کرد بێبەری
کوامەرزینگ؟ کوائۆمەربڵ؟ شۆڕە لاوی شلو ملی
لە کۆلانان بوونە جل
بوونە جل لە کۆلانان لەشی دەوان نەوجوانان
کەوتبون لە کۆلانان لە کۆلانانو کەناران
لەشی دە شۆڕە سواران وەك بزانگی دەواران
سەریان گەییە حەساران

لە حەساری هەوا گرد      لە بلباسی دموا خورت
لەشڕو کەلەشێی بونە پرد      عەجەم بەسەردا ڕابرد
هەرکەسی میواتی خۆی کوشت ،
بە دەهۆڵو زورنا هاتنە سەر باپیرئاغا لە بداخانی پرسی
لە باپیرئاغای ئەخوێندیە      لە بداخانی پرسیە
(خان) ئەوقوونە قوولەچیە؟      دەڵی باپیر شۆگاییە ؟
ئەوە دەهۆڵو زوورناوشاییە      ئەوە پیشەی ترکییە
زموقە لە بۆ خەڵقییە
ڕۆژێکی لە ڕۆژ ئاوایە      خان باپیر لە سەرایە
ئاوڕی تۆپخانەی دایە      زەلیل باپیر ئاغایە
ئێرەی هیچ بۆ پێك نایە
خدری شوریاڵ هەڵیناوە      لە پێش بابی ڕاگیراوە
حەمەسوور بێ چەڵەنگی      هەڵیان ئەشکاونە سینگی
کوڕ لەسەر دەنگی بابی      لێیان دا بە جەللابی
تۆ قەت موسڵمان نابی
سبحەینێ ئەلبەحەر      کوێتو بۆزو سەقەر
لە خاوبان هێنە دەر      لێی کەن زینی موحتەبەر
توندی بکیشن تەنگەوبەر !      پێی نا لەڕکێف کەوتەسەر
سوار بێ پەپاغ بەسەر ؟
پەپاغ بەسەر سوار بێ      خێڵی فەقیر هەژار بێ
موکری هەروا داغدار بێ      هەر هاوارو لێدان بێ
هەر هاوارو ...دانە      بێ سەردارو خێزانە
دەڵێی مەری بێشوانە      پەخش بون لە زەویانە

دۆلابی بەگزادانە      سەرکردەی موکریانە
خراب بوون ئەو کارانە      بەقڕی دان موسڵمانە
یەکیان نەمان ئەوانە      هومێد بۆداغ سوڵتانە
قبووڵ نەکا لەوانە      بۆچ بێ دینی غەیانە
وای کرد بۆ عەجەمانە      پێیان نەکا موتمانە
غەلیزن ئەو سەگانە      نەمرە ئەو بداخانە
ناترسێ لە گۆڕخانە      چییان کرد بۆ بەستەزمانە
ماڵی خۆی کرد وێرانە      کەسی نەهێشت لە عیلانە
ڕەبیی سەدجار شوکرانە      چونکە پێشکار شەیتانە
دەست هەڵگرێ لەو کارانە
هاتو گەییە کارێزێ      منداڵی پڕ بە ئامێزێ
ئیخسیر چونە تەرریزێ      هاتو گەییە درهازی
مەحبووبیان بژارد لە ڕیزێ
هاتە خوار لە لاچینی      لەت بێ لە تێوی زینی
لە بلباس ، بەقینی
برایم ئاغا بێ امسەردا      تاقە سوارەی بێ‌گەردە
خێزانێ تێکدی وەردا
دێکدی وەردا خێزانە      حەسەنی بەکر ئاغانە
مێردە ڕۆژی تەنگانە      بەری هەڵنەدا گۆرانە
مەلا ڕەسوڵ بێ فەڕە      دەپێش بداغی گەڕا
خانە بەسی بێ ئەو شەڕە      ئیسلام هەمووی وەرگەڕا
ئیسلام پاك وەرگەڕاوە      هەتتا سێلمێ هەڵناوە
تاسێلمو بەیتاسی      ئیخسیر ، بەسێ عەبباسی

بەسێ عەبباسی ئیخسیر زینی رۆمیانو بارگیر
لەسەری بۆزەرمبو شیر بداخانی جیهانگیر
بداخان بو بە دوایی هەزار مەری شۆگابی
هەر هەرزانە ، خۆرایی دەیان‌دا مەرو شایی
بزنێك پێنێ ئەو کارە لە موی بکرێ دەوارە
بەهای بزنیە دوو پارە هەزار گای بێ‌جوت بەندە
قیمەتی گای خولاّ بەندە بلّباسان کاریان گەندە
لە بلّباسی گەدو مرد خزمەتی خانیان نەکرد
بۆیە بەدیان لێ رابرد خان عەرزی شای لەوان‌کرد
بۆیەیان تەگبیر لی‌کرد

خان گوتی

(خزمەت بەئەرمێنیان کرد بۆیە پاکی برد قڕی کرد
قڕی کرد لە زەمانی بنۆڕنە تەگبیری خانی
وا گوزەرانی دەزانی ئەمینی دەولّەتانی
بلّباس زۆر بەستەزمانی خزمەتو نەکرد بەخانی
بۆ خۆو پەیدا کرد غەیانی تایفەی بوداغ سولّتانی
لەکن پاشای پەروانی مەنگوڕ زۆر بەستەزمانی
بەستە زمانی بێ‌شومار نەیان‌دا خەرجو بێگار
خانیان لێ‌بوو دەعوا کار هاتنە پێش پیادەو سوار
مالّیاتی تادەیە چ جار وای گوت باپیری نازدار
بۆ خۆم دەبمە حاکمی شار خانی دەمردەکەم ئەو جار
خانی دەمر دەکەم بەقین بۆ خۆم دەبمە جێ‌نشین
دەلّێم بسەگزادە چ نین

ئەگەر ئەو قسە هات ڕابرد　　خان ڕۆنیشت تەگبیری کرد
قسەی خۆیان پاك یەك کرد
عەرزی پادشایان دەکرد　　پادشا لەوانی قبوڵ کرد
بداخانی گردو خورد　　مانگێکی دی سەیری کرد
پاك مەنگوری وەخو کرد　　سەرتاپای خەڵات دەکرد
بداخان گوێی بمێنم　　باپیر ئەمنت دەزبێنم
سابلاغێت بۆ دەستێنم
باپیر مەبە ئینتیزار　　دەبێ ببیە حاکمی شار
لە بەرم هەیە یەك کار
کارم هەیە لە وێندەرێ　　جارێ دەنێرم چەپەرێ
چەپەرێکی بەڕموان　　بۆ کن پادشای بەدڵو جان
مەراغەی بکەم وێران　　پادشای دەکەم بێخودان
بۆ خۆت بیە ئاغای هەمووان
لە مەنگوری گردو مرد　　قسەی خانیان قبوڵ کرد
بەحەوتوێکی پاکیوەخو کرد　　لە سابلاغێ‌ی تەگبیر کرد
گوێ‌بو لەمن بێ گەلی جەماعەتێ
کەس بەبەگزادان هەڵ نەخەڵەتێ (١)

---

(١) تحفەء مظفریة ب٢/ ٣٢٤ ــ ٣٤٢

# شۆڕشی هەمزاغای مەنگوڕو ڕاپـــەڕینەکانی

وەکو گوترا بایراغا بەخۆی‌و لەشکرەکەیەوە لـــە مەراغە لەناوچوون تاقە زەلامێك نەبێ کەسیان لێ‌دەر نەچوو ئاسەواری پیاوی شەڕکەریان بڕایەوە

جاوەکو مامۆستا عەبدولقادری دەباغی دەڵێ :(١) لەوکاتەی بایراغا شەهید کراوە ژنەکەی منالی لە سكدا بووە پاشی چەند مانگێك کوڕێکی دەبێ کەبەدابو نەریتی عەشائیری ناوی دەنێن باپیر واتە ئەم باپیراغایە باپیراغای دووهەمەو لە شـــەش ژن هەژدە کوڕی دەبێ کە هەمزاغا چکۆلەی هەموویانە باپیراغای دووەم لەگەڵ تایفەی مامشی دەبی بەشـــەڕیان‌و لـــەگەڵ چەند خزمێکی خۆی دەکوژرێ کاتێ کەتەرمی کوژراوان دەنێژن‌و بۆ مەجلیسی پرسەو سەرەخۆشی دادەنیشن هەمزاغای کوڕەبچکۆلە، بەڵام بلیمەت‌و ئازا دەچێتە جێگای بابی دادەنیشێ‌و بە قەندەدار

---

(١) لێرە بەولاوە تەواوی نوسینەکەی مامۆستا دەباغی کەلـــە گۆڤاری کاروانی ژمارە (٦٥) ی ساڵی ١٩٨٧ ز ل ١٣ــ ١٧ دا بەناوی ( هەر کەسێ سمێلی سوور بوو هەمـــزاغا نیە ) لەگەڵ دەست لێدانێکی کەمدا ڕاگوێز دەکەم

ــ کە ناوی پیرۆت دەبێ ــ ئەمر دەکا قەندەی بۆ تێکا ؛ بە دابـەو نەریتی عەشائیری لەو ئاکارە مانای ئەوەیە کە من: مەزن‌و سەرداری تایەفەو عێلم ــ هەر حەڤدە براکەی سەری تەعزیمی بۆ دادەنەوێنن‌و مەزنایەتی هەمزاغا دەسەلمێنن

پاش تەواوبوونی پرسەو سەرەخۆشی لەشـــکری مەنگوڕان کۆ دەکاتەوەو بـــەتەباری دەچێتە سەر مامەشان‌و زۆریـــان لێ دەکوژێ‌و تالآنیان دەکا ؛ ئازایی و لێزانی‌و وریایی هەمزاغا سەرنجی هەموان بۆلای خۆی ڕادەکێشێ‌و عەشیرەتەکانی دیکەی وەك پیران‌و دێبوکری‌و گەورك‌و دیکەش بەگشتی دەکەوێتە ژێر ڕکێفی‌و بەناردنێ دیاری‌و خزمەت‌کردن بچووکی خۆیان‌دەنوێنن.

ئیتر هەمزاغا بۆ هەر هۆزو بـــەرەبـــابـــەو نـــاوچەیـــەك گەورە پیاوێ دادەنێ بۆ نموونـــە قادراغا دەکاتە ســـەرۆکی دێبوکریان لەکاتێکا کە هەمزاغا لە کوێستانی گەدەو ســـپی سەنگ دەبێ‌و زوربەی مەنگوڕان لەوێ دەبن‌و هاوین لـــەوێ بەسەر دەبەن هەمزاغا هەر لەبیری تۆڵەی باپیراغای شەهیددادەبێ کە ڕۆژێ خەبەری بۆ دێت کەحەوت صەد سواری بەگزادەو قەرەپاپاغ هاتوون‌و لەگردی قەرەپاپاغان نزیکی سابلاخ خێوەتیان هەڵداوە وێ دەچێ خەیاڵێکیان هەبێ .!!

هەمزاغا بەگورجی خزمان‌و عەشرەتی خۆی کۆ دەکاتەوەو وەڕێ دەکەوێ‌و تەنانەت ئەو خەبەرەی وەك مزگێنیەکی گەورە وەردەگرێ‌و هەواڵ هێنەر خەڵات دەکاو دەڵێ تۆڵەی باپیری شەهیدم دەستێنمەوەو هەر ئەو عەصرە ڕێ‌دەکەوێ بەپەلە خۆی‌بە شەڕگە دەگەیەنێ عەجەمان بێ‌خەیاڵ لە خێوەتەکانیان لوەستوون

ئاگایان لە کارەسات نیەو ڕەنگە خەیاڵی کوشتنی کوردانو تاڵان مەستی کردبێ کەهەمزاغا لەشکری خۆی دەڕازێنێتەوەوبەشێوەیەکی ڕێكو پێك هەر قوڵێك بەفەرماندەیەکی ئازاو لێوەشاوەدەسپێرێو لە بەرەبەیاندا عەجەمان دەشڵەژێنێو لەشیرین خەویان هەڵدەستێنێ!

کوردێ دەکەونە گیانی عەجەمانو لەماوەی سەعاتێکدا وایان شڕ دەکەن کەتەنیا تاقەسوارێك دەتوانێ گیانی بەدەربەرێو هەڵ بێت ، گزنگی هەتاو لەکەلاکی عەجەم دەداتو دونیا ڕوونـاك دەکاتەوە (١)

ئیتر بەتەواوی ئازایەتیو نەبەردی هەمزاغای مەنگوڕ بەوڵاتا بڵاودەبێتەوەو باسو خواسی ئازایەتیو هەڵمەتی شێرانەی دەبێتە شەوچەرەی دیواخانانو شایەران بەیتو باڵۆرەی لێ هەڵدەبەستن.

---

(١) گۆڤاری کاروان ژمارە ٦٥ ( ل ١٤ ــ ١٥ ) وتارەکەی مامۆستا عەبدولقادری دەباغی

# ٧
# یرشي والی بەغدا (تقی الدین پاشا)

## بۆ سەر هەمزاغای مەنگوڕ ساڵی ١٢٨٤ ی ك ــ ١٨٦٧ی ز

تەقیەدین پاشا لەڕۆژی (١٧)ی مانگی ( ربیع الاول ) یساڵی ١٢٨٤ ی كۆچی = ١٨٦٧ ی زایینی بەوالیەتی گەیشتەبەغدا كاروباری وڵاتی بەدەستەوە گرت پێشتریش موتەصەریفیشارەزوور بوەو ڕوتبــەی میــری میرانی هەبوو (١) پێیــان گوتووە ( بەگلەر بەگی )

ئالەم كاتەدا هەمزاغای مەنگوڕ لــەترسی دەوڵەتی ئێــران كەوتبوە چیاكانی سەر سنووری عێراقو ئێرانو چەند ئاژاوەو شەڕو شۆڕیشی لەبەشی كوردستانی عیراقیش نابوەوە والی بەغدا بەم كارە زۆر تەنگەتاو بووبو ؛ بنەماڵەی غەفووریيانیش لــە كۆیسنجەق كە پەیوەندییان بە مەنگوڕەكانــەوە هەبوو حەماغای براگەورەی غەفوورییان كە میرقەڵاتو ئاغا دەربەندی بووە بە نیازی بەرژەوەندیو كاردۆستایەتیو لەخۆ ئەمین بوون دۆستایەتی لەگەڵ مەنگوڕان بەستبوو ئەمەش ببوە هۆی دڵ نیگەرانی والی بەغدا لە بنەماڵەی غەفوورییانو هەڵوێستەكەیانیانی بەدڵ نەبوو ڕقی لێ هەڵگرتبوون ؛ لەبەر ئەوە ساڵی ١٢٨٤ ك ١٨٦٧ ز والی بەغدا تەقیەدین پــاشای ناوبراو بــەنیازی سەركوت كردنو گرتنی هەمزاغای مەنگووڕ ــ كەئەو كاتــە لە ئێران قاچاغ بوو لــە

---

(١) تاریخ العراق بین الاحتلالین ج٧/١٥٤ و ١٥٧

دەوروبەری بیتوێن و چیای قەندیل دەژیا ــ بەهێزێکی گەورەوە لە بەغداوە بەرەو کوردستان مل دەنێ ، تەنها ڕێگایەکیش کە سوپای حکوومەتی لێوەبڕوالەکەرکوکەوە بۆ بیتوێن و مەنگوڕایەتی ڕێگای کۆیە بووە . پاشا دێتە کۆیەو خێوەت و خەرگا لەپەناشار هەڵ دەداو غەفووری ترسیان لێ دەنیشێ و پیاوە بەرچاوەکانیان لە شار دەردەچن و پاش ماوەیەك پاشا بەڕێگەی هەیبەت سوڵتان دا بەرەو بیتوێن دەڕوا

حاجی مەلا ئەسعەدی جەلیزادە باپیری مەلای گەورەی کۆیە لە لاپەڕەیەکی کتێبی (فتاوى ابن حجر) کە لەلایەن عبدالرحمان سابلاغی و عەبدولقادر هاڵەبی‌یـــەوە لە ساڵی ١٢٦٦ کۆچی بۆ حاجی مەلا ئەسعەدی مامۆستایان نووسیوەتەوە بـــەخەتی خۆی ئەمەی نووسیوە

( طلع تقي‌الدين باشا الى اصلاح ماأفسده همزه آغا المنگور من يوم الجمعة من خارج كوى متوجهاً الى رانية آخـــر صفر سنة/١٢٨٤ هـ ) (١)

واتە تەقیەدین پاشا ڕۆیشت بۆ چاك کردنەوەی باری‌ئاسایی‌و دامرکاندنەوەی شەڕو ئاژاوەیەك کە هەمزاغای مەنگوڕ بـــەرپای کردبوو لە دەرەوەی شاری کۆیە ڕۆژی جومعە کۆتایی مانگی سەفەر ساڵی/١٢٨٤ ی کۆچی بەرەو ڕانیە کەوتە ڕێ

خۆلاسە خواو ڕاستان والی (پاشا) بۆی دەلوێ هەمزاغـــا دەسگیر بکات لە گەڕانەوەدا سەر لەنوێ بەکۆیەدا دێتەوەو بەناوی حەسانەوە وەها ڕادەنوێنێ کەوا چەند ڕۆژێکیان لەکۆیێ

---

(١) حەماغای گەورە / مەسعود محمد ( ل١١٨ )

دەمێنێتەوە ؛ غەفورییەکانیش لە گوندی ( میر سەیید ) خۆیان دا دەنووسێنن‌و گوێگری سرکەو کرکەی حکوومەت دەبن(١)

تـــەفیەدین پاشا بەئاشکرا هیچی وەها ناکات‌و نـــاڵێت کە غەفووری لێ‌ی بسڵەمێنەوە . هەتا لە شەوێکیانا شەبەیخونیان بەسەر دا دەدات‌و غافڵگیریان دەکات‌و ئاپلووقەی گوندەکە دەدات‌وئەمجار هروژم بۆ خەڵکەکە دێنێت‌و کوشتارێکی باش لە غەفوورییەکان دەکاو برای حەماغا دەکوژرێ‌و حەماغا بۆ خۆشی برینداردەبێ.

ئەمجار والی بەرەو بەغدا دەگەڕێتەوەو هەمزاغای مەنگوڕو حەماغای کۆیە بەدیلی لەگەڵ خۆدا دەبا بۆ بەغداو حەپسیان‌دەکا پاش ماوەیەك هەمزاغا ــ دەماودەم دەڵێن  ماوەکە حەوت ساڵ بووە ــ بەرەڵلا دەکرێ‌و دەگەڕێتەوە بۆ وەلاتی مەنگوڕایەتی . دەبێتەوە بەسەرۆك هۆزی مەنگوڕو مەزنایەتی مەنگوڕان دەکا(٢) دیارە ئەمە پێش ساڵی ١٨٨٠ ی زایینی بووە

حەماغاش پانزە ساڵی ڕەبەق لە بەندیخانە بەسەر دەبا

---

(١) هەمان سەرچاوە ل ٤٥ ــ ٤٦

(٢) بەبڕوای من‌و بەگوێرەی سەرچاوەکان هەمزاغای مەنگوڕ دووجار لە عێراق گیراوە جارێکیان لە بەغدا حەپس‌بوومو ئەمجارەیان کە گەڕاوەتـــەوە لە ڕیش سپی‌و پیاو ماقولانی مەنگوڕ تورە دەبێ لەسەر ئەوە کە ڕێزی قادر ئـــاغایان نەگرتووە نەك لێ‌تورەبوونـــەکە دوای بەرەڵلابونـــەکەی ئەستەمبوولی بووبێ وەکوو لەمەودوا نوسینەکەی دەپـــاغی دەی گەیەنێ

# هاوبەشي كردنی هۆزی بلباس

## لـە شـۆڕشـەكەی شێخ عوبـەیدولـلای نـەهری‌دا

كە هەمزاغای مەنگوڕ لــە بــەندیخانە ڕزگاری دەبێ و دەگەڕێتەوە بۆ ناو هۆزو عەشیرەتی خۆی بەتەما دەبێ وەندەی بۆی بكرێ بەئاسوودەیی‌و بێ‌ئازاوە ژیان بەسەر بەرێ ، بەلام وەكو دەلێن ( تەگبیر لەگەل تەقدیر جییایە ) ، ( ئـەوێ لای عەبد خەیالە لای خوا بەتالە

زۆری پێ‌ناچی ڕاپەڕین‌و شۆڕشی شێخ عوبەیدوللا دەست پێ‌دەكا ، هۆی بەرپاپوونی ئەم شۆڕشە وەكوو مامۆستا جەلیلی جەلیــلی نوســویەتی گوایە ( لە ســەرەتای مانگی تــەموزی ١٨٨٠ ) ی زایینی موتەصەریفی ( ورمێ ) عەبدولقادری كوڕی شێخی ڕاســپاردبوو كە باج‌و خەراجی ناوچەی ســۆماوی كۆ بكاتەوە بیدات بەكاربەدەستان ؛ عەبدولقادر ڕازی نەبوو ئــەو ڕاسپاردەیە بەجێ‌بهێنێ

لەمەوە موتەصەریف كەوتە بــەكار هێنانی سیاسەتی دوو بەرەكی نانەوە ئەوەبوو هات یەكێك لە سەرۆكە كوردەكانی سۆماوێی ڕاسپارد كە ناوی عەلی خان بوو ئەو باج‌و خەراج‌و ملكانەكان كۆبكاتەوە ، عەلی خان بۆ ئەم مەبەستە ( ماشە ) ی كوڕی نارد بۆ ( سۆماوی ) شێخ عەبدولقادریش بەم كارەزۆر ناڕازی بوو خەبەری بــەشێخ عوبەیدوللای باوكی داو شــێخ

عوبەیدوڵلاش پشتی شێخ عەبدولقادری کوڕی گرت‌و ئیتر سەرەتای بەرپابونی شۆڕشێکی خوێناوی لەئاسۆوە خۆی دەرخست

ناوو ناوبانگی پیرۆزی بنەماڵەی سەید تەهای گەورەو شێخ عوبەیدوڵلای نەهریش لە مەڵبەندی ژووروی کوردستانی ئێران‌و موکریان ڕەنگێکی پیرۆزایەتی دەدایەوە

حەمزاغای سەرۆکی هۆزی مەنگوڕو ناسراوی کورد پاش کۆبوونەوەکەی شەمدینان ، چالاکانە کەوتە خۆ ئامادەکردن بۆ ئەو ڕاپەڕینەی ئەمرۆ یا سوبەی دەتەقێتەوە ، هەستی کوردایەتی حەق ئەستاندن سەرانسەری کوردستانی داگرت‌و لەپێش هەموو کەس‌دا سەرداری ئازاو بلیمەت حەمزاغای بۆ کوڕی خەباتی چەکدارانە ڕاکێشا ( مەسەلەی کوردی دەڵێ خەنجەری دەبان لە کالان ناوێستێ )

حەمزاغا بەدڵ‌و بەگیان ئاشقی ئەو ڕاپەڕینە بوو بەمەشەوە نەوەستا خێڵە کوردەکانی تریشی ڕام کردوو وای لێ‌کردن کە پاڵ بدەن بەلای شۆڕشەکەداو ئەو نەخشەو پیلانەی لە کۆبوونەوەکەی شەمدینان‌دا بۆ پێك هێنانی ڕاپەڕینەکە بڕیاردرابوو لەلایەن گەلێك لە دانیشتووە کوردەکانی ئێرانەوە پەسند کراو پێشوازی لێ‌کرا

لەلایەکی ترەوە کاربەدەستانی ئێران ( بەڕێوەبەری‌سابلاغ ) بەرامبەر کردەوەکانی حەمزاغا کەوتە ئازاردان‌و چاوترساندنی خەڵکەکە ، ئیتر حەمزاغا بانگی ڕاست بوونەوەی عەشرەتەکەی خۆی‌داو لە دەوڵەت یاخی بوو پەنای بردە بەر شێخ‌و داوای پشتگیری‌و یارمەتی لێ‌کرد لە مانگی ( ئاب ) دا شێخ‌عوبەیدوڵلا

هەزار چەکداری بەسەرۆکایەتی شێخ عەبدولقادری کوڕی نارد بۆ یارمەتی دانی مەنگوڕ

بەپێی ئەو نەخشەی دانرابوو دەبوو لە یەکەم هەنگاودا هێزی هەرە گەورەو چەپۆك هاوێژ بەسەرۆکایەتی شێخ عەبدولقادرو هەمزاغا سابلاخ ( مهاباد ) و دوایی ئەورێز بگرن (١) هێزی

---

(١) هێزەکەی هەمزاغاو عەبدولقادر بێ ئەوەی لەلایەن هێزەکانی سەر سنووری ئێرانەوە بەرهەڵستی بکرێت گەیشتنە مەرگەوەڕ لەوێش سەرۆکە کوردەکانی ئەو ناوچەیە چوونە ڕیزی هێزەکەوە لەوانە مەحموود ئاغا بە (٥٠٠ــ٦٠٠)هاتەلای کوردە ڕاپەڕیوەکانو ڕویان کردە ناوچەی شنۆ ،لەوێش چوار سەد کەس هاتنە ڕیزیانەوە لە (١٠) ی ئەیلوول دا شۆڕشگێران دەوروبەری مەنگوڕیان گرت ؛ لەوێش زیاتر لــە هەزار سوارە هاتنە ڕیزیان لە (١٥) ئەیلولدا گەیشتنە دەوروبەری لاهیجان کە عەشرەتی پیرانی تیائەژیا ئەوکاتە عەشرەتی پیران خاوەنی دوو هەزار سوارە بوو

مامۆستا جەلیلی لە سەرباسەکەی دەڕواو دەڵێ :ــ

بەلای کەمەوە هەموو عەشرەتە کوردەکانی ئێران لایان دایە لای شێخ عوبەیدوڵڵا لەوانە مەنگووڕ پێنج هەزارتفەنگەو زازا هەشت هەزار موکری دە هەزار کاوریك ؛ شکاك ، جاف پەنجا هەزار ، پیران ، ئاکۆ ، زودیەو هیتر

حکومەتی ئێران ناچار کەوتە بەکارهێنانی هێزی سوارە؛ئەو هێزەی تەنیا لە ڕۆژانی شەر لەگەڵ دەوڵەتێکی تردا بــە کاری دەهێنا ئەم هێزی سوارە نیزامیە یاریدەیەکی =

= زۆری شاهی‌دا بۆ لەناو بردنی ڕاپەڕینەکەی کورد ئیتر بە دەستێکی ڕەق‌و دەروونێکی ڕقاوی پێ‌بەزەیی ئـەو هێزە کەوتە گیانی هەموو ناوچەکانی ئێران

تەیمورخانی سەرداریّ ماکو ؛ بەگەرمی خۆی بۆ لێدانی ڕاپەڕینەکەی کورد ئامادە کـــرد بەزۆری هەموو هێـــزە جەنگییەکانی خانیتی پڕ چەك کردبوو ــ بەگشتی‌مینوروسکی لەو گەشتەی‌دا کەبە خانیتی ماکین‌دا کردی لەڕاپۆرتەکەی‌دا ئەنووسێت ــ لەمناڵ‌و پیاوانی پیری بەتەمەن چوو بەو لاوە کەسی تر نەماوەتەوە جگە لەمەش تەیموورخان زۆری‌لە دانیشتوە ئەرمەنیەکان کرد کە بەشداری پەلاماردانـــەکەی کورد بکەن

شێخ عوبەیدوڵڵا کەبیستی تەیمورخان بە لـــەشکرێکی پێنج هەزار کەسەوە لە سلّماسەوە بەرەو ورمێ کەوتۆتە ڕێ سوپایەکی دوو هەزار چەکداری بەسەرۆکایەتی موحەمـــەد صدیق ناردە سەر بەڵام تەیمورخان توانی ڕێگاکەی‌خۆی بگۆڕێت‌و لە ڕێگایەکی ترەوە بەرەو ورمێ بڕوات ئەوسا عوبەیدوڵڵا ناچار بوو خۆی ڕوو بـــەڕووی تـــەیمورخان بوەستێ لەیەکەم بەیەکا چونا لەنزیك (بیلاّوی) عوبەیدوڵڵا توشی نەهامەتی هات شێخ ناچار بوو بەهێزەکەیەوەبەرەو جانیسقەلاّ بگەڕێتە دوواوە

خۆ فرۆشتنی سەرۆکە کوردەکان ، ڕاکردن‌و بەجێ‌هێشتنی هێزی ڕاپەڕیوەکان عەبدولقادرو هەمزاغای ناچار کرد =

= خێرا بەرمودوا بگەڕێنەوە لەلای بینابـــەوە کوردەکانو هێزەکانی ئێران بەیەکدا چون لە ئەنجامدا هێزیڕاپەڕیوەکان زیانێکی زۆریان لێ‌کەوت

ئەو زیانەی ساڵی ١٨٨٠ لە ڕاپەڕیوەکان کەوت ؛بەزۆری بەهۆی ئەو سەرەك عەشرەتـــە کوردانەوە بوو کە تـــەنیا جەردەیی‌و تاڵانی کردن هانی دابوون بێنە ڕیزیڕاپەڕینەـــ کەوە دۆخی ڕاپەڕینەکەش هێلەی لە بەرەو نوشوستی چوو لە ئەنجامی ئەوەی چەند دەرەبەگێکی کوردی‌بەشدار بووی ڕاپەڕینەکە ئامانجو مەبەستییان تەماع‌و بـــەرژەوەندی تایبەتی خۆیان بوو

هێزەکانی ئێران کە بەرهەڵستیەکی ئەوتۆیان بەخۆیانەوەنەدی بەدرێژایی ئەو ڕێگـــاو بانەی پیایا ئەڕۆیشتن گونـــدەکانی کوردیان تاڵان ئەکردو ئەسوتاند ؛ هەر کوردێکیان بـــەر دەست بکەوتایە ئەیانکوشت ، بەزەییان بەمناڵ‌و ئافرەت‌و پیرەکاندا نەئەهاتەوە ، هێزەکانی سوپاهسالار کەلەتارانەوە نێردرابوو گەلێك لە گوندەکانی دەوروبەری سنەیانسوتاند بەوانەی‌ڕۆژنامەی ( وەقت ) سوپەهسالار فـــەرمانی دابوو هێزەکانی بەزەییان بەکوردا نەیەتەوەو گوندەکانیانبسوتێنن‌و هەرچی گەنم‌و جۆیەکیان هەیە لەناوی بەرنو بەبرســـێتی بەجێیان بهێڵن

لە ئەنجامی هێرش‌و پاڵەپەستۆی هێزەکانی ئێرانەوە شـــێخ عوبەیدوڵلاو هەمزاغاو سەرۆکە کوردەکانی تربەخۆیانو =

دروەمیش بەسەرۆکایەتی موحەممەد صادیق ( دووەم کوڕی شێخ ) ( ورمێ ) بگرێت

هەرچی هێزی سێهەمیشە کەبە سەرۆکایەتی ( خەلیفەموحەممەد سەیید ) بوو دەبوو هەموو ئەو ناوچانە بگرێت کە کەوتبوونە ڕۆژئاوای گۆماوی (ورمێ) وە کەبریتی بوو لەشاری سلماس و خۆی و چەند شوێنێکی تریش

شێخ عوبەیدوللا خۆی سەرکردەی گشتی ئەم دوو هێزەی دووایی بوو هێزەکەی هەمزاغاو عەبدولقادر بێ ئەوەی لەلایەن هێزەکانی سەر سنووری ئێرانەوە بەرهەڵستی بکرێن گەیشتنە مەرگەوەر لەوێش سەرۆکە کوردەکانی ئەو ناوچەیە چونە ڕیزی هێزەکەوە لەوانە مەحموود ئاغا بە ( ٥٠٠ ــ ٦٠٠ ) کوردەوە لەگەڵ ڕاپەڕیوەکان ڕویان کردە ناوچەی شنۆو لەوێش

= هێزەکانیانەوە لە ڕێی شنۆو لاجانەوە چوونە هەرێمی مەرگەوەر چوار فەوجی پیادەو هەزارو پێنج صەد سوارە بەچوار تۆپەوە بەسەرۆکایەتی سەرتیپ ئاغا خانو ( ناصر الملك ) شوێنیان کەوتن لە تشرینی دووهەمدا ڕاپەڕیوەکان سنووریان بڕیو چوونە خاکی تورکیا ، ئەوسا حکوومەتی شای ئێران داوای لە ئەستەمبووڵ کرد سەرکردەکوردەکانی تەسلیم بکات،بەریتانیاو نەمسا پشتگیری داخوازییەکەیان کرد بۆ نموونە هۆشیۆنی باڵیوزی بەریتانیا لە ئەستەمبووڵ داوای لە کاربەدەستانی عوسمانی کرد یان خۆیان سزای عوبەیدوللا بدەن یاخود تەسلیمی ئێرانی بکەن

(٥) ڕاپەڕینی کوردەکان ساڵی/١٨٨٠ ل/١٤١

چوار صەد کەس هاتنە ڕیزیانەوە لە (١٠) ی مانگی ئەیلوول دا شۆڕشگێران دەوروبەری مەنگوڕیان گرت لەوێش زیاتر لــە هەزار سوارە هاتنە ڕیزیان لە (١٥) ی ئەیلوول دا کەیشتنە دەورو بەری لاهیجان کە عەشیرەتی پیرانی تیانەژیا ؛ ئەو کاتە عەشیرەتی پیران خاوەنی دوو هەزار سوار بوو

مامۆستا جەلیلی لەسەر باسەکە دەڕواو دەڵێ

بەلای کەمەوە هەموو عەشیرەتە کوردەکانی ئێران لایاندایە لای شێخ عوبەیدوڵڵاو هاوبەشی شۆڕشەکەیان کرد ، لەوانە هۆزی مەنگوڕ پێنج هەزار تفەنگ هۆزی مامەش پێنج هەزار تفەنگ هۆزی زرزا هەشت هەزار هۆزەکانی موکری دە هەزار گەورك‌و شکاك‌و جاف پەنجا هەزار پیران‌و ئاکۆو زودی‌و هی تریش

حکومەتی ئێران ناچار کەوتە بەکار هێنانی هێزی سوارەئەو هێزەی تەنیا لە ڕۆژانی شەڕ لەگەڵ دەوڵەتێکی تردا بــەکاری دەهێنا ئەم هێزی سوارە نیظامیە یاریدەیەکی زۆری شاهی دا بۆ لەناوبردنی ڕاپەڕینەکەی کوردو کوژانەوەی شۆڕشەکەو بــە دەستێکی ڕەق‌و دەروونێکی ڕقاوی بێ بەزەیی کەوتە گیانی کوردی بێ دەسەلاًت‌و کێزری تێیان کەوتن

تەیمورخان کە سەرداری ماکۆ بوو ئەویش بەگەرمی خۆی بۆ لێدانی ڕاپەڕینەکەی کورد ئامادە کردبوو مینوڕسکی لەوگەشتەی کەبە ولاًتی ماکین‌دا کردویەتی دەڵێ ئەم ولاًتە واتە ( ولاًتی ماکین ) لەمناڵ‌و پیاوانی پیری بەسالاًچوو بەولاوە کەســی تر نەماوەتەوە جگە لەمەش تەیموورخان‌زۆری لە دانیشتوەئەرمەنیەکان کردووە کەلە تەکیا پەلاماری کوردەکان بدەن

ئیتر شێخ عوبەیدوڵڵا کە بیستی وا تەیمورخان بـــەهێزێکی پێنج هەزار نەفەری‌یەوە لە سلماسەوە بەرەو ورمێ کەوتۆتە ڕێو نیازي ایدانی شۆڕشگێرانی کوردي هەیە ، سوپایەکی دووهەزار چەکداري بە سەرۆکایەتی ( محمد صدیق ) ي کوری ناردەسەر ڕێگاو ویستی پێشیان پێ‌بگرن . بەلاَم تەیمور خان توانی‌ڕێگاکەي بگۆڕێت‌و لە ڕێگایەکی ترەوە بەرەو ورمێ هات شێخ کەوای زانی خێرا هێزێکی گەورەی پێکەوە ناو لەسەر ڕێگای‌دا دامەزراو خۆی بۆ ڕوبە ڕووی شەرێکی دژوار ئامادە کرد ؛ بەلاَم لە یەکەم بەیەکا چونا لەنزیك ( پێلاوێ ) لەشکري شێخ توشـــی شکستی هات‌و نەهامەت ڕووی تێ‌کرد نەیتوانی بەرەنگاری‌بکات بۆیە ناچار پاشەکشەی بەهێزەکەی کردو بەرەو جانیـقەلاَ گەڕایەوە دوواوە تەیمورخان بە لەشکرەکەیەوە شوێنی کەوت‌و بەدەم ڕێگاشەوەئاتواني ئازاری دانیشتوە کوردە بێ‌دەسەلاَتەکانی دا ، کوردە ڕاپەڕیوەکانیش ئەوانەی بەرەو سابلاَخ‌و تەورێز کەوتبونە ڕێ توشی بارو دۆخێکی ناهەموار هاتن بێ‌بەزەییانە لێیان درا تەنانەت حاجی میرزا (عبدالقاسم ) موتەسەریفی میاندواوسوێندی خواردو کەبە دەستی خۆی لە ملی هەموو کوردێکی بەشداربوی ڕاپەڕینەکە بدات

بەگوێرەی نوسینە وەرگێردراوەکەی‌مامۆستا کاوس‌کوردەکان لە (٢٣) ئەیلوولی! ١٨٨٠ دا دەوروبەری شوشە وانیان گرت .لە (٢٧)ی ئەو مانگەش شاری ئەشـــتاروگیان گرت کە ویستیان‌لە روباری ئاتاو بپەڕنەوە لەلایەن شیعە ئێرانیەکانی دەورو پشتیەوە بەرهەڵستی کران دوای ئەوەش چەند ناوچەیـــەکی تری وەك

ناوچەی میاندواو لە ڕۆژی کوردەکان دا وەستان

ئەو هێزانەی کەبەسەرۆکایەتی هەمزاغا بوو وازیان لەوشارە هێناو بەجێیان هێشت‌و ڕویان کردە ( زاوارا ) ئەو شارەی پاش بەرهەڵستی‌یەکی دوو هەفتەیی خۆیدا بەدەستەوە ، ئیتر کوردەکان سزایەکی باشی ئەوانەیان دا کەیارمەتی هێزەکانی ئێرانیان دابوو پاشی ئەمە هەمزاغا میاندواوی گرت هێزە شکاوە ئێـرانیەکانی میاندواو زاراوا هەوڵیاندا خۆیان کۆبکەنەوەو ڕێگا لەکوردەکان بگرن‌و نەهێڵن بگەنە شاری مەلیك کاندا ، بەڵام لە ناوەڕاستی ئەیلوول دا کوردەکان پاش شـەڕێکی خوێناوی توانیان ئـەو شارەشی بگرن (١)

جاوەکو گوترا خۆفرۆشتنی بڕێ لە سەرۆکە کوردەکان‌و ڕاکردن‌و بـەجێ هێشتنی هێزی ڕاپـەڕیوەکان لەلایەن بـڕێ چەکدارەوە عەبدولقادرو هەمزاغایان ناچار کرد کەبەرەو دووا بگەڕێنەوە لەلای بینایەوە هێزی کوردەکان‌و هێزی ئێران بەیەکدا

(١) ڕاپەڕینی کوردەکان ساڵی / ١٨٨٠ وەرگێڕانی کاوس قەفتان ل ١٢٧

شایانی باسە کە مامۆستا مەلا (محمد) ی ئیبنولحاجی‌صەدباری لە کۆتایی کتێبێکی بەناوی ( کنز اللغة ) دا نوسیویەتی کە شێخ (عبدالقادر) ی کوڕی عوبەیدوڵڵا لە مانگی ذیلحەجەی سـاڵی/١٢٩٨ ی کۆچی‌ی ( واتە تشرینی یەکەمی ١٨٨١ و ) هات میاندواوی وێران کرد کتێبی ناوبراو لـە نامەخانەی ئەوقافی مەرکەزی لە سلێمانی ( لیستەی کتێبی ناوازە )

چونو له ئەنجامدا هێزی ڕاپەڕیوەکان زەرەرو زیانێکی زۆریان لێ کەوت له ئاکاما ناچار بوون کەله تشرینی دووهەمی سالی ١٨٨٠ ی ز دا سنوور ببڕنو بچنه خاکی تورکیاوه

ئەمجار حکومەتی ئێران بەڕەسمی داوای له حکومەتی عوسمانی کرد کەئەواوی سەرۆکه کوردەکانی تەسلیم بکات ؛ بەریتانیاو ئەمساش پشتگیری ئەم داخوازییەیان کردو بەگەرمی داوای سزادانی شێخ عوبەیدوللایان کرد

ئیتر پاش ئەوەی که شێخ عوبەیدوللاو هێزەکانی ڕۆیشتنه خاکی تورکیاوه زووربەی هۆزو سەرۆك هۆزه کوردەکانی ئێران خۆیان تەسلیمی حکومەتی ئێران کردەوەو گەردن کەچی خۆیان پیشان دا بەتەنیا عەشیرەتی مەنگوڕ بەسەروکایەتی هەمزاغا لە مەیدان دا مایەوەو دەست بەرداری بەرهەلستی کردن نەبوون درێژەیان بەشۆڕشو ڕاپەڕیندا ؛ ئیتر شای ئێران هێزێکی چوار فەوجی سواره نیزامی بەسەرۆکایەتی عەلی خانی ئەفشاری نارده سەر ئەم عەشیرەته مل نەدەرەجەربەزه ، ئەم عەشیرەتەی کەلە سەرەتای ڕاپەڕینەکەوه لەگەل کاربەدەستانی ئێران دا نەگەییشتنه یەکالا کردنەوەیەکی مام ناوەندی ئەمجا سەربازه ئێرانیەکان گوندەکانی هەمزاغایان سوتاندو وێرانیان کردن گەلێك لەکورده بێ دەسەلاتەکانیشیان کوشتو بەدیل گرت

بەواتەی هەوال نوسی هێزەکانی ئێرانی لەو هێرشەدا هەزارەها ولاخی بارەبەر به باری گرانی تالانیەوه له گوندەکانی هۆزی مەنگوڕ بەدی دەکران

هەمزاغاش لەگەل چەند چەکدارێکی کوردا خۆی گەیانده

ناوچە شاخاوییەکانی سەر سنووری تورکیاو ئێرانو لەوێ خۆی قایم کردو ئەمجار کەوتە خەباتی پارتیزانی چەند جار شەبەیخونی لە هێزە پێشرەوەکانی ئێران کردو ترسو لەرزی لە ناویانا بلاو کردەوە

حەسەن عەلی خانی موتەسەریفی ( سنە ) بڕیاری دا لە ڕێی فرتو فێڵەوە هەمزاغا بگرێت سوێندی خواردو دەستی بۆهەمزاغا بەقورئاندا دا بەڵێنی دایە کە ئەگەر لە ڕۆژانی جەژندا بێتە لای لاقەی نەکرێت هەمزاغا بڕوای بەو سوێندو پەیمان دانە کردو لەگەڵ چەند سوارەیەکی خۆیدا ڕۆژی جەژن هات بۆ (سنە) بەلام موتەسەریف سوێندەکانی خۆی خستە ژێر پێیو بە فرتو فێڵ هەمزاغاو سوارەکانی گرتو هەموویانی کوشتو کەللەی هەمزاغای بە دیاری نارد بۆ سەرکردەی گشتی هێزەکانی ئێران (١)

کاتێکیش نوسینەکەی کاك سەید عەولا سەمەدی دەخوێنینەوە دەتوانین بڕێ کونو کەلەبەری نوسینەکەی مامۆستا دەباغیو جەلیلی جەلیلی پێ‌پڕ بکەینەوە چونکە بڕی مێژوی ڕونکردۆتەوە کەڕۆشنایی دەخەنە سەر ڕووداوەکان دیارە کاکی سەمەدی نوسینەکەی خۆی لەژێر ڕۆشنایی ( بەیتی هەمزاغای مەنگور ) دا

---

(١) بۆ ئەم باسە سود لە کتێبی ڕاپەڕینی کوردەکان سالی١٨٨٠ ی ز نوسینی جەلیلی جەلیلی وەرگیراوە سەیری لاپەڕە(١٢٠ ــ ١٤٢ ) کتێبی ناوبراو وەرگێرانی کاوس قەفتان بکە. هەروەها سوود لە کتێبی ( کلیاتی رباضی ) لاپەڕە (١٩٣ ــ ١٩٤ ) وەرگیراوە

نوسیوەو پشتی بەو ئەدەبە فۆلکلۆرە بەستوە منیش لێرەدا وەندەی بەپێویستی بزانم ڕاگوێزی ئێرەی دەکەم

( هەمزاغا کەلە بناویی ڕاهاتەوە ڕۆیی بۆ تورکییە ،پادشای تورکییە گرتی و حەوت سالان لە ئەستەمبولی گیرا یانی لە١٨٨٠ هەتا ١٨٨٧ ز بەقەی بەیت بێژ هەمزاغا پاشی ئەو سالە کەلە زیندان دەرچووە هاتۆتەوە سابلاغ و کوژراوە یانی لەدوای سالی ١٨٨٧ ی ز کەچی حاجی سەیاح کەلە ١٨٨٢ ی ز هاتۆتە سابلاغ سۆراغی قەبری هەمزاغای کردووە یەکێکیان لە خەلکی شار بۆ بانگ کردوە تاکو ڕووداوەکەی بۆ بگێڕێتەوە (١)

هۆی سەرەکیش بۆ بەرپا بونی شۆڕشی شێخ عوبەیدوللا بە قەی کاکێ ( صەمەدی ) ئەوەیە کە

شێخ عوبەیدوللا کوڕی شێخ تەهای شەمزینی بوو جاوەکوو دەلێن محەمەد شای قاجار باوکی (ناصرالدین)کەگۆیا تەمابولاتی سوفیانەی هەبووە لە سالی ١٨٣٤ ی ز پێنج ئاوایی لەمحالی مەرگەوەڕ بەشێخ تەها بەخشیوەو پێنج سەد تمەنیشی بۆ بڕیوەتەوە لە زەمانی ( ناصرالدین ) شادا حکومەتی ئێران لە بڕیاری محەمەد شا پاشگەز بوەوەو لە سالی ١٨٧٢ ی ز دا داوای مالیاتی لە کوردەکانی ( ورمێ ) و ( خۆ ) کردو ئەوانیش بەئاشکرا نەیانداو گوتیان ئێمە مالیاتمان داوە بەشێخ عوبەیدوللاو ئێستاش هەر دەیدەین بەئەوو ئەو حەققەش لەلایەن محەمەد شاوە دراوە بە

---

(١) کاك سەید عەبدوللا ئەم زانیاریەی لە کتێبی خاطرات حاج سیاح یادوررە خوف وەحشت ! حمید سیاح (ل٣٥٥)ی ڕاگوێزتوە لەگۆڤاری (٠٠٠٠٠) دا بلاوکردۆتەوە

شێخ دەوڵەتی ئێراب لەشکری کێشاو شێخیش بو پاراستنی مافی خۆی پەنای بردە بەر ( بابی عالی ) = دەوڵەتی عوسمانی والی ئەرزەڕۆمی ناردە تاران بەڵام بێ‌سود بوو

شێخ کەلە شەری ساڵی ١٨٧٧ / ١٨٧٨ ی نێوان عوسمانیو ڕووسیە بە لایەنگری عوسمانیو دژی ڕوسیە چوبوە ناو شەڕو توانی بووی لە بایەزید ڕووسەکان بشکێنێ ناوێکو ئیعتبارێکی بۆ خۆی پەیدا کردبوو لەو وەختەدا کە هێزێکی گەورەی‌چەکداریشی بەدەستەوە بوو تەقەللای دەکرد سەرنجی دەوڵـــەتی ئینگلیس بۆ لای خۆی ڕاکێشی تاکوو لە پێك هێنانی ناوچەیـــەکی ئـــازاد یارمەتی بدا

هەڵبەت شێخ نەیدەویست بەبێ بوار لەئاو بدا هەربۆیە بوو کە ڕاوێژیکیشی لەگەڵ شەریفی مەککەو خەدیوی میصر کردو تەنانەت مەئمورێکی نهێنیشی نـــاردە کونسولگەری ڕووس لـــە ئەرزەڕۆمو وان تاکوو بیروڕای ڕووسەکانیش لەو بارەوە بزانێ پاشی ئەو چاو پێ‌کەوتنانـــە چەکو کەرەسەی شـــەڕ ئەوەندەی پێویست بوو لەلایەن ئینگلیسـەوە گەیشت تەنیا ئەوە مابووکە شێخ دەست پێ بکا بەڵام لە کوێ‌ڕا ؟ دەوڵەتی عوسمانی یان ئێران؟ لەبەر چەند هۆیەك وای بەباش زانی کە لە ئێران دا دەســـت بەکار بێ

هەمزاغا ، رەئیس عەشیرەتی مەنگوڕو کوڕی باپیرئاغا کە یازدە ساڵ لەمەوبەر لە خاکی عوسمانی دا چاوی بە شێخ‌کەوتبو ناسیاوی لەگەڵ پەیدا کردبوو بەهۆی ناکۆکی لـــەگەڵ حاکمی سابڵاغ ڕای کردو پاشی پازدە ساڵ سەر لـــەنوێ گەڕاوە لای

شێخو لە هێرشی شێخ دا بۆ سەر ئێران بەناوی فەرمانده‌یـــەکی نیظامی هاتەوە سابلاغ

بەلاّم هۆی ناکۆکی هەمزاغا لەگەڵ حاکمو ڕاکردنی بۆناو لەشکری شێخ چ بوو ؟

لە ساڵی ۱۸۸۰ ی.ز حکوومەتی سابلاغ بەدەستیشازادەیەکی کەللەرەقو لە خۆڕازی بوو بەناوي شازاده لوطف عەلیخان ئەو شازاده لووت بەرزە بەپەلە پەلو تەماعێکی زۆرەوە دەستی کرد بوە کۆکردنەوەی زێڕو پوولو هەر ڕۆژە بەبیانوویەك ئاغایەك و رەئیس عەشیرەتێکی دەگرتو شتێکی لێ دادەتاشی حاکم بۆ کۆکردنەوەی ماڵیاتو هێندێ کاروباری ناوچە ڕاوێژی لەگەڵ هەمزاغاو قادرئاغا دەکرد ڕۆژێك هەمزاغا دەیەوێ بۆ چەنـــد ڕۆژێك سەری ئاوایی بداتەوەو بەکاری خۆي ڕابگا بەلاّمحاکم ئیزنی نادا هەمزاغا بەبێ ئیزنی حاکم دەچێتەوە دێ حاکمی لە خۆبایی کەبەوە دەزانێ لەمانگی ڕەمەزانی هەمان ساڵدا خەبەری هەمزاغا بەناوي (یاخی) بەشاری وەلیعەهد نشینی تەورێزڕادەگەیەنێ شازادەیەك لەلایەن ( اقبال الدوله )ی حاکمی ورمێ کەبۆ جێ بەجێ کردنی هەندێ کاروباري حکوومەتی هاتبوە سابلاّخ بـــە دووکەلیمە بەینی حاکمو هەمزاغا خۆش دەکاتەوەو ئێـــدی دڵ ئێشەیەك لە نێوان دا نامێنێ چەند ڕۆژ دوای ئەو ئاشـــت بوونەوەیـــە شازادە ( مظفرالدين ) میرزاي ولیعەهـــد کەلە بێ کیفایەتیو ســـتیدا نێوبانگی دەرکردبوو ؛ لە تەورێز ڕا بەبێ هیچ پرسو ڕایەك دەستووری گرتنی هەمزاغاو لە کۆتوزنجیر کردنی ئەو بۆ حاکمي سابلاّغ بەڕێ دەکا بێخەبەر لەوەی

حاکمو هەمزاغا بە بەریوانی ( اقبال الدوله ) ئاشت بوونەوە
لای ئێواری یەکێك لەو ڕۆژانە هەمزاغا لەگەڵ(صەمەد
برازای‌و (سلەمان) ی قلیانداري‌و سێ کەس لە نوکەرانی بە
ئیدارەی میری ( دارالحکومه ) دەچی تاکوو شەفاعەت بۆ عە
ئاغای فەتاح بکا کەلەسەر مالّیات لە زیندان کرابوو بێ‌خه
لەوەی کە دەســـتووری گرتنی خۆي لە تــەوریزەوە هاتوو
هەمزاغاو حەمەدو ســلەمانو نۆکەرێك دەچنــە ژووریّو
نۆکەریش لە دەرێ ڕادەوەستێ ( میرزا فقێ‌خان محمد )خەبە
هاتنی هەمزاغا بەحاکم ڕادەگەیەنێ‌و شازادەش بەبێ یەکو
دەستوور دەدا بیگرن لە کاتێك‌دا کە هەمزاغاو پیاوەکانی
وەتاغێکی خواری ڕاوەستا بوون فەراش باشی لە پلیکانان
خوارێ‌و فەراشێکی زنجیر بەدەستیشی لە دواوە ڕوو لە هەمز
دەکاو دەڵێ حەزەتی والاّ دەفەرموێ ئەم زنجیرە زیارەت بکە
لە ملی خۆتی بخەی ە!

هەمزە مەردي کارخانێ
هیچ بەو کارە نازانێ
بە خۆو بە قلیانداري
دەهات لە بۆ دیوانێ
حاکم چۆ باڵــەخانێ
خرەی زنجیران دەهات
فەراش گەینە پێشخانێ
کاك هەمزە تۆ ماچی کە
موقەســیری دیوانی! (بەیتی هەمزاغ

هەمزاغا کە نلزانێ چ خەبەرەو چ قەوماوەدەپرسێ ؛ کێ؟!
فەراش باشی دەڵێ تۆ هەمزاغا ڕاست دەبێتەوەو دەیانەوێ
کەون لە حەوشەی میری و لەبەر دەرگا سەربازەکانپێشیان
ن هەڵ دەکێشیتە خەنجەرو ئەوانیش تـــەققەی دەکەن دوو
دەکوژرێن و چەند کەسیش بریندار دەبن لەو بـــەینەدا
قلیانداری هەمزاغاش دەکوژرێ

هەمزاغا ئاوری داوە
حەمەدو سلەمان کوانێ
حەیفی لە بۆ حەمەدی
کوژراوە مەردی مەیدانی

شازادە نادر میرزا کە بۆ خۆی، حازری ئەم ڕوداوە بووە

—

( لە وتاغی ژێرووی شازادە من و میرزا تەقی دانیشتبووین
ەمزاغا لەگەڵ یەکێك لە برازاکانی و قلیاندارێك و نۆکەرێك
کەوتن زۆری پێنەچوو کەدیمان فەراش بـــاشی
ە لەگەڵ فەراشێکی زنجیر بەدەســـت هاتنە ژوور فەڕاش
ڕووی لە هەمزاغا کردو گوتی شازادە ئەم زنجیرەی بۆتۆ
وە دەبێ زیارەتی کەی (١) ئیتر هەمزاغاش ئەم هەڵوێستە
ەیە دەنوێنێ کەلەپێشەوە باس کرا
تا بەم جۆرە شازادەی لاو کەهەروا بەبێ تەگبیر و تەدبیر

---

نوسینەکەی کاك سەید عەبدوڵلای صەمەدی کەلـــە کتێبی
( جغرافیای دار السلطنه تبریز ) ی وەرگرتووە لە گۆڤاری
(       ) دا بڵاوی کردۆتەوە

گاران دەکا بەپەلە مەبەستەکە بە تەوریز رادەگەیەنیو داوای یارمەتی لێدەکا بەو جۆرە ئاگری شەڕێکی توندو خوێناوی لەو ناوچەبەدا هەڵدایسێ کەهەتا نزیك تەوریزێ دەسووتێو قازانجی هیچ لایەکیشی تێدا نابێ

لەدوای ئەوەی کە حەمەداغای مامشو ( بیوك خان ) ی قەرەپاپاغ بەناعیلاجی کەوتنە گەڵ شۆڕشەکەی عوبەیدوڵلاو حاکمی سابڵاخیش لە ترسان شاری بەجێ هێشتو لە ( ٢٨ ) ی ئەیلوولی ١٨٨٠ دا حاکم بەرەو میاندواو کەوتەرێ دوو رۆژ پاشی هەڵاتنی حاکم لەشکری شێخ بەبێ هیچ شەڕو کێشەیەك پێدەنێنە سابڵاخو لە (٣٠) سی ئەیلوول دا لەقەراغ شاری چادر لێ دەدەنو خانبازیانی کوڕی مەجید خان لەلایەن شێخ عەبدولقادرەوە ددکرێتە حاکمی سابڵاخ ئەمجار میری بەگی بەردەسوور بە دووسەد سوارەوە دەنێردرێ بەو مەبەستە میاندواو بگرێ بەڵام زوری پێناچێ لە شەرێك‌دا بەدەستی سەلیم خانی چارداوڕوو دەکوژرێ

سەلیم خانی چەرداو ڕوو
وەك پۆرێ دەچریکێنێ
دەگەل تفەنگی دەبهاویشت
لە خالّی شێخی دەدا
لە زینی دەترازێنێ
وەك جەلاب دەبری سەری
وەك هەلّوی دەڕفێنێ

پاشی کوژرانی میری بەگ شێخ بەتەواوی هێزەوە دەچنە

سەر میاندواوێ بەلەشکرێکی گەورەو بـــەربڵاوو تێکەڵ لـــە عەشائیری ( مەنگورو مامەش‌و پیرانو گەورکو زەرزاو ڕەمەکو فەیزوڵڵابەگی‌و دێبوکری‌و بەگزادە بەو جۆرە نۆ هەزار سوارەو هەشت هەزار پیادەو دە هەزار کەسیش بەربڵاو بەرەو میاندواو وەرێ دەکەون

ڕۆژی (٢)ی تەشرینی یەکەمی ١٨٨٠ ی ز میاندواو دەکەوێتە دەست شێخی.. (خڕناڵ) ی بەیت بێژی بەینی هەمزاغا کەلـــە نزیکەوە شاهیدی کارەساتەکە بووە ئاوای دەگێڕێتەوە

ئاوری بەردەنە شاری
بێت بە ڕۆژی حەشری‌بە
تەقە تەقی مار تینان
لە بڵەسەی دە شەش خانان
چرپان چرپان پەیدا بوو
لە کوچەو لە دالآزان
منداڵ‌و خێزان قوڕین
دە پەڕینە سەربانان
چەندیان عەجەم دەکوشتن
لەسەر باغ‌و بێستانان
دە دەرێنن کلیلان
دەیشکێنن دۆوکانان
ئەتڵەس و کیمخواو خارا
بۆ گاوان و شوانان

لە (١٠)ی تشرینی یەکەمی ١٨٨٠ ی ز دا لەشکر بەرەو

ڕۆیشت لەماوەی یەك حەوتوی ڕابووردوودا کە میاندواو
دەستی شێخ دابوو ناوی لەسەر سەفحەی ڕۆژگار کوژایەوەو
ح لەبەری تێدا نەما هەر چەندە حەمەد ئاغای مامەش کە
گەمارۆی شاردا لای بناویی بەدەستەوە بووەو زۆری ژنو
الی بێچارە دەرباز کردوون بەڵام سەرەڕای ئەوەش (۸۰۰)
شت صەد موسڵمان و دوو هەزار ئەرمەنی و پەنجا جولەکە
ژران

لە دوای گرتنی میاندواو نۆرە هاتۆتە سەر ئەورێزو بناوێ
هەمزە بڵیند بوو لە ناوێ
لە بریقەی زرێەو قەتڵاوێ
ئەوچەل دەچمە سەر بناوێ

بەڵام کارەساتی میاندواو وەها دڵ تەزێن بوو کە زوربەی
کان لە دوایی کارەکە دەترسانو دەیانزانی ئەو کارە گەورە
ڕسینەوەشی لە دوایەو گرانیان بۆ تەواو دەبێ ؛ هێندێکیانلە
کر هەڵبڕانو گەڕانەوە زووبەی ئەو ڕەشو ڕووتەش کەوە
ی تالآنو ماڵ کەوتبوون هەر بە تالآنی میاندواوی قەناعەتیان
ـو چیدی وەدوای لەشکر نەکەوتن بەو جۆرە سوپای
ی قەڵشی تێکەوتو لەلایەکی تریشەوە ئۆردووی دەولەتی
ەورێزەوە بۆ بەرگری هاتبوونە بناوێو هێزێکی باشی لەوێ
هاتبوو لە سەربازو لە خەڵك ؛ چونکە خەڵکەکە دەیانزانی
ەر بێتو بە ئەوپەڕی لەخۆ بووردوویی شارەکەیان نەپارێزن
ەنووسێکی وەکی میاندواویان لە پێشە لەو دەمەدا کە شێخ
ـولقادرو هەمزاغا لەبەرەی ڕۆژهەڵاتدا بەئامانجی تەورێزەوە

میاندواوو مەلکەندیان گرتووەو لـــە فیکری بنـــاویّ دان شـ
عوبەیدوللاّ بەرەیەکی تازەش لە ڕۆژئاوای گۆلی ورمیّ‌دا
دەکاتەوە کە ئەویش هەر بەرەو تەوریّز دەبیّتەوە بۆکردنەو
ئەو بەرە نوێیەش لە (١٣) ی تشرینی یەکەمی ١٨٨٠ ی‌ز یەک
لە خەلیفەکانی خۆی بەناوی شێخ ( محمد سعید ) بەچوار هە
تفەنگەوە لەمحالی برادۆست‌را دەنێرێتە سەر ورمیّ

لە دوای کوژاندنەوەی ڕاپەڕینی شێخ عوبـــەیدوللاّ (
هەمزاغاش دەگەڕێتەوە مالّی خۆی‌و دەولەتی ئێران گەلاّلـ
گرتن‌و کوشتنی دادەڕشت‌و وردە وردە خۆیان پیّ‌نزیك‌دەکرد
لەلایەکەوە بەهۆی سەرۆك عەشـــیرەتی وەك حەمەداغا مامش
خۆشی براو خزمانیان دەدایەوە کە ئیدی پچووکی هەمزاغانەک
لەلایەکی ترەوە وەعدەی حکومەتی موکوریان‌و ڕاگرتنی‌سنوو
دەولّەتی عوسمانی‌یان دەدایەو بەزمانی شیرین بەناوی بانگ‌هێش
چاوپێکەوتن هێنایانە سابلاّخ‌و لەویّ لەپێش‌دا بە حورمەتێکی
میوانداریان کرد دوای چەند ڕۆژیّ دەرفەتی لیّ‌دێنن‌و لە کا
دا خزمانو پیاوانی بۆ گەڕانو شتومەك کڕین دەچنە نێو ش

(١) خۆی‌و پیرۆت لەیلیّ‌ی قەندەدار دەمیننەوە بەپیرۆت
قەندەیەکم بۆ تێکە قەندەکە وەردەگریّ‌و نەفەســـێکی لیّ‌دە
باوەڕێك‌و شەش سەرباز خۆ دەکەن بەژووورا یاوەرەکە کۆ
زنجیری پیّ‌دەبیّ ؟ دەلّیّ هەمزاغا دەستت بێنە بیخەمەزنجیر

---

(١) لێرە بەولاوە بەبیّ دەســـت لێدان نووسینەکەی مامۆ
( عبدالقادر ) دباغی‌یە سەیری گۆڤاری کاروان ژمارە
ی سالّی ١٩٨٨ بکە

پێت لە کۆت بەستم هەمزاغا زۆر بە لەسەرخۆیی دەڵێ :گوێم نەختێ قورسە ، وەرە پێشێ بابزانم چ دەڵێیت ؟! یاوەر دەچێتە پێشەوە بەڵام هەمزاغا کە قەندەکەی بەزارەوە دەبێ وەك پڵنگ هەڵمەتی بۆ دەباو ملی بادەداو بەخەنجەرە دەیانە بە ناوبانگەکەی جەرگی هەڵدەدرێو هەڵمەت دەباتە سەر سەربازەکانو هەر شەشیان دەکوژێو بێترس دەردەپەرێتە حەوشە گەورە پڕ لە سەربازو تەقە بەرز دەبێتەوە بەدەنگی تەقەی تفەنگ مەنگوڕ بەگورجی دێنەوە بۆ سەربازخانەو دەبینن دەرگای ئاسن داخراوەو نرکەی شێرانەی هەمزاغا دەبیستن ، حەمەدی ئاوڕەحمان کە پیاوێکی بەشانو شەوکەوتو زۆر بەهێز بووە دەکشێتەوەو بە هەموو هێزیەوە خۆ بەدەرکەوە دەنێو ئاسنی ئەڵقەی دەرگا دەپسێنێو هەمزاغاو قەندەدارەکەی بەرەو دەرگا دەڕۆنو بە مەنگوڕان دەگەن لەوێدا دەڵێ مەنگوڕینە مەڵێن هەمزە خەجلاوە بابی حەوتانم گاوە قەندەم لێ وەرنەگەڕاوە : بەڵام لە دەسڕێژی عەجەمان حەمەدی ئاوڕەحمان دەپێکرێو دەکەوێ مەنگوڕ وێڕای هەمزاغا دەچنە باخی شێخی لەوێوە پیاو دەنێرێتە لای پیاو ماقوڵو ڕیش سپێکانی شار ، کە دەبێ تەرمی‌حەمەدم بدەنەوە ، دەنا ئێدی دەست ناپارێزم ، ئەوانیش دەچنە لای حاکمو ڕازی دەکەن کە تەرمی حەمەد بەحورمەتەوە بێنە باخی شێخی . هەمزاغا دەگەڕێتەوەو تەرمی حەمەدی ئاوڕەحمانی‌دەنێژنو بەڵام هەر لەسەر قەبرانەوە بەتۆڵەی خوێنی حەمەد هێرش دەباتە سەرقەڵاتی مۆتاوێو کەبنکەیەکی گەورەی سوپای ئێرانی لێ‌دەبێ گەلاڵەی هێرش ئەوەندە بەوردیو تێ‌بینو لەهەمان کاتدا

کتووپڕی دەبێ کەلەماوەیەکی کەمدا دەیگرێو قڕ دەخاتەعەجەمان دوای گرتنی قەڵای مۆتاوێ بێ پشوودان هەر بەو سوارانەوەهێرش دێنێ بۆ سەر شاری سەردەشت ، سوپای ئێران هێشتا بەباشی لە کارەساتی قەڵای قایمی مۆتاوێ ئاگادار نابن تازە خەبەریان پێ گەیشتوەو ئەژنۆیان شکاوە کەلە نکاو خۆیان دەکەونە بەر هێرش ، ناوی هەمزاغا ئەوەندە بەسام دەبێ گە دوژمن بە بیستنی ناوی وا دەحەبەسێ کەبێجگە لە هەڵاتن یاخۆ تەسلیم کردن ڕێگایەکی دیکەی بەبیرا نایەت ؛ گەڵاڵەی هێرشی سەر دەشت چەشنی گەڵاڵەی قەڵاتی موتاوێ بەوردیو تێبینیوئازایەتی دادەڕێژێو هەر بەشێوەیەکی ناکاو یاغافڵ گیرانە ئەویش دەگرێو چەكو جبەخانەیەکی فرەی وەچنگ دەکەوێ

ئەگەر بەوردیو بێلایەنی بڕوانینە ئەو هەڵمەتە مێژوویانەو لەلایەن پسپۆڕانی نیزامیەوە بدرێنە بەرتیشکی لێکۆڵینەوەیەکی ـانستیانە دەردەکەوێ کەلە ڕوانگەی نیزامیەوە هەمزاغای کوردی ێ کەس ئەگەر لە سەردارانی گەورەی دنیا ئازاترو لێزان تر ەبووبێ لەوان کەمتر نەبوە .!

نازانم کاتێ هەمزاغا هێرشی دەباتە سەر گردی قەرەپاپاخان کەئەو هێزە لە حەوسەد سواری سوپای ئێرانو عەشایری کوردو ورك پێك هاتبوون چەند سـواری لەگەڵ بووە ، بەڵام بە بفکرین لە هەلو مەرجی کاتی هێرش کەهەر بەبیستنیخەبەرەکە ەستووڕی کۆبونەوە دەدات دەتوانین بێژین ئەگەر حەشـیمەتی ۆریشی بەدەورەو بووبێ لە دووسەد یا سێ سەد سوارتێنەپەڕیوە ەبێ گەڵاڵەو نەخشەی هێرشەکەی چەندە جەسوورانەوقارەمانانە

بووبێ  که بەکوژراوێکی زۆر کەمەوە حەوسەد سواری‌نەیار
دوژمنی چەشنێ قڕ کردبێ که تاقەسوارێکی لێ دەرچووبێ‌ل
هێرشی قەڵای موتاوێ کەئەو قەڵایە توورەکە ڕێــژی دەو
زەردەشتەوە دوژمن کردویە بەسەنگەرو خۆی بۆ بەرگریی ت
ئامادە کردووەو  هەر چوار لای قەڵاکەشی دەشــتەوائەما
بجوڵێتەوە دبارە دەبێ هەمزاغا چ پیلانێکی گێڕابێ کەلەماوەیە
کەمدا ئەو قەڵا قایمەی گرتبێ ؟!

هەروەها پێگەی قایمو گەورەی شاری سەردەشت !.

وەکو دەڵێن  هەمزاغا بۆ زستانو ڕابواردنی لای خز
دێتە گەرمێنو لە گوندی شروێن دادەنیشێ حکوومەتی عوسە
کە ئاگاداری قارەمانەتیو شۆرەتو ناوبانگی هەمزاغــا دەب
لەسەر داوای شای ئێران بەناوی بانگ هێشتن داوای لێ ئە
کە بچێتە (ڕانیە) هەمزاغاش کەدژایەتی لەگەڵ عوسمانی‌نەبو
ئاگای لەکەینو بەبنی دوژمنانی کورد نەبوو ، دەچێتە ڕانیـ
لەوێ دەیگرنو ڕەوانەی ئەستەمبوڵی دەکەن چەند ساڵێکی ڕە
لە زینداندا دەمێنێتەوەو بەرێکەوت لەو بەینەدا ســوار چاکێ
جلیت بازی بێگانە دێتە ئەستەمبوڵو بەجلیت بازی چەند ســ
چاکی تورک دەکوژێ ،سوڵتانی‌عوسمانی‌بەنزیکانی‌دەستووردەدابە
پاڵەوانێکی وام بۆ پەیدا بکەن ئەم جلیت بازە بیەزێنێو ڕز
مان بکات  یەکێ لەمانە دەڵێ  کە کوردێکی ئازا لەزیند
مەگەر ئەو بتوانێ دەنا لەم وڵاتە کەسم دەس ناکەوێو پێم
نایەت  بەدەستوری سوڵتان هەمزاغا ئازاد دەکەنو دەیبەنە
سوڵتان هەمزاغا بەجەسارەتەوە سڵاو دەکاو چاوەنواری ئەمرد

ان بموردی تەماشای بەژنو باڵای دەکات لێی دەپرسێ
، گیراوی    لە وەڵامدا دەڵێت من چ خراپەیەکم لەخاکی
مانیدا نەکردوە لە شەڕیشدا نەگیراوم بەڵکو بە فێڵ منیان
.ەو چ تاوانێ لە خۆم شك نابەم ؛ سوڵتان ئازایی‌و نەترسی
ی زۆر پێ‌خۆش دەبێ‌و دەڵێ    دەتوانی ئەو سوار چاکە
، بازەم بۆ بکوژی؟ لە وەڵامدا دەڵێ    دەتوانم بەڵام بـــە
ت ؛ دەڵێ    مەرجەکانت چی‌یە ؟ دەڵێ وڵاخێ کە خۆم
.ی بکەمو چەن ڕۆژێ سواری بمو پشوودانێ کە نـــەختێ
یتەوەبەر ؛ ئیتر لەسەر دەستووری سوڵتان دەیبەنە تەویلەی
، لەنێو سەدان ئەسپو ماینی تایبـــەتی‌دا ماینێکی خـــەزاڵ
،بژێرێ پێی دەڵێن : بابە ئەو ماینە تایبەتی خەلیفەیە ،دەڵێ
دەمدەنێ باشە دەنا سواری چ وڵاخێکی دیکە نابم ، بـــە
نی ڕادەگەیەنن    دەڵێ بیدەنێ پاش ماوەیەك کەبە ماینەکە
ی دەکات بەهەمەو جۆرێ‌مەشقی پێ‌دەکا دەچێتە لای‌سوڵتانو
ئامادەم    بەڵام بۆ ئەوەی زەبری دەستی ئەو کابرایە ببینم
کەسێ لەپێش مندا بچێتە مەیدانو لەگەڵیا بەشەڕ بێت
ن قبووڵی دەکاتو لەڕۆژێکی دیاری کراودا ژوانی جلیت
بەسوار چاکەکە ڕادەگەیەنن . لەو ڕۆژەدا سوڵتانووەزیرانو
نی عوسمانیو کۆمەڵانی خەڵك بۆ بینینی ئەو شاکارە کۆ
ە لە پێش‌دا یەکێ لە سوار چاکەکانی تورك دەچێتەمەیدان
ش دێت بڕیار دەدات زەبری هەوەڵ سوار چاکی تورك
بنێ    کانێ جلیتەکەی بۆ دەهاوێژێ کابرا بەگورجی خۆ
. ژێر ملی ئەسپەکەیو لەولاوە دێتە سەرپشتی کانێ کە نۆبە

بەم دەگات سوار چاکی تورك غاردەدا ئەمیش لەکانی خۆي دا دەنگی دەداو داري جلیتی بەتوندی لە پشت دەداو دەی کوژێ ئەنجا نۆبە بۆ هەمزاغا دەگات دەڵێ هەوەڵ زەبر هي ئـەوە ، کاتێ سوار چاکی بێگانە دەیەوێ جلیتی حەواڵە بکا هەمزاغاخۆی دەهاوێتە ملی ماینە خەزاڵو لەولاشەوە لە پشتی زین قیتدەبێتەوە کابرا جلیتەکە دەهاوێ بەڵام لەبەر سوار چاکی هەمزاغا لـە خۆي ناکەوێتو گوێی ماینەکە دەبات کاتێ نۆبەی هەمزاغا دێتو دەنگی دەدات کابـرا وادەزانێ کە گورج جلیتـەکەی هاویشتووەو لێی نەکەوتووە لەولاوە دەیەوێ بێتە سەرزین بەڵام جلیتەکە هەر بەدەست هەمزاغاوە دەبێو لەو وەختەدا فرسـەتی لێدێنێو دارێ حەواڵەی تیرۆغەی پشتی دەکا کە ورگیدەدرێو لەبەر زگیەوە دێتەدەر

سوڵتان بانگی دەکاتو دەڵێ کوردە بەفێڵ کوشـتت بەڵام ئافەرین ، زارت بکەرەوە ؛ زاري دەکاتەوە زاری پڕ لە لیرەي زێڕ دەکاتو خەڵاتو مانگانەیەکی باشی بۆ دەنووسێ کە لە ئەستەمبووڵ دا بمێنێتەوە.

کاتێ مەنزڵو ماڵی ساز دەکا بەهۆی دۆسـتانی کوردەوە ژنی ئەحمەد بەگی میر ئالا مارە دەکا لەو سەردەمەدا شـەڕی فارسو بایەزید لەبەینی ڕووسو عوسـمانی دا دێتە مەیـدانو سوڵتانی عوسمانی هەمزاغا بانگ هێشتن دەکا کەوەك فەرماندەرێکی گەورە دەیەوێ ڕەوانەی جەبهەی بکات هەمزاغاش لە وەڵام دا دەڵێ من ئەو وڵاتەم نەدیوە خزمو کەسو کارم دەگەڵ نین ئەگەر سوڵتان ئیجازەم بفەرموێ لە وڵاتی خۆمدا باشـترە

دەتوانم خزمەت بکەم ؛ لەبەر ئەوە حکومەتی ئاران لایەنگری ئیمپراتۆری رووس بوو ؛ خەلیفە جوابەکەی پەسەند دەکاو دڵ خۆشی دەداتەوەو خەڵاتی دەکا (١)

(١) نە مامۆستا دەباغیو نە مامۆستا جەلیلی نەیان نوسیوە ئەو کاتە خەلیفەی عوسمانی کێ بووە یان چ ساڵێك بووەوادیارە ئەو کاتەي هەمزاغا لە ئەستەمبوڵ بووە لە نێوان سالانی ( ١٨٦١ — ١٨٧٦ ) ی زایینی دابووەو ڕۆژگاری سوڵتان ( عبدالعزیز ) یش بووە

لەم بارەوە مامۆستا پیرەمێرد نوسیویەتیو دەڵێ
عەشیرەتی مەنگــوڕ کەلە ئەساسا جەنگــاوەر و ئــازان رەئیسێکیان لیهەڵکەوتبوو پیاوێکی ئازاو وریاو چاپك سوار لە زەمانی سوڵتان عەزیزدا بانگیان کرد بۆ ئەستەمبوڵ لەوێ هونەرو ئازایيو چاپك سواری لای سوڵتان عەزیز پەســند کرابوو ڕوتبەو نیشانو مەعاشی بۆ بڕابووەوە چەندێ لــە ئەستەمبوڵ دانیشت ژنێکی هێنابوو فاطمــە خانی ناو بوو کوڕێکی بوو ئیبراهیم بەگ کەلەم ئاخریەدا کۆشکیشاعیری خۆمان هێنایەوە

ئەو هەمزاغایە ڕۆژێ لە دیوەخانی خۆی دادەنیشێ هەموو کەلە کەلەی مەنگوڕی لەلاتەبێ مەمەندە قیتێ آپشــدەریش لەو نلوەدا بەرازێك تەنگەتاو ئەکاو ڕای ئەفرێنێ ڕاست ڕو دەکاتە خێوەتی هەمزاغا نایێلێ بگاتە ژێر خێوەت قەدارەیێك ئەدا لە گازەری پشتی دووکەرتی دەکا نەعرەتەیێك ئەکێشێ ئەڵێبمناسن مەمەندە قیتم ئاغاکانیمەنگوڕ ڕاستدەبنەوە =

هەمزاغاش لەگەڵ خێزانو منداڵەکانی دەگەڕێنەوە بەڵامئەو
ـەمو نیزامەی ئەو دای مەزراندبوو تێك چوو بوو قـــادراغای
ـوکری کە خۆشەویستی هەمزاغاو بەسەرەك عێلی دای نابوو ،
ـس جوابی نەدەدایەوە کاکەڵـــلاغای برای هەڵخەڵـــەتابوو ،
مزاغا دەکاتە سەر دێبوکریان کە دەبێ لە فلان ڕۆژدا لەماڵی
راغا کۆببنەوە بەگشـــتی دەچنە ماڵیو شەو بەقــــەی خۆش
ـەبوێرن تا کاتی خەو ؛ لەوکاتەدا هەمزاغا ڕوو دەکاتە قادر
او دەڵێ   شەو درەنگەو خەومان دێ تەشریفت بچۆ بۆ ماڵی
ئیمشەو لاقان درێژ کەین

قادراغا دەچێتەوەو هەمزاغاش بەپیاوێـــکی خۆی دەڵێ
ـتو مەسینەم بۆبێنە بەبەرچاوی هەموو ئاغاواتی دێبوکریەوە لە
ـەشتەکە دەمیزێو خۆی دەشواو ڕوو دەکاتە ئاغاکانودەڵێ
شیاوی ئەوەنین کەپیاو شـــەرمتان لێبکا ، پیاوتان تەنیـــا
اغایە کەدەبێ خزمەتی بکەن

بەو شێوەیە دیسانەوە ئەزمڕ نیزامی عەشائیری دامەزراندەوە
م دەوڵەتی داخ لەدڵی ئیران پوازی بۆ پیرەداری کورد کە
.کەیەکی بەسامی لـــێدەرهاتبوو داتاشی کاکەڵـــلاغای برای،
'اندبووی ؛ لەلایەکی دیکەوە بۆ ئێچیرێکی وا پیلانێکیدیکەی

---

ڕێی کەون هەمزاغا نایەڵێ ئەڵێ   لێی گەڕێن مەمەنـــد
گۆلی گۆبەندە

ڕۆژنامەی (ژین) ژمارە (٦٤٠) ی ٢٨/ئاغستۆسی/١٩٤١

گێڕاو ئەمیر نیزامی کوردی گەڕوسی والی ئازربایجانی نـــار
مەهاباد ئەمیر نیزام وەڵامی نارد کەبۆ چاوپێکەوتنی هەمزاغـ
دێمە خزمەتی ، هەمزاغاش بەڕووخۆشییەوە بەرەو پیری چو
چەن ڕوژ بەخۆشیو ڕاوو ڕاوەشکار ڕایان بواردو ، ئەمیرنیز
بەقورئانی پیرۆز سوێندی بۆ خوارد کە هەتا ئەو لەسەر عەرز
نەهێڵی تاقە چڵە مووبەك لەسەری هەمزاغا کەم بێتەوە ! ! پا
ماوەیەك ئەمیر هەمزاغای بانگ هێشتو ئەویش زیاتر لەبـ
ڕقەبەری دەگەڵ کاکی خایەنی وەڕێ کەوت ، ئـــەمیر نیزا
پیرە ڕێوی بەپیخۆشـــبوونەوە بەرەو پیری چوو بـــە دا
کوردەواری میوانداری کردو چەند ڕۆژێ بـــەخۆشیو هێ
ڕایان بواردو ئەوەندە قسەی خۆشی بۆ کردو یەکێتیو کوردا
نواند کە دڵی هەمزاغای وەك ئاوێنەی بی‌گەردی لی‌هاتو تە
دڵنیابوو ، هەڵۆی بەرزە فڕی چیا دەستەمۆ ببوو ئەمیر نیزا
دەنوێنی کەلە خێوەتە گەورەکەی خۆی خەریکی ڕا بـــەڕا
کاروباری وڵاتە ؛ هەمزاغاش لەخێوەتی تایبەتی خۆیدا لە
چەند کەسی لەخزمانی خۆی قسەدەکا لەو وەقتەدا پێش خز
ئەمیر نیزام کە کورد دەبی دێتەژوورەوە زۆر بەئاسایی دەڵ
ئاغا ئەمیر دەفەرموێ ئەگەر کاری نیە حەزدەکەم تەشـــ
بێتێتە لام لەبەر ئەوەی کەتا ئەو ڕۆژە چەن جار بەو شێوەیە
چاوپی‌کەوتنی ئەمیر ، هەڵدەسیو بەرەو خێوەتی ئەمیر نیـ
وەڕێ دەکەوێ غافڵ لەوەی کەچ داوێکی سامناکی بۆ دانر
دەوورو بەری چۆن تەنراوە ! ئەمیر نیزام دەیزانی کە ئـــ

هەمزاغا دەستی بگاتە چەك یا بــەبێ چەکیش ماوەی دەســت کردنەوەی پێ بدرێ تازەربەی خۆی نەوەشێنێ ناکەوێو دەیزانی دەستی بەئەمیر بگات وەك هەڵۆ دەیرمێنێو حەقی خۆی دەستێنێ لەلایەکی دیکەوە زۆر کەس زانیبووی کە سوێندی بە قورئان خواردوە پەیمانی لەگەڵ دا بەستووە لەبەر ئەوە کەلەسەر عەردا نەبێ دەستووری دابوو لەلایەکی خێوەتەکەوە کە تایبەتیدانیشتنی خۆی بوو چاڵێك هەڵدەکەنن کاتێ ئەمیر نیزام دڵنیابوو هەمزاغا لە خێوەتەکەی هاتەدەر دەچێتە نێو چاڵەکە ؛ وەختێ هەمزاغــا دەگاتە نێو خێوەتەکە ئەمیر بانگی دەکاو دەڵێ ئاغا فەرموو رستەی(ئاغافەرموو) رەمزێك دەبێ لەبەینی ئەمیر نیزامو سەربازەکانی دامەزراو لە مەتەرێزدا کەوەك دەستووری دەست رێژ وایــە سەربازەکان بەبیستنی ئاغا فەرموو دەسرێژ دەکەنو تەرمیبەسامی شێرەپیاوی کورد لەخوێنی پاکی خۆیدا دەگەوزێ بەم شێوە نامەردانە بەم رەوشتە فریوکارانە هەمزاغا شەهید دەکرێو پاش کوشتنی سەری دەبڕنو بۆ دیاری دەیبێرنە تــاران بۆ پێتەختی شاهەنشای ئێران بەو فڕو فێڵە دەوڵەتی ئێــران خاترجەم بوو کە کەسێ خەوی لێحەرام کردبوون کەسێ کە قڕی لــە دوژمن دەکردو عەجەم بەبیستنی ناوی وەلــەرزە دەکەوت ، سەرداری قارەمانێ کە گەلاڵەی گرتنی پێگە قایمەکانی دادەڕشت ئێدی بۆ هەتا هەتا چاوی لێك ناوە ئێــدی هەمزاغای جوامێرو شێرە پیاو نەماوە سەری پڕ شۆڕی وەك بەنرخترین دیاری بــە

بارەگای خوێنمژی شای قاجار پێشکەش کراوە(١)

خەبانەت کارانیش لەسەر هەموویانەوە کاکل ئاغای برایبە وەرگرتنی، ئافەرینێکی ڕووت بەسەر شۆڕیو شەرمەزارییـەوە گەڕانەوە بەڵام ناوي پیرۆزی هەمزاغا وەك ڕەمزی ئازایەتی لـە فەرهەنگی فۆلکلۆری کوردەواریدا جێگیر بوومو ڕستەی هەر کەس سمێڵی سوور بوو هەمزاغا نیە لە وتوو وێژی ڕۆژانەی خەڵکی کۆلانو بازاڕو مزگەوتو چاخانەو تەنانەت کانیژنانیش بە مەبەستی جۆراو جۆر دەوترێو دەوترێتەوە

(١) بەگوێرەی بروسکەیەك کەلە تەورێزەوە بۆ وان لێـدراوە کوژرانی هەمزاغا بەم جۆرە بوە
کاربەدەستانی ئێران بەڵێنیان دا کەلە هەمزاغاو کاکاغای برا گەورەی ببوورن قادراغاو میرزا قاسمی براي قازی سنە چوون بۆ لای هەمزاغا . موتەسەریف بەباشی پێشوازیکردو خەلاتی کرد پاشـی دوو ڕۆژ میرزا قاسـمو هەمزاغاو سواراغاي ئاموزایو دوولەخزمەکانی هاتنو داوای چاو پێ کەوتنی موتەسەریفیان کرد فەڕاش باشی داوای لێکردن لە چادرەکەدا چاوەڕوان بن فەڕاش باشی لە چادرەکە چوە دەرێو دەستی بۆ سەربازەکان ڕاوەشان ئەوانیشکە لەوەو پێش ئاگادار کرابون خێرا کەوتنە تەقەکردنلەوانەی ناو چادرەکە هەمزاغاو سـواراغاو دوو خزمی کوژران کەللەسەرە بڕدراوەکانیان نێردران بۆ میر تەشلێن گوایە هەمزاغا دوای ئەوەی چوار گوللەی بەرکەوت لەچادرەکە خۆی دەرباز کردوو بەخەنجەر یەکێکی کوشتو دوایی =

= بەکێك لە پیاوەکانی موتەسەریف کوشتی کاکاغای بسرا گەورەی هەمزاغا کرا بەسەرداری مەنگور لە ئـەنجام دا هەشت پیاوی هەمزاغاو چوار سەرباز کوژرانو پێنجسەربازو پیاوی موتەسەریفیش بریندار کران

ڕاپەڕینی کوردەکان سالی ۱۸۸۰ ل ۱۹٦ ــ ۱۹۷

بەلام مامۆستا سەید عەبدوللا سەمەدی ئەم ڕووداوەی باشتر شی کردۆتەوەو زیاتر پێی داگرتووەو سەرچاوەی باشیشی لابووەو لەژێر سەرەباسی ( کوژرانی هەمزاغای مەنگور ) دا دەلێ ـــ

دووای کشانەوەی شێخ عوبەیدوللا بۆ خاکی عوسـمانی هەمزاغاش بەخۆو بەسوارەکانیەوە هەر بۆ ئەو ولاتە ڕۆیی شێخ عوبەیدوللا بێ دەنگ دانەنیشت بەلکو قەدەر ناقەدەرێکی سنووری دەشکاندو دەچووە خاکی ئێرانەوە دەولـەتی ئێران زۆر بەئاواتی چارەسەر کردنی ئەم گیروگرفتەوە بوو دەیەویست بەهەر چەشنێك بێ ئەم نیگەرانیەش لەناویبەرێ (ئەمیر نیزامێ گەڕوسی ) ش دەیەویست ئەوگرێ‌پوچکەیە بەدەستو تەدبیری خۆی بکرێتەوەو پاداشو سەربلندی ئەو کارە لەلایەن شای ئێرانەوە حەلالی خۆی بکا

ئەمیر نیظامالدین دەیزانی هەمزاغا لەگەل میرزا قاسمی قازی ــ باپیری قازی موحەممەد بووە ــ ئێوانی هەیەو بڕوا بــە قسەکانی دەکا میرزا قاسمی بانگ کردو پێ گرت : دەزانم هەمزاغا زولمی لێ کراوەو حکوومەتی پێشووش بەسەهو =

= چووه دەنا پیاوی وەك هەمزاغا زۆر بەكاری دەوڵەت دێ‌و ئێمە پێویستمان پێ‌ی هەیە ٠ بۆئەوەی قسەكانی زیاتر وێ بچێ یادداشتێكی بەخەتی خۆي نووسی‌و لـەوێدا بەڵێنی حكوومەتی كوردستان‌و سابلاغی‌دا بەهەمزاغا میرزا قاسـم نامەكەي گەیاندو وەلامەكەي بۆ حاكم هێنایەوە هەمزاغا لە وەلامدا گوتبوي ئەگەر وەزیر لە تایەفەی قاجار بوایە قەت بڕوام پێ‌نەدەكرد بەلام چونكە ئـەویش هەروەكو خۆم عەشیرەتە ئەگەر بێتوو سوێندم بۆ بخواو پەیمانم لـەگەل ببەستێ ئەوە بڕوای پێ‌دەكەم‌و دێمەلاي حاكم سوێندي بۆ خواردوو لە پشتی قورئان ئاوای نووسی ( تا ڕۆحی‌من لەسەر ئەو دونیایە بێ‌و زیندو بم لەگەلتم‌و دەتپـارێزم‌و ئەگەر پێویست بێ سەري خۆمت بۆ دادەنێم ) بـە مۆري خۆي پشتی قورئانەكەي مۆر كرد ؛ قورئانەكەیان بۆهەمزاغا برد سوارەي برازاي هەمزاغا كەلاوێكی ڕەشید بوو گوتی ئاغا ئەمن سەلاح نازانم بچي ڕاستە حاكمیش عەشیرەتـە بەلام ناپیاوە ، كەسێكی باوكی خۆي كوشتبێ چ جێ‌ی متمانەیە ؟! هەمزاغا دەلێ وادیارە دەترسێ ؟! سوارە لـە وەلامدا دەلێ ئێستاكە بەترسـنۆكم دادەنێ‌ي هەر چەنـدە دەزانم دەمانكوژن بەلام لەگەلت دێم

قورئانەكە ماچ دەكەن لەگەل چەند سواران وەڕێ دەكەون زوربەی سوارەكانیان لەپشت كێوي ( عەلی ئاباد ) بەجێ دێلن‌و لەگەل چەند سواران بەرەو باخی شێخی ـــ لە =

باشوري سابلاخ ــ دادەگەرێن دەگەنە باخی شێخیو چادرو سەربازي حکومەتیان لێ وەدەر دەکەوێ سوارە دەڵێ

ئاغا پێم سەلاح نیە پچینە ژورەوە دەستوور بفەرموو حاکم بێتە دەرێ تاکو زۆر لە سوارەکانی خۆمان دوورنەکەوینەوە با هەر لێرە قسەکانمان ببڕینەوە هەمزاغا دەڵێ جا پیــاو لەو سەربازە ڕوتو برسییانە دەترسێ ؟!

یەکسەر دەچێتە ناوباغو دادەبەزێ حاکم لــەپێشدا کاری خۆی قایم کردبوو دەستووری دابوو دوو فەوج سەربازی هەڵبژاودەو باش لەناو چادرەکانی لای ڕاستی چادریخۆی بەتفەنگو باورووتو گوللەی ئامادەوە قامك لەسەر پــەلا پیتکە ڕاوەستنو لە ڕوو بەڕووي چادرەکەی خۆیچادرێکی دیکە هەڵ دەدەنو لەناو چادرەکەش خەندەکێکی قوڵهەڵ دەکەنن بەر لەهاتنی هەمزاغا دەستوور دەدا هــەر وەخت هەمزاغا هاتو من لەگەڵی چوومە ژووری چاوەڕوان بن تاکو من دێمەوە دەرێ پاشی هاتنەدەر دەچمە ناو چادری ڕوو بەڕوو خۆ لە خەندەکەکە دەهاوێم دوای من ئێــوە دەس ڕێژ لە چادرەکەی هامزاغاو پیاوەکانی بکەن

پاش دابەزینی هەمزاغا حاکم بەپێشوازییەوە دەچێودەیانباتە نێو چادر سەرجەمی سێ کەس لە چادرەکەدا دەبێو دەست دەکەن بەخواردنو خواردنەوەی شیرنیو شەربەت

حاکم بەبیانووی دەست بەئاو گەیاندن لەچادر دێتە دەرو دەستو پێوەندەکانیشی هەموو بەدوایدا دێن بۆ ئەوەی =

= شکی هەمزاغا بپەڕێنن سێ پێش خزمەتو قاوەچیەك لەوێ بەجێ دێلن.حاکمو پیاوەکانی دەچنە ناو چادری ڕوو بەڕوو دەست بەجێ تەقەە دەس پێ دەکا دوو فەوج سەرباز حەوت کەڕەت دەسڕێژی چادرەکەی دەکەن پاشی وەستا نەوەی تەقەە پێش خزمەتێك دەستەو خەنجەر دەچێتە نـــاو چادرەکە تاکوو سەري هەمزاغا بپڕیو ئەویش بەشی خوی خەلات وەربگری ، بەلام هەمزاغا کە دەستێگی ساغ مابوو هێشتا ڕۆحی دەرنەچوو بوو بەم یەك دەستە ساغە نۆکەرەکە دەکێشێتە بەرسینگی خۆيو بەر خەنجەرانی دەدا تا تـــەواو دەبێ

سەربازەکان بەچادر وەردەبنو هەرچی ڕۆحی لەبەردا مابێ دەیکوژن ئەمیر نیظام فەرمانی کۆکردنەوەی جەنازەکان دەداو سەری هەمزاغاو پیاوەکانی دەبڕێو بو تارانی دەنێرێ شا تێجگار خۆشحال دەبێو لە شیعرێکی خۆیدا بەحەسەن عەلی خان هەل دەلێو خەلاتو نیشانی تایبەتي بۆ دەنێرێ. مەرگی هەمزاغا لە سیبتەمبەری ١٨٨١ ی، ز ( ١٢٩٨ ك ) ڕووي داوە نزیکەي سالێك دوای کوژرانی هەمزاغا یاني سالي ١٨٨٢ ی ز حاج سەییاح هاتوەتە سابلاخو لە قەبری هەمزاغای پرسیوەو چونیەتی ڕووداوەکەي لە خەلك پرسیار کردووە

# شەڕی بڵباس و ڕوس

ســالی ١٩١٦ ز کە ڕوس هات وبستی پێش ئینگلیزەکان بگاتە بەغدا لە سنووری کوردستاندا بەرەنگاریەکی دژواریــان لەگەڵدا کرا لە هەموو لایەکەوە چەکدارانی کورد پێشیان پێ گرتن هۆزی بڵباسیش یەکێك بووە لەو هۆزانــەي کەلــەم ڕۆژگارەدا قوربانی زۆري داوە

بۆ نموونە حاجی مەلا عەبدوڵلای مەلا عەزیــزي بڵباس دانیشتوی گوندی گردیش‌سەرتیپی لەشکری بڵباسەکان بووەزۆر پاڵەوانانە بەرەنگاری هێرشی نارەوای ڕووس بوونەوە کوشتارێکی باشیان لێ‌کردووە برێکیشیان لێ بەدیل گرتوون هەر لەو شەڕەدا حاجی مەلا عەبدوڵلای ناوبراو بەخۆیو شەش نەفەرەوە شەهید کراون

هەر لەو شەڕەدا کوێخا ڕەسولی کوڕی عەوێــز عەزیــز دانیشتوی گوندی پونگینە سەرتیپێکی تری بڵباس بووە لە شاخی چاوە لەپشتی‌شاری‌خانێ‌خۆیو چوار چەکدار شەهیدکراون (١).

یەکێکی تر لەسەر لەشــکرانی بڵباس لە دژی ڕوســەکان

---

(١) ئەم زانیاریەم لە دەمی ئیسماعیلی مامە عەبدوڵلای بڵباس کە تەمەنی ( ٦٥ ) ساڵەو کوێخا عەزیزی مەلا ئەحمەدی بڵباس کە تەمەنی زیادلە (٧٥) ساڵە کەئێستا دانیشتوی ئەکرەجۆن وەرگرتووە .

کوێخا مەرەز بوە ئەمیش ئازایانە لە بەرامبەر ڕوس دا شەڕی کردوە چەند کەسێکی ئازای لێ شەهید کراوە

هەر ئەم کوێخا مەرەزە کاتێ ئینگلیزەکان هاتوونە کوردستان ڕاپەڕیوەو بەخۆیو سەد تفەنگچیبەوە دژی داگیرکەر جەنگاوەو بەڵام چەنەبەریان نەهاتووەو ئینگلیز شـــکاندویانە ، بـــەخۆیو پیاوەکانیەوە ئاوارەی ئەو دیوی سنوور بون

حەسەن مستەفا مەلاو حوسێن بادین دوو پیاوي جەنگاوەری بڵباس بوون هەر لەم هێرشەی ڕوس‌دا کوژراون

مامۆستا حوزنی موکریانی دەڵێ لە ســـاڵی ۱۹۱٦ ی ز ڕەواندز لەلایەن ڕوسەکانەوە گیراو هێندێك ئەرمەنیو ئاشـــوريو عەجەمیان لەگەڵ دابوو گەلێك خراپەیان کردو زیانێکی قورسیان لە خاکی ڕەواندزدا شارەکەشیان ــ جگە لە دوو سێ خانوو ، کە کردبویان بەسەرا ــ هەمویان سوتاند بەرامبەر بـــەو هەموو خراپـــەی کە کرا هەموو خێڵانی ڕەواندزو هەولێـــرو کۆیێ کۆبونەوەو چونە پێش ڕوس هەڵمەتیان بردو بەزۆر ڕوسەکانیان دەرپەڕاندو ڕەواندزیان گرتەوە (۱)

---

(۱) مێژوی میرانی سۆران/حوسەین حوزنی موکریاني ل ۱۱۳

# هاوبەشی بڵباس لەشەڕی

# دەربـــەندی رانیـــە دژی

## ئینگلیزەکان ساڵی ١٩٢٢ ی ز

کە شێخ مەحمودی نەمر لە دەربەندی بازیان تێ شـــکاو لەشکری پاشەکشێی کردو بۆ خۆی بەبریـــنداری گیراو دوایی حوکمی خنکاندنی لەلایەن دادگای عورفیەوە دراو پاشانوازیان لە خنکاندنەکەی هێنا بەڵام دووریان خستەوە بۆ هیندوستان ئیتر لە زۆر شوێنی کوردستانەوە نارەزایی راپەڕین دژی ئینگلیز بەرپابوو ، هەموو بەیەك دەم یەك دەنگ هاواریان دەکردئازادیو هاتنەوەی شێخ مەحمود

لەو کاتەدا بارەگای حاکمی سیاسی ( میجەر ئەدمونس )و سوپای لیڤیو ضابطە سیاسیو عەسکەریەکانی ئینگلیز لەدەربەندی رانیە لەناو قەڵاکۆنەکەی حەمەد پاشای رەواندزا کە حەکەمڕانێ قەڵادزەو رانیەیان ئەکرد . هەموو عەشائیرو رەئیسعەشیرەتەکانیش دڵشکاو بوون لە هەڵویستی ئینگلیزەکان ، بۆیە لە هۆزەکانی پشدەرو ، مەنگوڕو ، ئاکو لەشکرێکی زۆر بەنهێنی کوبوەوە لەناکاو چوارلایان گرتنو لێیان دان ، ئەوەی کوژراو بریندار بوو مایەوە ، زۆربشیان بەبێ چەك سەری خۆیـــان دەرکردو

هەڵاتن   بەڵام ئەوانەی کە هەڵیش هاتن تووشی مەرەزەو جۆگە ئاو بوونو پەرێشان بوون

مێجەر ئەدمۆندس‌و چەند زابتێکی ئینگلیز خۆیان گەیانـــدە گوندی ( سەرخومە ) لای سواراغای ســـەرۆکی هۆزی بڵباس ( پیران ) کەپێش ئەو کاتە بەیەکەمین دووژمنی خۆیان ئەزانی کەچی سواراغا سەرباری ئەمەش لەخۆی گرتن‌و لە کوشـــتن پاراستنی‌و ڕێزی لێ‌گرتن‌و میوانداریەکی باشی لێ‌کردن (١)

---

(١) چیم دی ، شۆڕشەکانی شێخ مەحموودی مەزن / ئەحمەد خواجە ب١/ ٨٣ ــ ٨٤

# هێندێ داب و نەریتی

# هۆزی بلباس

وەکو زانیمان هۆزی بلباس لە شەش تیرەی گەورە پێك هاتووە ( مەنگوڕ : مامەش ، پیران : سن ، ڕەمەك ؛ هوڵمزیار ) ئەم تیرانەش هەریەکەیان لەچەند بەرەباب و بنەماڵەیەك پێكهاتوونو تیکەڵاوی چەند عەشیرەتی دیکە بوونو چەند تیرەو هۆزێ بوون بە جیرانیان ، بۆ خۆشیان لە زۆر شوێنی کوردستاندا دەژین ، دیارە هەر ناوچەیەکیش لەگەڵ ناوچەیەکی تردا لــەبڕێ داب و نەریت دا جیاوازییان هەیە ، کەوابوو داب و نەرێتێك کە لــە شــوێنێکا بۆ هۆزی بلباس هەیە بەبێ‌شك هەمان داب و نەرێت لە شوێنێکی تردا بۆ ئــەم هۆزە ناچەسپێنرێ کەوابوو داب و نەرێتێك کە لەنێو تیرەی مەنگوڕدا باوە هەمان داب و نــەرێت ڕەنگە لەنێو بەشێك لە تیرەی ( پیران ) دا کەلە سیوەیلی‌شارباژێردا نیشتەجێن ــ نەبێ ئەمەش دەگەڕێتەوە بۆ ئــەوەی کە هۆزی بلباس زیاتر لەهۆزە کوردەکانی تر پچڕ پچڕ بوونو لێك دوور کەوتوونەوە

جاوا ئێستا بڕێك نموونەی داب و نەریت دەخەینەڕوو

١ ــ مستەربیچ لەگەشت نامەکەیدا دەڵێ :ــ هەموو پیاوێکی بلباسی ــ پلەی کۆمەڵایەتی هەر شێوەیەك بێ ــ دەتوانێ بیرو

ڕای خۆی دەربڕێ لە کاروباری گشتی داگوێ لەقسەی ڕابگیرێ بەڵکو جاری وا هەیە هەموو ڕیش سپیو پیاو ماقوڵانی بڵباس قسەیەك دەکەنو ڕا لەسەر شتێك دەدەن کەچی کابرایەکیان ڕاست دەبێتەوەو دەڵێ کاکە من ڕازی نیم ئیتر قسەی ئەم دەبێتە بەربەرچ دانەوەی ڕاو بۆچوونی هەمو ڕیش سپیەکان

لەم بارەوە ریچ نموونەی ڕوداوێك دەگێڕێتەوەو دەڵێ: ــ ئەورەحمان پاشای بابان کاتێك کە کۆتایی هێنابوو بەشەڕ لەگەڵ بڵباسەکان دا ، ویستی بەئاشتیو سلم لەگەڵیاندا بجولێتەوە ؛ بڕوا نامەو وەعدو پەیمانێکی لەگەڵدا مۆر کردن یەکێ لە مەرجەکانی ئەوەبوو کە سەرۆکی بڵباسەکان ــ کەئەو کاتە حەسەنی ناو بوو ــ بەدیدەنی بێ بۆ سلێمانیو سەلیم بەگیبرای ئەورەحمان پاشا بارمتە بێ لای بڵباسەکان تائەو دەگەڕێتەوە ریچ دەڵێ ــ هەر کە کاك حەسەن خۆی حازر کردوویستی بڕوا بۆ سلێمانی خێرا یەکێ لە بڵباسەکان دەسکی خەنجەرەکەی گرتو زۆر بەهێدیو ئارامیەوە وتی ئەگەر بابانەکان کاك حەسەنیان گرت دیارە دەشی کوژن ئەنجا دەست دەکەن بەفشەو خۆهەڵکێشانو دەڵێن خوێنی سەرۆکی بڵباسانمان ڕشتوە ، وا چاکە پێش ئەوەی ئەو بڕواو بیکوژن ! بابۆ خۆم بیکوژمونەهێڵم بابانی خۆمان بەسەردا هەڵکێشن ئیتر کابرا ــ چووە سەرداریو نەهاتە خوارێ ــ هەر چەند لەگەڵیان دا کردو کرواندیان لە قسەی خۆی ژێوان نەبوەوە

ئیتر سەلیم بەگی برای ئەوڕەحمان پاشا توڕە بوو سواری ئەسپەکەی بوو گەڕایەوە بۆ سلێمانیو بەپێویستیشی نەزانی کەلەم

بارەوە قسە لەگەڵ کاك حەسەن بکا بەڵام کاتێك سەلیم بەگ دوور کەوتەوە کابرای بڵباسی پێ‌ی لە کەللەی شەیتان هێنایـــە خوارێو لەڕەتی خۆی ژێوان بووەوو بەشوێن سەلیم بەگ کەوتو بەدوی‌دا ڕای کردو دەیگوت : قوربان بگەڕێوە وەرە کاك‌حەسەن لەگەڵ خۆت بەرە دوو بەدوو بڕۆنەوە بۆ سلێمانی ئێمەبارمتەمان ناوێ ئەگەر ئێوە پیاون بەپیاوانە ڕەفتار لەگەڵ کاك حەسەن دا دەکەن ، ئیتر بڵباسەکانیش هەموو ئەم هەڵوێستەی کابرای‌خەنجەر بەدەستیان پەسند کردو سەلیم بەگ‌و کاك حەسەن پێکەوە دوو بەدوو هاتن بۆ سلێمانی جا وەنەبێ هەموو بڵباسی‌یەك بتوانێ وا ڕای خۆي دەربرێو گوێ بۆ قسەی ڕابگیرێ بەڵکو برێك گوندنشینی بڵباسی هەن کەڕێگا نادرێن وەکو بڵباسی‌یە رەسەنەکان بیروباوەڕی خۆیان لە کاروباری عەشائیری‌دا دەربڕن ئەمانە پێیان دەگوترێ کلاوسپی (١)

ڕیچ لەسەر قسەکانی دەڕواو دەڵێ خوێنی پیاو لەنـــاو بڵباس‌دا بیست‌و دوو گاجوتەو جاری وا هەیە لەجیاتی ئەوە شتی تر حسێب دەکرێ بەڵکو جاري وادەبە دوو چەندانەي ئەم‌ئەندازە دەدرێ ئەگەر بیانەوێ خوێنەکە ببەسترێ یاساو نیزامیان دابـو نەریتی‌عەشایەري‌و ئایەفەگەری‌بە سەرۆکی‌هۆزبەگوێرەی ئەو یاسایە ڕەفتار دەکاو ئیدارەی عەشیرەتەکەدا دەدا برێ پیاو ماقوڵ‌وڕیش سپی یارمەتی دەدەن بەدەگمەن نەبێ بڵباس کچی خۆیـــان نادەن بەغەیری بڵباس‌و بێگانە ؛ دڵداری‌و خۆشەویستی لە نێوان

---

(١) لەم بارەوە سەیری کتێبی ( رحلة ریج ) ل ١٠٥ ـــ ١٠٦ بکری

کچو کوریلندا باوه ؛ هەر کاتێ ڕەئیسی عەشرەت بمرێ خێرا پیاوێکی لێهاتووی ئازاو عاقڵو هۆشمەندی دەخەنە شوێنی ؛ هەر کاتێکیشی سەرەك هۆز دانرا ئیتر لابردنی نابیو کەس ناتوانێ لێی بخا . دوکتور جەلیل جەلیلی دەڵێ خێڵی مامەشو مەنگورو گەورك سەرۆکەکانی خۆیان هەڵ ئەبژێرن ئەو سەرۆکانە بەمەزن ناوئەبرێن خێڵەکانی تری موکری مەزنییان نیە بەڵکو پیرترین پیاوی خێڵ کەئەبێتە بەڕێوەبەر یان کاربەدەستانی ناوچەکە ئەمو پیرانە دائەنێن لەناو هەموو خێڵەکانی هەرێمی موکری‌دا تەنیا ئەو سێ خێڵەی ناومان بردن ولە مامەشو مەنگوڕو گەورك بۆمان هەیە ناوی نیمچەکۆچەریان لێ‌بنێ‌ین لە ناوەڕاستی‌بەهارەوە هەتا ناوەڕاستی پایز بەناو شاخەکانی سەر سنوری دەوڵەتی‌عوسمانی‌و ئێران دا کۆچ ئەکەن . لە مانگەکانی تری ساڵدا لەناوگوندەکان دا دائەمەزرێن (١)

بڵباسەکان گەردن کەچی بێگانە نابنو تابڵێی کەللە ڕەقن زۆر شانازی بەچەك دەکەنو چەکیان خۆش دەوێ پیاوی وایان هەیە چەکی جۆراو جۆری هەیە ، هەر کاتێ یەکێکیان لێ برینداربێ حەیوانێك سەردەبڕنو پێستەکەی لە برینداره‌کەدەگرنو لێی ناکەنەوە تاپێستەکە بۆگەن دەکا هەتا پێستەکەش بۆگەن‌دەبێ برینەکە چاك دەبێتەوە بڵباسەکان دەڵێن ئەم جۆرە عیلاجە بۆ برین باشترین چارەیەو سەرکەوتوترین ڕێگەیە بۆ چاك بوونەوەی برین (٢)

مامۆستا طاهیر ئەحمەد حوێزی دەڵێ کاتێك ڕوسەکان

---

(١)ڕاپەڕینی کوردەکان ساڵی ١٨٨٠ ز ل٢٠٣ (٢)هەمان سەرچاوە ل١٠٦

پەلاماری ئێرانیان داو ویستیان پێش ئینگلیزەکان بگەنە بـــەغدا چونکە هۆزي مامەش مەیلی ڕوسەکانیان نەبوو ئێرانیان بـــەجێ هێشت‌و هاتنە عیراقەوە حکومەت بەسەر شارودێهاتی کوردستاندا دابەشی کردن مامەشەکان وەك پاشایان وابوون زۆر بەسەڵتەنەت ڕایان دەبوارد ، ئیشی سوکیان نەدەکرد سینی‌و سەماوەروفەڕشیان لە کۆیە دەفرۆشت‌و دەیان کردە مەسرەف ؛ کابرایەکیش لـــە هەرمو، لەکاتی دزی کردندا کوژرا هەتا ساخ بوەوە کەمامەشي نیە هەموویان پێ‌ي تێك چووبوون (١)

لەبارەی پەیوەندی کۆمەڵایەتیشەوە هۆزی بلباس وەکـــو زوربەی دانیشتوانی کوردستان‌و عێل‌و عەشرەتەکانی زیاد لەوە کە هەموو بەرەبابێك لێپرسراوو ڕیش سپیەکی هەبوە لەهەموو گوندێکیش داپیاوێکیان هەڵبژاردوە کردویانەبەکوێخاو کاروباری ڕەشە خەڵکەي لەئەستۆ بووە ڕاستەوخۆ لێپرسراو بووە بەرامبەر میری‌و کاربەدەستانی‌و سەرۆکی هۆزەکەش دابین کردنی جێگالەوەر بۆ ئاژەڵ‌و وەرگرتنی زەوی‌و زارو دێبەر بۆ ئەوانەی بەکشت‌و کاڵەوە خەریك بوون ، جێ‌بەجێ کردنی خەرج‌و پیتاك‌و باج‌و مەڕانەو پۆشانەو خوێن بەستن‌و جار جار ژن خواســـتن‌و مەلا ڕاگرتن‌و شتي تری لەم جۆرە بابەتانە هەر بەئەستۆی مام‌کوێخاوە بووە لە بەرامبەری ئەم ماندوبوونەی کوێخا ڕەشـــە خەڵکەکە یارمەتی کوێخایان داوەو نەیان هێشتووە ئیش‌و کاری دواکەوێ ساڵانە پارەیەکیان بۆ بڕیوەتەوە ، لەکاتی پێویستدا هەرموزیان بۆ کردوەو بەرو بومیان بۆ ڕەدام هێناوە

---

(١) سەبري کتێبی مێژوی کۆیە ج٢ ل ١٢٥ ــ ١٢٦ بکە

کاتێکیش کارێکی قورس هاتبێته پێشەوەو لەسنووری گوندەکە دەرچوبێ پەیوەندی بەباری گشتی هۆزەکەوە بێ ئەوە کوێخا هانای بردوە بۆ سەرۆك عەشرەتو ئەو لە ئەستۆی خۆی گرتووە

شایانی باسە کە مەرج نەبووە کوێخا یان سەرۆك هۆز پیرو بەساڵاچوو بووبێ بەڵکو هەر ئەوەندە پێویست بووە لێهاتوو لێزان بووبێ‌و توانیبێتی بەرێك‌و پێکی کاروباری گوندوعێلەکەی خۆی بەرێوە بردبێ لە سنووری پێداویستی گوندەکەدا

بەڵام ئەگەر شت پەیوەندی بەبەرژەوەندی هۆزەکەوە هەبوو لە سنووری بەرەباب‌و گوند تێپەری ئەوسا سەرۆك هۆز بەرپرسیارەو دەبێ ئەو بەکارەکەهەڵسێ ڕێك‌کەوتن نامەو پەیمان مۆرکردن لە نێوان ئەم هۆزو ئەو هۆزدا یان ئەندازەی ئەو خەرج‌و باجەی‌کە پێویست بوو عەشرەت بیدا بەمیری هەر سەرۆك هۆز بەر پرسیار بووە لێ‌ی‌و لەرێگەی ئەمەوە تەسلیمی میری کراوە ، زۆرجاریش سەرۆك هۆز لەم باجو خەراجە بەشێکی دیاری کراوی لەلایەن میری‌یەوە بۆ تەرخان کراوە

بەهەر حاڵ زوربەی کات‌و لەزۆر شوێن ڕەشـە خەڵکەکە گەردن کەچی کوێخاو ڕیش سپی‌و سـەرۆك هۆزەکان بوون بەمور لە فرمانیان دەرنەچون هەر خواو پێغەمبەرو سـەرۆك هۆزیان ناسیون‌و بەس

لە زوربەی گوندەکانی بلبـاس نشین دا مەلاو مزگەوت‌و حوجرەی فەقێ هەبووە ؛ تەنانەت کەگەرمێن‌و کوێستانیشـیان کردوە مەلاو فەقێیان لەگەڵ خۆ بردون‌و لەژێر دەوارو ڕەشماڵ دا مەلاو فەقێ دەرسییان خوێندوەو زانسـت فێربون ؛ هەمرو

پێداویستیەکی ئەو مەلاو فەقییانەش لەسەر شانی ئەو خەڵکە بوەو زۆر بەدڵ خۆشیبەوە بەخێویان کردون

زۆریشیان لەبارەي ئایینەوە ئاگادارو زانابوون تەسبیحیان بەکار هێناوەو ڕیشی سوفیەتییان هێشتۆتەوەو قورئان خوێن‌و خوا پەرست بوون همیشە زوربەی پیاوانی بڵباسی خەنجەروسوالئو چەقۆیەکی هەڵگرتووە ، تەسبیحەکەی لە دەسکی خەنجەرەکە ئالاندوە ، کاتی پێویستیش تفەنگو دەمانچەیان هەڵگرتون‌و زۆریشیان سۆار چاکو تفەنگچی بوون

مامۆستا ( علاءالدین سجادی ) دەفەرموێ پیاوانی ولاتی مەنگوڕو مامەش‌و ئەم لاي موکریو شنۆو لاجان تانزیکی‌ڕواندز لەباتی مشکی‌و جامانە چیت ئەبەستن بەسەرەوە بەلام ڕیشودارە(۱)

بڵباس بەهەمو تیرەو بەرەبابەکانیەوە بەتیکڕایی زوربەیان کۆچەر بوون گەرمێن‌و کوێستانیان کردوەو ئاژەڵ بەخێو کردن ئیشی سەرەکی‌یان بووە بەلام لەساڵی ۱۹۲۰ بەم‌لاوە ورده ورده باری ژیانیان لێ گۆڕاوە بەرەو ژیانی نیشتەجێیی ڕۆیشتون بە تایبەتی لە پەنجاکانی ئەم سەدەیەدا ڕێژەی نیشتەجێ بونیان بەرەو زیادبوون ڕۆیی

مامۆستا دکتور ناجي عەباس ساڵی ۱۹۷۲ ی زایینی‌گەشتێکی بەناو پارێزگەی سلێمانی‌و هەولێردا کردوە دەربارەی تیرەکانی بڵباسی برێ شتی بەنرخی نوسیوە بەگوێرەی پێویست ڕاگوێزی ئەم نوسینەی دەکەین ناوبراو دەربارەي ئەو بڵباسانەی کەلە شارەزورو دەوروبەری خانەقین‌و تێکەلاو بەجاف بوون‌نوسیویەتی

(۱) عەلائەددین سەججادی / کوردەواری ل ۱۲۹

دەڵێ   ئەم بڵباسانە لە قەرەتەپەوە هەتا قاینجەی باکوری خورماڵ بەدێهاتا بڵاوبونو هەمو نیشتەجێن ئەم بڵباسانە بەبنیچە ( سن ) و ڕەمەکن   کەئێستا لە دەشتی پیتوێــن دەژین وە سەلیم پاشــای بابان ( ۱۷۳۷ ــ ۱۷٤۷ ) لەوێ دەری کردون (۱)

دەربارەی کۆچەرەکانی قەزای ڕانیە دەڵێ   ــ

لە قەزای ڕانیە ، بێجگە لە ئەهالی کۆنی هەندێ لەگوندەکان خێڵاتی یەکگرتوی وەك بڵباس و ئاکۆ دەژین   ئەم خێڵانە لــە بنەڕەتدا لە ئێرانەوە هاتوون وە ئێستاش بەشی گەورەی مەنگوڕ و مامەش و پیران لە هەرێمی لاوێن دەژین کە دەکەوێتە ڕۆژئاوای مەهاباد لە ئێران ، وە ڕۆژهەڵاتی قەزای باڵەك و ناحیەی ناودەشتی عیراق لەهەرێمی لاوێن ؛ ئاوی لاوێن ــ کە ســەرچاوەکانی هەرەسەرەوەی زێی پچوك کۆدەکاتەوە لە باکورەوە بۆ باشور دەکشێت   وەلەپاش تێکەڵ بوونی لەگەڵ ڕوباری بانەدا لــە هەرێمی ئالان دەبێتە زێی پچوك

وەکو وتمان بڵباس بریتییە لە پێنج خێڵی سەرەکی :مەنگوڕ مامەش ؛ پیران ، سن   ڕەمەك ، هوڵمزیار یان ئورمزیار(۲)

---

(۱) کۆچەری و ترانس هیومانس / نــاجی عەباس گۆڤــاری کۆڕی زانیاری کورد ژمارە ( ۱/۲ ) ی ســاڵی ۱۹۷٤ ( ل ۲۸۳ )

(۲) شایانی باسە د. ناجی عەبباس هۆزی هوڵمزیاری بە بڵباس حسێب نەکردون

جاوا لێرەدا بەگوێرەی پێویست ناوی تیرەو بەرەبابی ئـــەم خێڵانەي بلباس دەخەبنەڕوو لە تەك ئەمەشا ناوی برێ گونـــدو شوێن‌و مەکانیان دێنین

بلبـــاس

- مەنگوڕ
- مامەش
- پیران
- سن
- ڕەمەك
- هوڵمزیار    هورمزیار

# ١ ـ مەنگور

٧

ئەم هۆزە ــ کە بەشێکن لە بلباس ــ لەبەر زۆری‌وبلاویان بەهۆزێکی سەربەخۆ حسێب دەکرێن ، بەشی زۆریان لە ئێرانن: گوندەکانیان لە هەردوو لای ئاوی ( لاوێن ) بلاوبوونەوە لــە عیراق مەنگورەکان دەبنە دوو بــەش مەنگوڕی بنچینەبی‌و ڕەسەن ؛ مەنگوڕە ڕوتە مەنگوڕە بنچینەیی‌و وەجاخ زادەکان لە بەینی ڕوباری ژاراوەو گارفێن (١) لە زیاتر لە بیست‌وشەش گوندا دەژین (٢)

جاران ئەم مەنگوڕانە هاوینان بەرەو کوێستانەکانی سابلاغ دەچوون‌و بەتایبەتی ڕویان دەکردە ئەو هاوینە هەوارەی کەپێی دەڵێن ( نەڵێن ) ی مەنگوڕ بەزستانیش دەگەڕانەوە بۆناوچەی پشدەر

مەنگوڕە ڕوتە لە چوار گوندا دەژیان کە دەکەونە ڕۆژ هەلاتی ڕوباری ژاراوە پێش ئەوەی تێکەڵ بەزێ ببێ ئــەم مەنگوڕانە خزمایەتی‌و پەیوەندییان زۆرە لەگەڵ مەنگوڕی ئەو دیو بەشێك لەم مەنگوڕانە ، بەتایبەتی شونکارەکانیان هەتا حەفتاکانی

---

(١) ڕوباری ژاراوە لــە باکوری قەلادزەوە لە ڕۆژهەلاتــەوە دەکشێ بۆ ڕۆژئاواو دەڕژێتە زێی بچوکەوە
ڕوباری گاڕفێن لە باکورەوە دەکشێ بۆ باشورو لە نزیك دەربەندی ڕانیەوە دەرژێتە زێی بچوکەوە

(٢) ناوی گوندەکان لەباسی کادەروێشی‌یان دا یەکەیەکەدەنوسین

ئەم سەدەیەش هاوینان بە(ترانس هیومانس) دەچوونە کوێستانەکانی ڕۆژهەڵاتی شاخی گەڵاڵەو مامەڕوتو سەری ساوە لە باشووری کێوی قەندیل لەگەڵ خزمەکانی بەشی ئەودیویانیەکیان دەگرت..

بەتێکڕا هۆزی مەنگوڕ لە دەربەندی ڕانیەوە هەتا گوندی پەسوێ لە ناوچەی (لاجان) ی داگرتبوو هەموو ئەمناوچانەش لەسەر خاکی عیراق بوون بەڵام ساڵی ١٢٦٧ ی کۆچی = ١٨٥٠ ی ز کە سنووری نێوان عێراقو ئێران دیاری کرا ناوچەی لاجانو دەورو بەری کەوتە سەر ئێرانو پانزە گوندی مەنگوڕان کەهی عێراق بوون درانە ئێران ئیتر ناوچەی لاجان وەکو دەرەبەگایەتیەك خرایە ژێر فرمانڕەوایی (عەزیزە سوور)ی خزمی پیرۆت ئاغاوە ئەو ئیدارەی ئەو ناوچەیەی دەدا بڕێ لەو گوندانەی کە خرانە سەر ئێران لە بەشی مەنگوڕایەتی ئەمانەن (١) سلوێ (٢) گردەسوور (٣) پوڵکا (٤) گردەکاولان (٥) شێخان نوك

هۆزی مەنگوڕ جگە لەوەی کەگوتمان دوو بەشن (مەنگوڕی بنچینەیی و مەنگورە روتە ) لەلایەکی ترەوە دەکرێن بەدوو بەشی سەرەکی

١ــ مەنگوڕی کوێستان ؛ ئەوانەی کەلە ناو چەشاخاوییەکاندا دەژین بەزۆری ئەمانە کەوتوونەتە بەشی ئێران

٢ ــ مەنگوڕی گەرمیان ئەوانە کەلە ناوچەی پشدەر دەژین

شایانی باسە کەتیرەو بەرەبابی مەنگوڕ بەبەشی عێراقو ئێرانیەوە دەبنە چەند تیرەو بەرەبابێکی سەرەکیو هەر یەکێ لە

مانەش دابەش دەبنەوە بەسەر چەند بەرەبابێکی تر

١ــ تیرەی وەجاخ ئەمانە نیوەیان کەوتوونە ئێرانەوەونیوەشیان لە عێراقن هەموویان گەرمێن‌و کوێستانیان دەکرد سەرۆکەکانیشیان ئاغازادەن لە چلەکانی ئەم سەدەیەدا حەمەدئاغا لــە ئێران ریش سپی‌و سەرۆکیان بوو لەعێراقیش فەقێ حەسەن سەرۆکیان بوو لەم تیرەدا زۆر پیاوی ئایینی‌و مەلایان تێدا هەڵکەوتوون لە هەموان ناسراوتریان مەلا خەلیلی مەنگوڕە

٢ ــ تیرەی کادەروێشی ئەمانە لە ڕاستی‌دا ناوی خۆیــان مەنگوڕی کوێستانە سەرۆکیان زۆرن ئەوڕەحماناغا یەکێك بووە لە سەرۆکەکانیان ئەم تیرەیەش نیوەیان لە ئێرانو نیوەیان لــە عیراق دەژین بەشی عیراقیان هاوینان دەچن بۆ ناوچەی نەڵێن‌و زستانانیش دێنەوە بۆ پشدەر

کادەرڕێشی دەبنە چەند بەرەبابێك

(١) ئوڵمزیامرا (٢) مەرنەکۆتە (٣) بابەڕەسوا (٤) کەڵور (٥) شنلانە (٦) خضرئاجیا (٧) تومربل

گوندەکانیشیان لە نەڵێنی مەنگوڕ ئەمانەن

(١) بازرگــــان (٢) مامهیبە (٧) شـــختان (٤) ســـلوس (٥) هەنگاوا (٦) گردنەڵێن (٧) شالو (٨) کاکش (٩) بـــامر (١٠) گرمین دار (١١) سەربیز (١٢) گـــەدە (١٣) خرەغالان (١٤) قاواوا (١٥) لۆسە (١٦) ڕەنتە (١٧) بەدراوا (١٨) گوڵك (١٩) سوستان (٢٠) کیدیج

لە ناوچەی سابلاخیش ئەم گوندانەیان هەن

(١) سیاقوڵی باڵا (٢)سیاقوڵی ژێرو (٣) داغا(٤) کونەکۆتر

(٥) صەرمەاغلو (٦) باگردان (٧) حەمەنەچەپ (٨) زێوە (٩) خانکــە (١٠) لیمونج (١١) بێ‌هەنگوین (١٢) دۆلــەسیر (١٣) خولەپول (١٤) ئافان (١٥) ئامێد (١٦) ڕوسید (١٧) نانج بولاخ (١٨) خاتون ئەستی (١٩) حاجی مامیان (٢٠) غولیــار (٢١) بەیتاسی بالاّ (٢٢) بەیناسی ژێرو (٢٣) توتلو (٢٤) جەواڵە ڕەشان (٢٥) لاچین (٢٦) کونەسیکە (٢٧) قاشقنە

٣ ــ تیرەی زوری مەنگوری گەرمین ئەم تیرەیەدانیشتوی پشدەرن لەشەڕی یەکەمی جیهانی‌دا سەرۆکەکەیان ناوی بــایزاغا بووە لەو کاتەدا کە حکومەتی عوسمانی دەیەویست پێش بــە ڕوسەکان بگرێ هێزێکی سەفەری پێك هێنابوو بۆ ئەوەی نەهێڵێ ڕوسەکان موصڵ داگیر بکەن بایزاغا بەخۆی‌و کوڕوعەشیرەتیەوە خۆی خستە پاڵ ئەم هێزە مەشاتەی عوسمانیەوە ئەوەبوو لە نێوان دەربەنچەی ورمێ‌و سابلاّخ‌دا لە سلّدوز شەڕێکی خوێناوی لەنێوان هێزی ڕوس‌و هێزەکەی عوسمانی‌دا ڕوی‌دا شەش سەعات بەر دەوام بوو کوشتارێکی زۆر لە هەردولا کرا کوڕی بایزاغا کە ناوی قەرەنی بەگ بوو ئازایەتیەکی کەم وێنەی نوانــد جێگای سەرسام بوونی هەموو شەڕکەران بوو بەلاّم بەداخەوە ئەم کوڕە ئازایە لەم شەڕەدا بریندار بوو لە ئاکاما بەم برینە مرد ، ئیتــر بایزاغا بروسکەی بۆ دەوڵەتی عوسمانی کردو تێیدا باسی کوژرانی کوڕەکەی کردو پەیمانیشی دا کەهەر بەردەوام بێ لەسەرداکۆکی کردن لەوڵاتو نیشتمانی لە دوای لە دونیا دەرچوونی بایزئاغا حەســەن ئاغای کوڕی بایزاغا بوو بــە ســەرۆکی ئــەم‌تیرەیە ئــەم تیرەیەش دوو بەشن بەشێکیان لەناوچەی ئــازەربایجان

دەژین و بڕێکیشیان لە ناوچەی بیتوێن

بەرەبابێ ئەم تیرەیە ئەمانەن

(١) زەرکەیی (٢) خضر مامەسا (٣) یوسف کاسکە (٤) ئاجی مامی گوندەکانیان لە بتوێن ئەمانە بون (١) ئاوە خواردە (٢) بیقۆس (٣) خوە جۆندمرە(١)

بەڵام مامۆستا ئەمین زەکی هۆزي مەنگوڕ دەکاتە چەند تیرەیەكو زۆر بە کورتی لە سەریان دواوەو وەکو مامۆستا عەززاویّ لێکی جیانەکردوونەوە.ئەوەتا بەلاي ئەوەوە واتە ( ئەمین زەکی ) هۆزي مەنگوڕ پێك هاتووە لە :-

(١) تیرەی قادر وەیسی ، (٢) زوری ، (٣) باسکەیی (٤) بابارەشو ، (٥) مەرنەکونە (٢)

لەلایەکی ترەوە مۆحەممەد پاشای ڕەواندز ( میری گەورە ) کە هەولێری خستە ژێر ڕکێفی خۆیەوەو کاروباری دامەزراند ، لە مانگی سەفەریّ ساڵی ١٢٤٣ ی کۆچی = ١٨٢٦ ز هاتەسەر شاري کۆیسنجەق و بەبێ شەڕ گرتی و لەشکری بابان بەرەو سلێمانی گەڕایەوە ، موحەممەد پاشا ڕۆژي یەکەمی مانگی( ربیع الاول ) هاتە ناوشاری کۆیێ و وەتمان بەگی ئامۆزای خۆی کرد

---

(١) بۆ ئەم باسە سەیری کتێبی (العشائر العراقیة الکردیة ج٢)ي مامۆستا عەبباس عەزاوی ( ل ١١٢ - ١١٧ ) کراوە هەروەها وتاری مامۆستا ئاجی عەبباس کەبە ناوی(کۆچەری و ترانس هیومانس ) لە گۆڤاری کۆڕی زانیاری ژمارە(٢/١) ی ساڵی ١٩٧٤ ل ٣٨٨ - ٣٩٠ دا بڵاوکراوەتەوە

(٢) أمین زەکی بەگ ؛ خلاصة تاریخ الکرد وکردستان ص٣٩١

بەحاکمی ئەویّ زاناوپیاو ماقولاّنی کۆیی‌و دەوروبەری‌بانگهێشت‌و وتوویژی لەگەلّدا کردنو بەخەلاّت‌و بەرات شادی کردن

هەر لەمانگی ( جمادالثانی ) ئەو ساڵەدا میر موحەممەد چۆ بۆ سەر ڕانیەو لەشکری بابان ئەو ولاّتەشی بەجیّ هێشت‌و گەڕایەوە بۆ سلێمانی ئیتر میر موحەممەد لــە دەربــەندی ڕانیەو دەڕاوی دوکان‌و لەســەر گردێ کانی سارکەو لــەدیّی قەمچوغە بۆ بەرهەلّسنی قەلاّو شورەی دروست کردن ئەمجا لەگەلّ مەحموود پاشای باباندا ڕێك کەوت‌و سنووری دانا گوندی قەمچوغە بوو بە نێوان‌و سنووری بابان‌و سۆران (١)

شایانی باسە کەئەو کاتە والی بەغدا عەلی ڕەضا پاشــا بوو موحەممەد پاشا پەیمانی لــەگەلّدا کردبوو کەوالی نــابیّ دژی فراوان کردنی فرمانڕەواکەی بیّ ، والی بەغداش لەبەر چەند هۆیەك بەمە ڕازی بوو (٢) ئیتر موحەممەد پاشا دیاری‌و خەلاّتی دۆستانەی دەنارد بۆ والی بەغداو لەهەمان کات‌دا درێژەی بــە فراوان کردنی فرمانڕەواکەي دەدا لە ماوەیەکی کەم‌دا توانی عەمادیە بگریّ‌و فرمانڕەوای بادینان بخانە ژێر ڕکێفی خۆیــەوە ئەمجار زاخۆو دهۆك‌و جزیرەی ئیبن‌و عومەر ( فرمانرەوای‌بۆتان) ی گرت‌و تینی بۆ ( ماردین‌و نصیبین ) یش هێنا بەجۆرێك کە فرمانڕەوای سۆران بووبەهێزترین فرمانڕەوا لە کوردســتان‌دا

(١) مێژوی میرانی سۆران حسین حوزنی مکریانی ل ٦٢ــ٦٣

(٢) تاریخ العراق الحدیث من حکم داود پاشا الی نهایة حکم مدحت پاشا / عبدالعزیز نوار القاهرة /١٩٦٨ ص١٠٢

ئەنیا فەرمانڕەوای بابانی بەکۆسپ لەپێش‌دا مابوو (١)

ساڵی ١٨٤٢ ی ز نەجیب پاشا کرا بەوالی بەغداو عــەلی ڕەضا پاشا لابرا ئەو پەیمانەی کە موحەممەد پاشا لەگەڵ عەلی ڕەضا پاشادا بەستبووی نەیتوانی لەگەڵ والی تازەدا بیبەستێ .لــە هەمان کات‌دا پاشای ( بابان ) یش ئەو کاتە سلێمان پاشا بوو ئەم سلێمان پاشایە لەگەڵ والی بەغدا پەیوەندی دۆستانەی هەبوو ئیتر بــەهەردوولا ویستیان ســـنوورێك دابنێن بۆ فراوان بوونی فرمانڕەوای سۆرانو نەهێڵن چیدی پێوە بڕوا ، بۆ ئەم مەبەستە سلێمان پاشا بەڕەزامەندیو یارمەتی والی بەغدا لەشکرێکی پێکەوەناو هەڵی کوتایە سەر قەڵاو شورەی ولاتی سۆران بەلام نەیتوانی بە ئەنجام بگاو ناچار بوو داوای یارمەتی لە ئێران بکــا موحەممەد سەرتیپ خانی تەوریز ــ کە ئەمیش ڕقی لە موحەممەد پاشـــای ڕەواندز بوو ــ لەشکرێکی گەورەی پێکەوەناو بۆسەر موحەممەد پاشا لە دەربەندی ڕانیە بەگژیەك‌دا هاتن شەڕێکی خوێناوی ڕوی‌دا لەهەردولا زۆر کوژران لەم‌لایشەوە لەشکری بابانو لەشـــکری موحەممەد پاشا لە نزیکی قەمچوغە کەوتنە شەڕەوە کوشـــتارێکی باشیان لەیەك کرد لە ئاکاما لەشکری سۆران گەڕایەوە بـــەرەو کوێسنجەقو سلێمان پاشا شوێنیان کەوتو تا نزیك شاری کۆیە ڕاوی نان ئیتر میر موحەممەد پاشای ڕەواندز ناچار بوو داوای شەڕ ڕاگرتنی کردو لەسەر ئەم مەرجانەی خوارەوە پێك هاتن

١ــ خەتی ( ڕانیە ، بیتوێن ، خەلەکان چناران ) تادەگاتە زێی بچووك لای ڕاســـتی بدرێ بەفرمانڕەوای ســـۆرانو لای

(١) هەمان سەرچاوە

چەپیشی بدرێ بەفرمانڕەوای بابان

٢ــ هەرێمی لاجان برێکی بۆ فرمانڕەوای ســـۆران بێ برێکیشی بۆ ئێران بێ

٣ــ ڕۆژئاوای دەربـــەندی ڕانیە بۆ ســـۆران بێو ڕۆژ هەڵاتیشی بۆ بابان بێ (١)

بەم هۆیەو بەم ڕەنگە هۆزی مەنگوڕو وەڵاتیان کەوتە سەر وڵاتی بابانو بوون بەیەکێ لەو هۆزانەی باجو خەراجیان دەدا بە بابانەکان لەم کاتەوە کەهۆزی مەنگوڕ کەوتنە سەر وەڵاتی بابانو ؛ ئێران کەوتە خۆ بۆ دروست کردنی ئاژاوەو بڕو بیانو جارێك دڵنەوایی مەنگوڕەکانی دەکردو جارێکیش دەیترساندن هەر بۆ دڵ نـــەوایی کردنیان برێ ئەرزو گوندي لـــە وڵاتی ساباڵغ پێدان ، لەهەمان کاتدا فرمانڕەوای ساباڵغ هەستا بە کوشتنی کوڕی باپیراغای سەرۆکی هۆزی مەنگوڕان ، ئیتـــر هۆزی مەنگوڕ هاروژانو زۆر بەمکارە سەغڵەت بوونو هەردەم هەڵیان دەکوتایە سەر ساباڵغو ئینیان بۆ حاکمی ئەو شارە هێنا ، حاکم کەزانی ئەم هەویرە ئاو زۆر دەکێشێو ئـــەگەر خوێنی کوڕە کوژاو نەداو هۆزی مەنگوڕ ڕازی نەکا ئاکامێکی خراپی دەبێو وڵات دەشێوێ ناچار گوندي لۆجین کە زیاد لە دوو

---

(١) تاريخ السليمانيـــة وانحائها ترجمة محمد جميل روژبیانی / بغداد ١٩٥١ م ص ١٥٦ وعشائر العراق الكردية ص١٠٩ وتاريخ العراق الحديث من نهاية حكم داود پاشا الى نهاية حكم مدحت پاشا / عبدالعزيز نوار القاهرة / ١٩٦٨ ص ١٠٤

صەد ماڵ دەبوو سەر بەسابلاخ بوو لە جیاتی خوێن دای بـە باپیراغا (١) ئیتر هۆزی مەنگور بڕێکی لـەو هەرێمە جێگیربوو لەلایەکی ترەوە تیرەی ( کانەروێشی ) کەبەشێکن لە مەنگوڕو لێیان جیابوونەوە لەناوچەی لاجان بوون ئەو پارچە ئەرزەی کە پێ‌ی دەگوترێ ( نەڵێن ) ملکی خۆیان بوو کاربەدەستانی ئێران هەوڵیان دا لێیان بستێنن بەسەریان‌دا زاڵ بن‌و بیان‌کەن بەڕەعایای خۆیان ئیتر بەم جۆرە بەشی مەنگوڕ هـەر بێنەو بەرەبووە قەت بەبێ ئاژاوە نەبوون‌و ناێکی ڕەحەتیان نەخواردوە ، ئەم‌ناکۆکی‌و پشێویە هەر بەردەوام بووە تا ڕۆژگاری دەروێش پاشـاش گە ڕاپۆرتەکەی نوسیوەو نەبراوەتەوە (٢)

شایانی باسە کە هۆزی مەنگوڕ لە ( نەڵێن ) ئەم‌گوندانەیان هەن (١) بازرکان (٢) مام هیبە (٣) شختان (٤) سـلوس (٥) هەنگاوا (٦) گردنەڵێن (٧) شاڵر (٨) کاکش (٩) بامر (١٠) گرمندار (١١) سەربێز (١٢) گەدە (١٣) خرەخالان (١٤)قاواوا (١٥) لۆسە (١٦) رەنا (١٧) بەدراوا (١٨) گوڵوك (١٩)سوستان (٢٠) کیدبج (٣)

هۆزي مەنگوڕ لە ڕابوردوی خۆي‌داگەلێ پیاوی‌بەناوبانگ‌و مێژوویی تێدا هەڵکەوتوون لە ڕۆژگاری خۆیاندا ڕۆڵێکی‌تایبەتیان لە ناوچەکەدا هەبووە تەنانەت بڕێکیان کەوتوونە ناو فۆلکلۆرو

---

(١) سیاحەتنامەي حدود ل ٧٦ـ٧٧ ( بەندی ٥٩ )

(٢) عشائر العراق الكردية / ص ١١٤ هەروەها سیاحەتنامەی حدود ( ل ٧٧ ـ بەندی ٥٩ )

(٣) هەمان سەرچاوە ص ١١٤

بەیتو بالۆرانەوە بەڵام مێژوویان نەنوسراوەو ئاکارو شاکاریان لەیاد کراونو بوونە سەربازی نەناسراوی مێژوو جا واێستا بڕێ لە ناودارانی مەنگوڕ ڕیز دەکەین سەرچاوەشمان ئەو بەڵگەنامە دەستنوسەیە کەلە سەرەتای کتێبێکی دەستنووسی کتێبخانەی ئەوقافی مەرکەزي سلێمانی ژمارە ( ٢٩٥٩ ــ ٢٩٦٤ ) دا نوسراوە

١ــ باپیراغای مەنگوڕ کەلە ساڵی ١١٩٨ ی کۆچی = ١٧٨٣ ی ز دا کوژراوە

٢ــ هەمزاغای مەنگوڕ کەلە ساڵی ١٢٩٧ ي ك = ١٨٧٩ ی ز دا کوژراوە (١)

٣ــ سواراغای مەنگوڕ کەلەگەڵ هەمزاغا دا ساڵی ١٢٩٧ ی ك = ١٨٧٩ ی ز کوژراوە

٤ــ کاکەڵـلاغای مەنگوڕ کەلە ساڵی ١٣١٠ ي ك = ١٨٩٢ ی ز دا مردوە

٥ــ باپیراغای کوری هەمزاغای مەنگوڕ کەلە ساڵی ١٣٣٦ ی ك = ١٩١٧ ي ز مردوە

٦ــ موحەممەد کوڕی باپیراغای مەنگوڕ کەلە ساڵی ١٣٣٥ ی ك = ١٩١٦ ی ز دا مردوە

---

(١) وادیارە ئەو قەقێ یان ئەو مەلایەی کە ئەم مێژوانەی لەسەر پشتی ئەو کتێبە نوسیون دەربارەی ساڵی کوژرانی هەمزاغا بەهەڵەچووە چونکە هەمزاغا ــ وەکو ڕوونی دەکەینەوەــ تا ساڵی ١٨٨٧ ی زاینی ژیاوە گۆڤـاوی سروە ژمارە (٢٨) ل ٣٠

٧ــ فەتاحی کوڕی، حەمزاغای مەنگوڕ کەلە ساڵی ١٣٤٤ی ك = ١٩٢٥ ي ز مردوه

بەڵام لەسەرەتای چەرخی بیستەمەوە هۆزي مەنگوڕ ئــەو بەشەي لە خاکی ئێران بووە سەرۆکەکەیان ناوی حەمەدئاغابووە ئەو بەشەي لە عیراقیش‌دا دادەنیشتن سەرۆکیان ناوی حەســەن ئاغا ( فقێ‌حسن ) دوابی بایزاغا بووبە ڕەئیــــیان پاش ئــەو حەسەن ئاغا بووبە سەرۆکیانو (١) هاوبەشی شۆڕشی مەلاخەلیلی مەنگوڕیشی کردووە وەکو لە کۆتایی ئەم کتێبەدا باسي دەکەین.

دوای مردنی حەســەن ئاغا عەلی ئاغای کوڕی بوو بــە جێ‌نشینیو پیاوێکی قسە خۆشیو وریاو نوکتەزان بوو

# ٢ ـ هۆزی مامش

ئەم هۆزەش وەکو مەنگوڕ دەبێتە دوو بەشی سەرەکی

١ــ بەشی گەورەیان لە ئێرانە لە ڕۆژهەڵاتی ئاوی لاوێن. لە باکوری مەنگوڕەکانو ڕۆژئاوای مەهاباد دەژین ، گونــدی پەسێی گەورەترین دێیانە

---

(١) عشائر العراق الكردية ج٢ ١١٥ ــ ١١٦ برێك سەرگوزشتەي عەلیاغام لە مامۆستا مەلا محمدی شڵماشیەوە بیست بەپێویستم نەزانی لێرەدا بیان نووسم خوا یاربێ بۆ بــەرگی دووەم شوێنی خۆیان دەگرن

٢ــ بەشی بچوکیان لە عێراقن مامشە ڕەشکەیان پێ دەڵێن:
ئەمانە لەچوار گونددا دەژیان کە دەکەونە لای باشوری ئاوی زاراوە لە سەرەوەی مەنگوڕە ڕوتە وادیارە ئەمانــە وەکو جافە ڕەشکە لەبەر دوورکەوتنەوەیان لە خێڵە بنچینەکەیان ناوی ڕەشکەیان خراوەتە سەری.

هەندێ لەم مامشانە هاوینان دەبنە شوانو شــوانکارەو بۆ لەوەڕاندنی مێگەلەکانیان دەچنە کوێستانەکانی سەر سنووری ئێران هەروەکو چۆن زۆر جار وابووە مامشەکانی ئێــران بەزســتان هاتوونە دەشتی بیتوێنو دەشتی کویسنجەق، مامۆستا عەززاوی دەڵێ لە ئــاڵتون کۆپریش هێندێ لــە هۆزی مامەشی لێیە یان لێ بووە (١)

شایانی باسە کەجگە لە بابانەکان ــ موحەممــەد پاشــای ڕەواندزیش هەر چەندە برێ لە چەکدارانی تایبەتیشی پێك هاتبو لە پیاوانی بڵباسی، بەڵام زۆر جار هێرشی کردوونە ســەریو ویستوویەتی سەرنەرمیان بکاو بیانخاتــە ژێر ڕکێفی خۆیــەوە بەتایبەتی دوژمنایەتیەکی دژواری لــەگەڵ هۆزی (مامەش) و (مەنگوڕ) کردومو ئەم خێڵانەی ناچار کردوە کە پەنا بەرنە بەر ئێرانو ئاوارەی هەندەران بن. هەر ئەمیش ــوەکووتمانــ لێکی هەڵوەشاندنو یەکیەتیەکەی فەوتاندن

هەر لەم ڕووەوە بوو کە (محمد پاشا) هێرشێکی بەهێزی کردە ســەر هۆزی مامەشو تەفروتونای کردن (هەمزاغا (٢)

---

(١) العشائر العراق الكردية ج٢ ص ١١٧

(٢) ئەم هەمزاغایــە هەمزاغای مەشــهور نیە بــەڵکو =

ەسەرۆكي خێڵەكەیان بوو لەگەڵ دوو كوڕو دوو براوو چوار
زمی نزیكی‌دا لەم هێرشەدا كوژران بەمە هۆزي مامەش شەق‌و
ق بوو شیرازەي تێكچوو ئیتر ئەم هۆزە نەیتواني وەكوجاراني
شوو بەزستان بگەڕێنەوە بۆ دەشتی بیتوێن‌و دەشتی كۆیسنجەق‌و
وچەی هەولێر بەڵكو ناچار بوون لە دەرەوەی سنووری عیراق
ا زستان‌و هاوین بەسەر بەرن‌و لەناوچەي ( سلدوز )و (پەسوێ)
ەتا ساڵی ١٢٥٠ ی كۆچی ــ ١٨٣٥ ي ز مانەوەو بوون بە
ەعایای ئێران ئیتر ( محمد پاشا ) بوو بەهۆي ئەوەی كە ئەم
یوەندییان بەعێراقەوە نەمێنێ‌و نەیانتوانی بگەڕێنەوە بۆمەڵبەندەكانیان
چار ناوچەی لاجان‌یان كردە زێدو نیشتمانی خۆیان‌و لــەوێ‌دا
ێ‌گیر بوون ؛
لەساڵی ١٢٥٣ و ١٢٥٤ ي كۆچی ــ ١٨٣٨ و ١٨٣٩ ی
دا ئەم ناوچەیەیان بەڕەسمی پێ‌درا بەمەرجێك ساڵانە پــەنجا
ەزار قورش بدەن بەدەوڵەتی ئێران ئەوكاتە سەرۆكی هۆزی
امەش ناوي پیرۆت ئاغا بوو میربی لەم ئەندازە پارەیــە ؛
ە هەزار قورۆشی ئەدا بەپیرۆت ئاغا لەجیاتی ئەوەی كەناوبراو
ەڵدەسا بەكۆكردنەوەي پارەكە ئیتر ســاڵانــە هۆزی مامەش
ەبوایە چل هەزار قرۆش تەسلیم بەحكومەتی ئێران بكەن‌وەكوو
ڕشانە یان ملكانە (١)
هۆزي مامەش دەبێتە چەند تیرەیەكي جیا جیا لەمانە !

---

= هەمزاغایەكی ترە چونكە لەناو هۆزی مەنگوڕدا هەمــزاغا
زۆر بوون

١) عشائر العراق الكردیة ص ١٠٨ ؛

(١) هەمزاغایی (٢) مەربوکی (٣) مەربابەکرە (٤) فەقێ وەتمانە (٥) جەماڵە (٦) کاسوری (٧) جۆخۆر (٨) بلاوەنـــد (٩) دەم بۆر (١٠) کراودلە (١١) بەبی (١) برێ لەگوندەـــ کانیشیان ئەم گوندانەن

سنگان ؛ ئەمیر ئاباد ؛ نەڵێ‌ی وان ؛ شاوانە ؛ گردگاشە ، بێرئاوا کورك ئاوا ؛ ئال ئاوا ؛ فرۆش ئاوا ؛ نەرزیوا ، پوش ئاوا ؛ کانی سورك ، خرشـــت ، بیمزرتە ؛ هیهـــە ؛ بیتریان ؛ شیوەسماك ، دراوا ، زما (٢)

ئەم هۆزی مامشە لە ڕۆژگاری فەریق دەرویش پاشادا وائە دەورو بـــەری ســـاڵی ١٢٦٧ ی کۆچی = ١٨٥٠ ی زایینی دەورێکی گرینگیان هەبوە لە ڕووداوەکانی ئەو سەردەمەدا ئـــەو کاتە سەرۆکی هۆزەکە ناوی پیرۆت ئاغا بووە شایانی باسە کە ئیبراهیم سوڵتان کە مامی باوکی ئەم پیرۆت ئاغایـــە بووە کاتی خۆی بۆ ماوەی چوار پێنج ساڵ فەرمانڕەوای سلدوز بووە زۆر بەڕێكو پێکی ئیدارەی داوە

بەپێچەوانەی عەشیرەتی مەنگوڕیشەوە ؛ دەڵێن عەشیرەتی مامەش زوربەي کات لایەنگریی حکومەتی ئێران بوون ؛ئەنانەت کاربەدەستانی ئێران بەمەبەستی ئەوەی عەشیرەتە کوردەکانیولاتی عوسمانی بەلاي خۆیانا ڕابکێشن ، مافێکی زۆریان دەدا بـــە سەرۆکی عەشیرەتە کوردەکانی ولاتی خۆیـــانو دەمیان چەور

---

(١) العشائر العراق الكردية ج ٢ ص ١١٧ وخلاصة تاريـــخ الكرد وكردستان ص ٣١١

(٢) هەمان سەرچاوە ص ١١٨

دەکردن ؛ بۆ نموونە مافی ئەوەیان دابوو بەپیرۆت ئاغای سەرۆك عەشیرەتی مامەش کە هەموو هەرێمی پەسوێ بەهەزار تمەن بکرێت یان بەکرێی بگرێو (١) ئەمجار بۆ خۆی بەئارەزووی خۆی ملکانەو پوشانەو مەرانە لە رەشە خەلکەکە وەربگرێو ئاغابەتیان بەسەرەوە بکا

لەدوای لەدنیا دەرچوونی پیرۆت ئاغاو بەخاك سپاردنی، حەمەد ئاغای کوری پیرۆت ئاغا بووتە سەرۆکی عەشیرەتی مامەش وەکو دەلێن هۆزي مامەش پێش ئەوەی حەمەد ئاغا بێتەسەرۆکیان تێکرا کۆچەری بوونو گەرمێنو کوێستانیان کردوە بەلام کە ئەم بوو بەسەرۆکیانو بەدەستووری ئەو خەلك لەدێدا مانەوەو خەریکی کشتوکاڵ بوون دبارە هێندێکیان هەر بەکۆچەری ماونەوەو تێکرا نیشتەجێ نەبوون

ئەوەی جێی داخە کەئەم حەمەد ئاغایە لە شۆرشی شێخ عوبەیدوڵلای نەهریدا وەکو هەمزاغای مەنگورر یارمەتی شێخی نەداو هاوبەشی راپەرینی کوردەکانی نەکرد ؛ نەك هەر ئەمە بەلکو دژی شۆرشەکەش راوەستاو پالی دایە پال دەولەتی ئێرانو زوو هەلوێستی خۆي بۆ دەولەت روون کردەوە

لەو کاتەدا کە هەمزاغای مەنگورر لە دەولەتی ئێران یاخی دەبێو ؛ ئێران خۆ ئامادە دەکا بۆ هێرش بۆ سەری خەبەري لەشکرکێشێ بەگوێی هەمزاغا دەگا

---

(١) عشائر العراق الكردية ج٢ ! ١١٧ هەروەها کتێبی راپەرینی کوردەکان سالی ١٨٨٥ نوسینی جەلیلی جەلیلی ودرگێرانی کاوس قەفتان ل ٢٣

شێخ عوبەیدوڵڵاش کە کاری خۆي قایم کردبوو ئامادەی هێرش بۆ سەر ئێران بوو ؛ باخي بوونی هەمزاغای لەو دەمەدا بەشانس داناو یەکێك لەخەلیفەکانی خۆي بەناوی (شێخ‌کەمال) کەلە سەیدەکانی گوندی (خاڵدار) و خەلیفەی سەیید ئـەمای باوکیشی بوو ناردە لاي هەمزاغاو بۆلای خۆی ڕاي‌کێشا ؛ ئەوە هۆی چونی هەمزاغا بوو بۆلای شێخ

ئیتر شێخ پاش کێشانی نەخشەی شەڕ هەمزاغای لـەگەڵ شێخ (عبدالقادر) ی کوڕي خۆي کەئەودەم لاوێکی بیست‌سی ساڵانە بوو ؛ ڕەوانەی ئەرگەوەڕو مەرگەوەڕ کرد

ئالەو کاتەداو هەر لەهەنگاوی هەوەڵدا حەمەد ئاغای‌مامەش لەگەڵ (بیوك خان) ي ڕەئیسي قەرەپەپاغان هاتە ســابلاغ‌و چاویان بەحاکم کەوت‌و پێیان ڕاگەیاند کە تاکوو ئاگری شەڕ بڵێسەی نەستانلووەو دوژمن ئەنیا دوو هەزارو پێنج سەد کەسی پیاو لەگەڵە ، باهەڵکوتینە سەری‌و ماوەی هاتنەپێشی پێ‌نەدەین

ئەم کۆپلەبەی بەیتی هەمزاغا ئاماژەیە بۆ ئەو هەڵوێـــستەي حەمەد ئاغا

حەمەد ئاغا سوار دەبوو
دەهات لە بۆ سابلاغێ
پرسی بە حاکمی دەکرد
ماشاڵڵا چەند نادرم
دەستم دەگەڵ بدەنێ
ئەز ڕێبەي لێ دەگرم

بەلام حاکم کەبەجارێك قەڵەمی دەست‌و پێی شکابوو هیچ

بڕیارێکی بۆ نەدراو نەیتوانی وەڵامێکی بەکەڵکیان بداتەوەئەوانیشی واتە حەمەداغاو بیوك خان کە وایان زانی چیدي خۆیان پیاو خراپ نەکردو پاڵیان دایە لای شێخو ڕەگەڵی کەوتن بەلاّم بەنا بەدڵیو ناعیلاجیی خەبەری ڕەگەڵ کەوتنی حەمەداغاو بیوك خان بەجارێ حاکمی تۆقاندو هەرچی زووتر لەتەواوي دەستوپێوەندو هێزەکانی خۆي داوا کرد کەبەڕێێ کەون بۆ تەورێزو خۆشیان سابلاّغ بەجێبێڵن

شایانی باسە کە حەمەداغای مامەش لەکاتی داگیرکـــردنی میاندواو دا لای بناوبی بەدەستەوە بووەو زۆري ژنو منــــداڵی بێچارە دەرباز کردوونو یارمەتی داون

ساڵی ١٩٠٨ ي ز حەمەداغا لەنـــاوچەی شنۆ لە گونـــدی نەڵۆس کۆچی دوایی کردومو گڵکۆی لەو دێیە لە قەبرستانی (شێخ ئاڵی تەورێزی) ئێستا ماوە لەدوای مردنی حەمەداغاقەرەنی ئاغای کوڕی سەرۆکایەتی هۆزی مامەشی کردوە وەکوو دەڵێن قەرەنی ئاغا هەوەڵ کەس بووە لەناو عەشیرەتدا کە موعەللیمی ڕاگرتووەو کوڕەکانی دەبەر خوێندن ناوە (١)

قەرەنی ئاغا زۆر بەفیزو دەعیە بووە لەگەڵ نۆکەرو ژێـــر دەستەی خۆیدا زۆر کەم بێژي هاتووە قسەیان لەگەڵدا بکا قەرەنی پاشاشی پێ‌گوتراوە ، پیاوێکی بەساموو هەیبەت بووە ، ناوبانگو شورەتی هەبوە حەسەن زیرەك لە گۆرانیەکەي دا کە دەڵێ

---

(١) لە کتێبی (سرزمین زردشت ، رضائیة / تألیف علی‌دهقان انتشارات ابن سینا / چاپ اول ) وەرگێراوە .

(( وێنەی قەرەنی ئاغای مامەش ))

(خۆ من ڕادوێی دەوڵەت نیم دامێنن بۆ قسەو باسان)

( خۆ من قەرەنیاغا نیم سەرۆك عێل بلباسـان )

مەبەستی قەرەنی ئاغای مامەشـە دیواخانی ( قەرەنیاغای مامەش ) یش بووەتە نمونەی قەرەباڵغی و فراوانی و زۆر مەشهوورو بەناوبانگ بووە ئێستاش بۆ نموونە لەمیانەی قسەو گفتوگۆدا دەهێنرێتەوەو دەکرێتە شایەدو بەڵگە دیارە پێش قەرەنی ئاغاش دیواخان هی حەمەداغای باوکی بووە هەر هەمان قەرەباڵغی بەخۆوە بینیوە حاجی قادری کۆیی کەلە قەصیدەیەکی (١٢) شیعری دا مەدحی خێرەتی ئاغایەکی لاجانی دەکا دەبێ مەبەستی دیواخانی حەمەداغای مامەش بێ نەك قەرەنی ئاغای مامەش چونکە حەمەداغا

هاوشانی هەمزاغای مەنگوڕ بوە لەسەردەمی حاجی‌دا ژیاوە ئەم بۆ چونەش لە دێرە شیعرێکی قەصیدەکە وەردەگرم کەدەڵێ(١)

هەر وەك ئــەلفی جانە ستوونی لە سگوون دا
نەك تابیعی غەیرە موتــەحەررِیك وەکو هەمزە

جا هەرچەندە مامۆستا مەسعود موحەممەد لە کتێبی حاجی قادری کۆیی ( ج٢/٢٣٨ ) دەفەرموێ قەصیدەکە مەدحی‌خێوەتی قەرەنی ئاغا دەکا بەڵام من وای بۆ دەچم مەبەست حەمەداغای باوکی قەرەنی ئاغا بێ چونکە حەمەداغا هاوچەرخی هەمزاغای مەنگوڕە نەك قەرەنی ئاغای کوڕی،

ئاشکراشە کە حاجی لەم بەیتەدا سکوونی ئەلف دێنێ بــە مەدح‌و بزۆزی هەمزاغا دێنێ بەزەم لــەژێر پەردەی تــەورییەدا هەمزاغا دەشکێنێ بۆ مەدح کراوەکەی خۆی ئەوەشی ــلەیاد نەکەین کەزۆر لە سەرەك هۆزەکانی مامەش‌و پیرانو مەنگــوڕ ناویان قەرەنی ئاغا بووە

---

(١) بۆ تەواوی دەقی قەصیدەکە سەیری دیوانی حاجی قادری کۆیی لێکۆڵینەوەی سەردار میرانو کەریم شارەزا چاپیساڵی ١٩٨٦ ز ل ١٠٨ ــ ١٠٩ ؛ هەروەها کتێبی‌حاجی قادري کۆیی / مسعود محمد ج٢/٢٤٦ ــ ٢٤٧ بگە

# ٣ ـ هۆزی پیران

ئەم خێڵەش تیرەیەکی بڵباس‌و گرنگترین بەشیەتی ڕابوردوی ئەم خێڵــە پڕە لە ڕووداوی سەیرو سەرسوڕهێنەر یــەکەم سەرۆك هۆزیان ـــ کەناوی کەوتبێتە ناو مێژووەوە ـــ نــاوی قەرەنی ئاغا بووە ؛ دەروێش پاشا لە کتێبی سیاحەتنامەی‌حدوددا ناوی هێناوەو دەڵێ کاتی خۆی شاری ( خوێ ) خستۆتە ژێر رکێفی خۆیەوە زۆر بەجوانی ئیدارەی داوە

هۆزی پیران بەگوێرەی کتێبی ( سیاحەتنامەی حدود ) لەم تیرەو بەرەبابانە پێك هاتووە

١ ـــ مورك پیاوماقوڵ‌و سەرۆکیان ساڵی ١٢٦٣ ی ك ناوی ڕۆستەم ئاغا بووە

٢ ـــ پەرچم

٣ ـــ ئەحمەد ئالیکە

٤ ـــ هولەملە

٥ ـــ حەسەن ئاغایی

٦ ـــ مخانە

٧ ـــ سەبریمە

٨ ـــ فەقێ خلیا ، سەرۆکیان کوێخا موسا بووە

٩ ـــ وەستا پیرە

١٠ ـــ بیوا

١١ ـــ هەررن سەما

١٢ ــ قون هەڵکرێنە (١)

کەچی مامۆستا ئەمین زەکی بەگ بەشێوەیەکی تر تیرەکانی پیــران باس دەکاو لەبڕێکیانا بــەهیچ جۆرێك لەگەڵ کتێبی ( سیاحەتنامە ) دا یەك ناگرنەوە هەر چەندە ئەمیش هەرکردونی بەم دوانزە تیرەیەی خوارەوە

(١) ەوخانە (٢) پەرچم (٣) صوریك (٤) یوسف خانێکە (٥) سەبریمە (٦) سەنا (٧) وەستا پیرە (٨) ورمزیار (٩)نانەکەلی (١٠) حەسەن ئاغایی (١١) مەمەندە شینە (١٢) پاوە (٢)

یەکێکی تر لەسەرۆك هۆزەکانی بلباس ( پیران ) نــاوی کانەبی فەقێ وەیسی بووە دانیشتوی گوندي ( گوڵەکێ ) ی ناوچەي ڕانیە بووە خوارزای کوێخا مەرەزی فەقێ خەلیەبووە؛ هاتوچۆی گەرمێن‌و کوێستانی کردوە ، پیاوێکی ئازاو جەنگاوەر بووە بەڵام بەداخەوە ژینامەی نەنوسراوە وەکی کەش‌ئەوەندەی ئەفسانەي جۆراو جۆری بەدەم هەڵبەستراوە ئینسان ناتوانێ لــەو حیکایەت‌و سەرگوزەشتە زۆرانە مێژوییکی نزیك لە واقیعەوە بە دەست بێنێ تەنانەت دەڵێن هاوچەرخی خان ئــەحمەد خانی ئەردەڵانی بووەو کاتێك کە خان ئەحمەد هێرشی بۆ سەر بلباسان کردوە دژی جەنگاوەو کوشتاری زۆری لە هێزێ خان ئەحمەد کردوە ، ئێستا ناوبانگی ئازایەتی کانەبی لە بەیت‌و بــالۆرەو گۆرانی فۆلکلۆری‌دا هەرماوە بەدەنگ دەگوترێ

کانەبی فەقێ وەیسي

---

(١) سیاحەتنامە حدود

(٢) خلاصة تاريخ الكرد وكردستان/محمدامین زکی‌بك‌ص٣٩١

سمێل جغی تاووسی
لە غەنیمی ناترسی

وەکو دەڵێن کانەبی لەو شەرەدا کە لەگەڵ خان ئەحمەد خاندا کردویەتی کوژراوەو ژنی کانەبی کەناوی ( خوازێ ) بووە لاواندۆیەتیەوەو گوتویەتی

ئەماڵ ماوە نە ماڵی جاران
تۆز کەوتۆتە سەر چیغ و ڕەشماران
لەوێ کارێ لەوێ نکۆمێ
ڕمی کانەبی سەری لە ئاسمان بنی لەگۆمێ
هەڵ ناکەوێ پیاوێکی وەك کانەبی
لە دائیرەی پاشایان ؛ کورە کورەی دە ڕۆمێ
بەڵام سەد حەیف لەبەرخانی ئەحمەد خانی دەچۆمێ

دیسان خوازی دەڵێ

کانەبی ! چەند چاکی چەند باشی
خوازی ڕازی نەدەبوو بەقوطنی بەقوماشی
ئەمساڵ کەس ڕای ناگرێ نەبەکارەکەریی
نەبە قەرەواشی
فرمێسکی خوازی دەهاتنە خوارێ وەك جۆگە ئاشی .
کانەبی شێرەکەی لە بنەماڵان
سەرکردەی عێلی بلباسان
ڕاوچی‌یەکەی گاکو تۆبەکاران. هتد

ئێستا ئەم خێڵە بەتێکڕایی بوە بەدوو بەش
بەشی یەکەم لە ئێرانە لە ڕۆژئاوای ڕوباری لاوێن لــە

باكوري مەنگوڕو نیزیك شاری خانەو ڕۆژهەلاتی گەروی زینوی شێخی کە سنووری عێراقو ئێرانی پیادەکشێو دەکەوێتە ڕۆژ— هەلاتی ناوچەی بالەك دەژین برێ لەو گوندانەی کەلەو ناوچەیە خێلی پیرانی لێیە ئەمانەن (١) کلکین (٢) زەرکە (٣) قەلات (٤) قەرەنی ئاغا (٥) گردە سوور (٦) خانە (٧) کۆنـەلاجان (٨) ترکەسرو (٩) دلاوان (١٠) درمکە (١١) دێلز (١٢)بادیناوا لە سەرەتای سەدەی بیستەم دا سەرۆکی ئەم خێلە لە ئێران ناوی محمد امین آغا بوو

بەشی دوەمی خێلی پیران لـە عیراقن لە دەشـتی بیتوێنو کۆیـنجەقو قەرەجۆق هەولێرو دەورو بەری هەروا لەدەشتی شارەزوورو سلێمانیو ناوچەی شاربازێڕو سیوەیل دەژین

هۆزی پیران تەنیا لە دەشتی بیتوێن دوانزە گوندیان هەبوو هەرە بەناوبانگیان گوندی سەرخومەیە سـەرۆکەکەیان نـاوی حەمەداغا بوەو هاوچەرخی حەماغای کۆیـە بووە دوای ئـەو سواراغای کوڕی لە شوێنی دانیشتووە دوای ئەو سمایلاغا بوەتە برا گەورەیان (١)

ئەم پیرانانەی بیتوێن ـ جگە لەصەد مالێك نەبێ ـ هەموو نیشتەجی بوونو فەلاحەت دەکەن ئەو سەد مالەشیاڤ هێندێکیان نیوە کۆچەرو هێندێکیان شوانکارە بوون مێگەلەکانیان لەگەل خۆیان دەبرد بۆ کوێستان . وەکوو دەلێن برێکیان مێگەلوئاژەلی حەماغای کۆیەیان بەخێو کردووە ؛ هەروەکو چۆن زوربـەی شوانکارەکانی حەماغا لە عەشرەتی مەنگوڕو ( خدر مامەسینی )

(١) الدلیل العراقی لسنة ١٩٣٦ ص ٦٦٠

بوون کەوا بزانم ئەوانیش هەر سەر بەمەنگوڕانن سالآنە گەرمێن و کوێستانیان پێ کردوون (١)

ئەو کاتەش کەحەماغای گەورە لەگەڵ هۆزی شێخ بوزەینی دا ناخۆشی دەبێ بلباسەکان (هۆزی پیران) بەدڵ و بەگیان لایەنگری حەماغایان کردووە لەڕیزی چەکداری ئەمدا دژی شــێخ بزێنی جەنگاون

مامۆستا مەسعود موحەممەد دەڵێ

شایانی باس کردنە بڵێم بەدرێژایی ئەو هەرایە واتە ــ هەرای بنەماڵەی غەفووری و شێخ بزێنی ــ بلباسەکان یاریدەی حەماغایان داوە چ بەپیاو چ بەماڵ ڕەنگە هەراکە بەر ئەوڕۆژگارە کەوتبێ کە حەمەداغای باوکی سواراغا سەرۆك بووە چونکــە جاری سواراغا لەتەمەنێکی شلکدا بووە کاکەزیاد خۆی ئــەم لایەنەی یاریدەی بلباسەکانی بۆ گێڕامەوە ئەویش لەخەڵقی دێکەی بیستووە چ خزم چ بێگانە چونکە وەلادەتی لە ١٩١٤ ز بووەکە پاش هەراکە دەگێڕێتەوە یاریدەی بلباسەکان بۆ حەماغا تــەنها تەئویلی دۆستایەتی و وەفاکاری هەڵدەگرێ نەك ئەوەی کە ئاگر بڕیان لە خۆیان کردووە گوایا لەدوا ڕۆژدا هەرا بــەخەی خۆشیان دەگرێ چونکە لــە خەیاڵیش دا شێخ بزێنی ناگەنــە هەرێمی بلباسان ، خۆ ئەگەر لایەنی بەرژەوەندی ڕوتیان ڕەچاو بکردایە ، دەبوو بلباس دۆستی شێخ بزێنیان بونایــە چونکە غەفوورییەکان لە بیتوێن مومکینە تەنگەتاوکەری بلباسان بن وا

---

(١) حەماغای گەورە / مەسعوود موحەممەد بەغداد ؛دەزگای ڕۆشنبیری و بلاوکردنەوەی کوردي/١٩٨٦ (ل٤٤)

پێ‌دەچێ قەدری حەماغا لای بلباسەکان پایەیەکی بلندی هەبووبێ ئەوەی ڕاستیش بێ من خۆم شایەدی قسەیەکی سواراغام بەر لە مردنی بە دووسێ ساڵ لە موناسەبەیەکا مامم‌و من میوانی نیوەڕۆژەی بوین لە ( سەرخمە ) قسە یەهەموو لایەکدا شریتەی هاویشت‌و کشایەوە سەر ناکۆکی سواراغاو غەفووریەکانی نیشتەجێی هەرێمی بیتوێن‌و شاڵەبەگیان کە پتر لەسەر حەوێزاغا حیساب دەکران سواراغا بەسوێندەوە گوتی ئەگەر کوری حەماغا بەتیلآیان لێم ڕاکێشێ‌و لەڕوی هەڵگەڕایمەوەخۆم بەپیاو نازانم ئەما لەچ ئاغای دیکەشم گەورەیی پێ قبووڵ ناکرێ

ئەمەی گوت کەلەو دەمەدا هاتوچۆی لەگەڵ کاکەزیادیش‌نەبوو(١)

وەکو دەڵێن : نیزاعێك لەنێوان حەماغای کۆیەو حەمەداغای سەرۆکی بلباسان ( باوکی سواراغا ) لەسەر زەویەکی بەینی دێی خدرانی حەماغاو سەرخمەی حەمەداغا دێتە پێشەوە نیزاعەکە لای دادگای کۆیێ دەبینرێ حەماداغای بلباس کەدێتە کۆیێ بۆ موحاکەمەی ئەو کێشەیە بەعادەتی خۆی لەلای حەماغا میواندەبێ حەماغا دەڵێ تۆ نیزاعت هەیە لەگەڵمدا دەبینم هەر لێم میوانی حەمەداغا دەڵێ ئەگەر لە بیتوێنیشم دەرکەی هەر لەخۆت میوان دەبم ئەدی لەکێ میوان بم ، فەرموو جێگەیەکم نیشان بدەو سەری وەلاغم داماڵێنە هەتا بڕۆم حەماغا بێ‌دەنگ دەبێ بۆ سبەینە خەبەر بەحکومەت دەدات کەنیزاعم لەگەڵ حەمەداغا نەماوەو زەویەکە هی‌ئەوە (٢)

---

(١) حەماغای گەورە / مەسعوود موحەممەد ل ٥٤

(٢) هەمان سەرچاوە ل ٨٥

هەر لەبارەی پەیوەندی هۆزی بڵباسی دەشتی بیتوێنەوە بــە خێڵی غەفووری‌یەوە کە حەماغای گەورە سەرۆکیان بووەمامۆستا مەسعوود موحەممەد ئەم سەرگورشتەیە دەگێڕێتەوەو دەڵێ

لــە بارەی هەرای نێوان حەماغاو شــێخ بزینیەوە مــراد حیکایەتێکی خۆشکەڵە لەزاري ڕەحمانی کوێخا حەویزی شــاخە پیسکە ( ڕەحمان مامی مرادە ) دەگێڕێتەوە کەگوتووەتی حەمەد تیماری خەڵقی دێي تیمارۆك بۆي باس کردم گوتی بەجەحێلی لەگەڵ شێخ بزینیەکان بۆم وردە بەندم بۆ دەگوتن ناویان نابوم حەمەد حەیران شەوێك لە دیواخانی تۆفیق ئاغا لەدێی خرابــە دانیشتبووین بەکێك گوتی ماڵــە دزمێك هاتوون خاوەنــەکەیان حەیرانی خۆش دەڵێ تۆفیق ئاغا بەدووی دا هەنــارد کە هات داوای حەیرانیان لێ کرد ئەویش دەستی خستە بناگوێي‌و تێ‌ی هەڵ کرد

حەیران ومر، لە ئاوي غازرێ
یاخوا دزەیی برایماغاتان بمرێ
ئەوڕۆ هیچ عەشیرەت خۆي لەبەر ڕاناگریي

حەمەد تیمار گوتی منیش دەستم لەبناگوێم ناو ڕاسامە ئەم حەیرانە

سواران لەمن هەر ڕاوە ڕاوە
نێچیری خەڵك تەیرو تووڵە
بەڵام نێچیری تۆفیق ئاغا قوڵینگەکی شاپەڕ بەخووناوە

حەمەد تیمار گوتی کە لێ‌بوومەوە تۆفیق ئاغا دەمانچەکەی هەلکێشاو ڕوی کردە کابرای دزەو پێ‌ی گوت سەگباب‌دزەیی

کەی پیاوی وەهایان هەبوە ئەگەر حەیران دەڵێی وەك حەمەد بڵێ حەمەد حەیران دەزانێ زۆر نەمابوو دوومەکە بکوژێ ؛ زۆري پێنەچوو گوتیان چەند کەسێك لە کۆیەوە هاتوون بە ئەمری تۆفیق ئاغا لێي پرسین چ دەنگێو باسە ؟ گوتیان ئاغا ئێمە ئەوەندە دەزانین بەیانی مشکیو پشتێنی کۆیيو بلباسی پری ئێرە دەبێ حەماغا زەخیرەیەکی زۆری لەبۆ ئیمارۆکو پێیازۆکو ئەو دێیانەی نزیك بەئێرە ناردووە

تومەز قسەی کابراکان ڕاست بوو سبەینێ تاریکێو ڕوونی بەیانی تەقە لە دەوری خرابە دەستێ پێکرد شێخ بزینیەکان بە پەلە بۆی دەرچوونو بەرەو زێ تییان تەقاند ؛ مەشکەیەکی گاوەسی گەورەي ماڵی تۆفیق ئاغا بەسێپاکەوە بوو پڕ لە ماست بوو بۆ ژەنین بەجێمابوو سوارێکی بلباس تەقڵەکوت چووەپێش دەرگاي ماڵی تۆفیق ئاغا کە مەشکەکەی دیت لە وەلاغەکەي دابەزیو مەنجەڵێکی ڕاکێشایە بن مەشکەکەو خەنجەرەکەي هەڵکێشاو گوتي قوونە ڕەسووڵە بۆ کەبنیتە خەنجەرێکی لەمشکە کە کوناو ماستو ماستاو هاتە خوارەوە مەنجەڵی پڕ کرد ئنجا ئەسپەکەی هێنایە سەر مەنجەڵەکە ( بێ گومان ئەسپی هەرام حەز لە ماستاو ناکا ) (١)

حیکایەتەکە لایەنی هاریکاری بلباسان لەگەڵ حەماغا دا ڕادەگەیەنێ کەبە شێوەیەکی گشتيو وێنە لەشکر بووە نەك تاكو تەرای یەك دوو نۆکەرو چەند بۆرە پیاوێك

ڕێکەوت وەهابوو لەشەڕي چنارانیش بلباسەکان لەگەڵ

---

(١) حەماغای گەورە ل ٩٣

مەلا حەویزاغا دا یەك پەڕەبوون واش بزانم ئەوسا سواراغانەءابوو سەایلاغای کوڕە گەورەی کەجارێ نەش ڕسکابوو سەرۆكهۆز بوو بڵباسەکان لەدێ قایمەکاریو دروستابییان کردبوو کە مالی سەرۆکیان چەند سالێك بوو لــە سەرخمەوە بۆ ئــەوێی ڕاگوێستبوو بڵباسەکان هێرشیان نەکرایە سەر ؛ بەلأم بێ گومان دەستەوکەریان هەتا مردن دەبوو چونکە چ جێگایان نەبوو لــە هەلأتندا خۆی بۆ هەلکوتن دەشتایی بیتوێن کە نیشمەنیبڵباسەکانە بارێکی تایبەتی بەملدا بڕیوون چونکە هیچ شاخو هەلەتوپەلەتی تایبەتی خۆیانیان نییە پێوەی قایم بن هەرچی شــاخی دەوری بیتوێن هەیە هی غەیری بڵباسە ئاوو بەراوي بیتوێنیش بەزوری ئەمیری بوو ئەم هەلکەوتە وەهای لە سواراغا کردبوو کەوا هەتا بۆی بکرێ دلی قائمقامو موتەصەڕریف ڕابگــرێ هەر ئــەم هەلکەوتەش بوو تا ڕاددەیەك داخوازی دەکرد کە بڵباس لەگەل خاوەن ملکەکانی بیتوێن بەدۆستایەتی ڕابوێرن بۆ ئەمەي هەرای ئاو بیتوێن بێئاگایان نەکا لە دەس درێژی جیرانە شاخاویەکا ــ نیان هۆزەکانی خۆشناوو ئاکۆو شیلانەو پژدەری بۆ بڵباسەکان جێی مەترسی بوون (١)

لێرەدا سەرگورشتەیەکی لاوەکی هەیە پەیوەندی بە حەمەد ئاغای بڵباسەوە هەیە تێچێنی ئیرەي دەکەم سەرگورشتەکەش ئەوەیە دەلێن

لەپێش سالی ١٨٧٦ ی ز کەمەحموود بەگي میری خۆشناو لە دەربەندي گۆمەسپان دەبێ حەمەدئــاغاي بڵباس لێی میوان

(١) حەماغای گەورە ل ٩٤

دەبێ مەحموود بەگ ئەسپێکی زۆر باش‌و ڕەسەنی دەبێ‌کوڕی حەمەدئاغا کەناوی مامەند دەبێ ئەسپەکە دەبینێ‌و بەباوکی دەڵێ بابە ئەم ئەسپەم بۆ لە میر بکڕە بــاوکی پێ‌ی دەڵێ کوڕم ! میر ئەم ئەسپە نافرۆشێ بەڵام برۆ دەستی ماچ بکەو داوای‌لێ‌بکە دەت داتێ ، کوڕەکە دەڵێ ( بابە بۆجی دەستی ماچ بکەم پارەمان هەیەو دەیکڕین ) میر بەم قســەیە دەزانێتەوە زۆر ڕقی هەڵدەستێ بەپیاوێکی خۆی دەڵێ : برۆ ئەم ئەسپە ببە بۆدەربەندی گومەسپان‌و لەسەر ڕێی بلباسان بۆ جۆت دایبەستە ؛ حەمەداغای بلباس لە گەڕانەوەدا ئەسپەکە لەژێر نیری جوت‌دا دەبینێ‌و بــە کوڕەکەی دەڵێ‌ی (کوڕم میر لەڕقی تۆ کەباسی پارەت کرد ئەسپەکەی کردە وەڵاغی جووت (۱)

هۆزی پیران ــ وەکو هەمو هۆزە کوردەکانی سەرسنوور ــ چونکە لەسەرسنووری دەولەتی عوسمانی‌و ئێراندا ژیاوە ڕۆلێکی ڕامیاری تایبەتی هەبوە هەر بۆیەش زۆر جار هێزی ســوپایی عێراق‌و ئێرانیش هێرشی کردونە سەرێ دوکتوو جەلیلی‌جەلیلی دەڵێ کوردی خێڵەکانی سەر سنووری دەولەتی عوســمانیش بەتایبەتی خێڵەکانی زوودی ( مەنگووڕ ) و پیران هەر کەتەنگاو بوون ئەچنە ئەودیو(واتە بۆ ناو سنوورەکانی‌ئێران) و خێلی پیران‌و مەنگووڕ نە هەموان نارەحەت ترن

جا ئەم دۆخە بەم جۆرە پەیدابوو ؛ لەم دوو ساڵەی‌دوابی‌دا کاربەدەستانی ناچار کرد یان هێزی سوپایی بنێرنە سەرکوردەکانی

---

(۱) خۆشناوو خۆشناوەتی کەمال خورشید میران ، بغداد ۱۹۸۵ ل ٦٥

خۆیان بەو نیازەی لغاویان بکەنر هێمنیان بکەنەوە یاخود هێزی سوپایي بنێرنە سەر سنوور بۆ ئەوەی کوردەکانی دەوڵەتی عوسمانی لە سنوورەکانی دور بخانەوە ، سالٚی ڕابوردو واتە سالٚی ١٨٨٦ ی ز کوردەکانی خێلٚی پیران اە سنوور پەڕینەوەو هاتنە نـــاو خاکی ئێرانەوە ئەمە بووبە هۆی ئاژاوەو لەئـــەنجامدا میربی هێزی سوپایی ناردە سەریان (١)

عەززاوی دەلٚێ هۆزی پیران ئەو کاتە قەرەنی ئاغاسەرۆکیان بوو لە دەورو بەری کۆیسنجەق بوون نارەحەت کرانو قەرەنی ئاغا چووە لاي کاربەدەستاني میربی لەکۆیە نـــارەزایی خۆي دەربڕی بەلاّم کاربەدەستان گوێیان بۆ شکواکەی ڕانەگرتو بە نائومێدی گەڕایەوە لەهەمان کاتدا ئێران هێزێکی ناردنە سەرو ویستی لەناویان بەرێ بەلاّم پێش ئەوەی بەگژیەکدا بچن ڕێك کەوتنو باجو خەراجی خۆیان دا بەئێران (٢)

شایاني باسە کەهۆزی پیران لە شۆرشەکەی شێخ عوبەیدوللاّ دا تەنیا لەناوچەی لاجان خاوەنی دوو هەزار چەکداری پیادەو هەزار سوارەی شەڕکەر بوو (٣)

شایانی باسە کە بلٚباسەکانی ناوچەی سیوەیلو شـــارباژێڕو قزلٚجە هەر لە هۆزی پیرانن ؛ ئاغاکانی شیوەکەلٚوبەرەبابەکانیان

---

(١) ڕاپەڕینی کوردەکان سالٚی ١٨٨٠ ي ز وەرگێرانی دکتور جەلیلی جەلیل ( ل ١٢١ )

(٢) عشائر العراق الکردیة ص ١١١ هەروا سیاحەتنامەی حدود ل ٧١

(٣) ڕاپەڕینی کوردەکان ( هەمان سەرچاوە ) ل ٢٠٤

له ناوچەی سیوەیل دەوروبەری بۆ خۆیان دەماودەم بیستویانە ــ دیارە نژادي خۆشیان دەزانن ــ هەر دەچنەوە سەر هۆزی پیران (١) وسەلیم ئاغای باپیریان کەبە سەلیم شیوەکەڵیمەشهورە کوڕەزای عوسمان ئاغایە ئەم عوسمان ئاغایە سەرۆکی هۆزی پیران بووە (٢) هەموویان دەچنەوە سەر باپیرە گەورەي خۆیان کەناوی پیرانی وەیسی بووە ئەم پیرانی وەیسەیە وەکو لالمە سەرحەدی جافو هەمزاغای مەنگوور ناوی چوەتە ناوفولکلۆري کوردیەوە شۆرەتو ناوبانگی پیاوەتیو ئازابیو ئانبدەی زۆری هەیە

دەربارەی ئاغایانی شیوەکەڵ یان بڵباسەکانی شیوەکەڵ ( خالفین ) دەڵێ هەر چەندە بابانەکان چەند گوندو ناوچەیەکی سیوەیلیان بە ڕەسمی پێشکەش سەلیم ئاغای شیوەکەڵیو خزمانی کردوە بەلاّم نەبیسراوە کەئەم ئاغایانەگوندێکیان بەناوی‌خۆیانەوە تاپۆ کردبێ بەڵکو زۆر بەرێکوپێکی لەگەڵ ڕەشە خەڵکەکەدا ڕۆژگاریان بەسەربردووە نەئاغاکان زوڵمو زۆریان لە خەڵکەکە کردوە نەخەڵکەکەش سەرپێچی فرمانو ڕای ئەوانیان کردوە بە پێچەوانەي ئاغاکانی پشدەر کەئەمان بەزەبری سیلاحو هێز خۆیان بەسەر ڕەشە خەڵکەکەدا چەسپاندووەو دەیان ڕوتێننەوە (٣) تەنانەت سەردەمێك ئاغایاني شیوەکەڵ لە شارەزوورر بازیانو

(١) برێك دەڵێن لە عەشیرەتی ( سیوەیلی ) ن

(٢) کرد ، ترك عرب / خالفین وەرگێرانی جرجیس فتح‌الله ل ٩٦

(٣) کرد ترك عرب هەمان سەرچاوەی پێشوو (ل٩٦)

ناوچەی ماوەت‌و شینکایەتی‌یەوە زەکات‌و ملّکانەو مەڕانەیان بۆ چۆتــەوە

جاوەکو نوسراوەو بوە دەڵێن سەلیم ئاغای شــیوەکەڵ لە ڕۆژگاری خۆی‌دا پیاوێکي ئازاور لێهاتوو بووە لە شــەڕێکا لە لەشکري‌بابانەکان داانازایەتیەکي کەم وێنەي نواندوە لەم‌ڕووەوە پاشاي بابان زۆر ڕێزی لێ‌گرتوەو لەخۆی نزیك کردۆتــەوەو ناوچەی سیوەیلیشی پێ‌بەخشیوە (١)

پیرەمێردی نەمر دەفەرموێ (٢)

حەکەمدارانی بابان بەناوبانگی دلاوەری‌و بەخشندەییەوە لە قەڵەمڕەوی کوردستانەوە پیاوی ئازایان کە ئەدا؛ دێ‌یێك یان ناوچەیەکیان ئەداێ بەموچە تاخۆیانو دەستەو دائیرەیانی پێ بەخێو بکەن تورك تیمارو زەعامەتی پێ‌دەڵێن

سەلیم شیوەکەڵی کەلە عەشیرەتی سیوەیلی بووە کوڕوبرایەکی ئازای بووە ناوچەی‌سیوەیلیان داوێ سەلیم ئاغا خۆی‌لەشیوەکەڵ دانیشتوەو کوڕەکانی لەدێهاتی دەورو پشتی دامەزراندوە

کوڕەکانی ئەوی ئیمە بیانناسین ســەر دەفتەر مەحمودی سەلیم ئاغایە کەناوی کەوتۆتە تاریخەوەو سالم لە (مرثیە) کەی دا لە پرســی زیاتر بەخاوەند حەشەمو سەخاو جوانمەردی‌داناوە(٣)

---

(١) کورد ترك عرب / خالفین وەرگێرانی جرجیس فتح‌الله ل ٩٦

(٢) سەیری ڕۆژنامەی ( ژین ) ي ژمارە ( ٦٣٢ ) ی (٣)ي تەموزی ساڵی/١٩٤١ ی ز بکە

(٣) لێرەدا بەپێویستی دەزانم تەواوي چامەکەی سالم‌ڕاگوێزی =

= ئێرە بکەم   بیکەم بەبەڵگەیەکی مێژوویی بۆ خانەدانی ئـەم بنەماڵە کە هەر لەسەردتای پەیدابونیانەوە تائێستا نموونـەی نیشتمان پەروەران بوون هیچ کاتێك خۆفرۆشیان تێدا هەڵ نەکەوتووە   ئەمەش تەواوی چامەکەیە کە شاعیری گەورەی کورد ( سالم ) ی صاحیبقران بەبۆنەی لـەدنیا دەرچونی مەحموو داغاوە نوسیویەتی و دەڵێ

لێم گەڕێن با گریەکەم ڕیژەم بە دیدە خونفشان
نابەڵێ بەك دەم بەڕاحەت ڕابوێرم ئاسمان
چونکە سیوەیلی قەدیمن حەق لەپاشی عەهدی (سەلیم)
دایە دەس ( مەحموود ) ی حاتەم دڵ چراغی دوودەمان
شەمعي دەسگاهی ملووکانە عەزیزم مەرکەزی
بەرقي قەندیلی فروزانی دەچوو بۆ کەهکەشان
وەه ! چ خورڕەم دەوڵەتێکە بابە شەرتێ طوولی بێ
دەستی حەق بەم نەوعە ڕۆشەن کا چراغی خانەدان
(شیوەکەڵ) بوو بوو بەبەندەن خۆ بەسەر نەقشی بەدیع
لالەوو نەسرین گەهێ بوو جام بلوورین شەمعدان
(شیوەکەڵ) بوو بوو بەخانەی پادشا وەختي نەهار
دیم لەهەر سۆ سفرەیی ئەیوانی حاتەم گرد خوان
واقیعەن لەو خوانەدا بوو خامو پوخنە ڕۆژو شەو
هەر طەعامێکي کە نەفسی ئارەزۆ کا میهمان
شیوەکەڵ بوو بوو بەعورباني عەنیزەو مونتەفیك
سەد کەمەند پڕ بوو لەسەر جی تازي ئەسپو مادیان =

= چووم نیگاهم کرد له مەرلادا له حوجرەی خاصی ئەو
دیم بەقەد بازاڕیقوسطەنطین تفەنگی زەڕنیشان
زیوەری تاقی عەمارەت بۆ سەراسەر ڕەنگ ڕەنگ
ڕەختی قڕتاسەی حەمایل خەنجەرو شیری دەبان
دیم وەکو دوکانی بەززازی لەسەر یەك بوخچەها
شاڵی تورمەو کەوڵی خەز دیبایی هیندو پەرنیان
ئاسمان زانی سەری سەوزە نیهاڵی بەختی ئەو
نازی لێ‌کرد چاوی بەد وەك ئافەتی بادی خەزان
خانە وێرانە بە یەکەب عالەمێکی کرد تەباه
ڕەنگی بێ ڕەنگی لەسەر ڕەنگی پڕیدی بوو عەیان
دای بەسەریا هەر کە گرتی نەبضی مەوج ئاسایی ئەو
یەك نەظەر شێوا بەجارێکی حەواسی بابەجان
تەن فسوردەی بێ‌زمانی ئەن بەتەن عالەم مەلوول
طائیری ڕوحی ڕەوانی بەرزە چوو بۆ ناو جینان
گوڵ بە وەیشومەی حەوادیث گەر فەضا پەژمووردەکا
فائیدەی کوانێ بەحەسرەت قوڕ بپێوێ باغەبان
کەی خەیاڵی بوو کوتوپڕ خاصصە بۆ هەر خەرمەنێ
ئاسمان نازڵ بکا بەرقی غەضەب وا ناگەهان
گریە دەڕژێنی بەسەر ڕووما دەمادەم ئەشکی خوێن
بێن تەماشاکەن لەیەك صەفحەی عەقیق و زەعفەران
نائیرەی صەبرم بەحەسرەت وا لە گریانا بڕا
دی بەخوڕ فرمێسکی خوێنینم لەچاو وەك ئاو ڕەوان =

= سا قەڵەم بێ دادي ئەم ئەندوهی کوبرایە بدە
من لەتاو ئەم تەعزییەی عوظمایە ماوم بێزمان
تا خەدەنگی قامەتی تۆی گرتە باوەشماڵي قەبر
پشتی تاقانەت لەخەم خەم بوو وەکو ماڵی کەوان
پشتي ( ئەحمەد بەگ ) شکا لەم ریحلەتەي ناوەختەدا
کاشکی مەوقووف دەبوو کۆچت لە ڕەغمی دوژمنان
پشتی ناو تابووتی ڕەختت پشتی سیوەیلی شکاند
پشتیوانی بانەوو تاژانو قەومی تاژەبان
بوو بەزیبی کۆتەڵت سا تیرەکەی پاشایی ڕۆم
بۆ نەبەم لەم حەسرەتە ئەنگوشتي حیرەت بۆ دەهان
تۆ وەکوو سەر بووی ئەقاریب تەن کەسەرچوو تەن چیە ؟
تەن بەتەن بێ سەر هەموو کەوتن لەخاکا بێڕەوان
چاو بچەرخێنە لە تابووتا بەلاي کاك ئەحمەدا
هەر لەسەر تادامەني بۆ تۆ لە قوڕدا یەنیهان
خۆ بەسێلابی خەفەتخانەي ڕەسولت کرد خراب
بۆ بەئیمان خانەبي قەبرت کە بوو بوو ئاوەدان
ئەمڕۆ بۆتو حاڵی ئەم خەڵکە نموونەی مەحشەرە
کاشکی دەتدی لە تابووتا جەمیعی مەردومان
کاشکێ دەتدي لە تابووتا پەرێشانی کەریم
ڕەنگ پەریوەی خوشك لەب بێدەنگو ماتو بێزمان
ڕۆژەکەی قەتڵی حوسەینە حەیفە ماوە بێخەبەر
کاشکێ دەتبیست لە تابووتا صەدای گریەو فوغان =

= خۆت لە جیانی من دەگریای گەر بەچاو دەندي ڕەشید
قور بەسەر دڵ پڕ کەدەر شینی پدەر ئەفغان کونان
خۆ نەفیری مەردو زەن امم شێوەن چوو بۆ فەلەك
سەر بڵند ناکەی وەها دای‌گرتویی خوابی‌گران
گەه لەبەر تابوتی ئەودا گریەوو شینێ دەکا
پێی بڵێن تو خوا بلا مەحشەر چیە دادو فغان
حاڵی وا پەس ماندگان با ئیتیدا بێنێتە یاد
ثانیا بۆ باسی ئەو بەم بەیتەکا شێوەن بەیان
بەختی بەد مەیدانی کەوتە خانەتێك چوو لێرە ڕۆژ
مەطلەبی ڕۆر ؛ عومری کەم ناکام ڕەفت و نەوجوان
سەنگ دەتاوێنێ صەدای پۆشیدە ڕویانی حەرەم
ئەلئەمان ئەی چەرخی سەنگین ! دڵ لەجەورت ئەلئەمان
دێ بەسەر ڕوویا بەسەر ڕوخساری زەردا ئەشکی سوور
هەر بەسەر پێ‌دا لە پادامانی دەڕژێ تا ڕەوان
هیممەتی پاکان دەبوو لەم ڕێگە وا یاری بکا
باوەڕی ڕێگەی خەطەر بوو عەدلی بوو بۆ ڕەهرەوان
مەعبەری تابوتی تۆ وەختێ کەکەوتە ( گردەشین )
کەی دەبێ پیتر بە ( ئالان ) ا عوبووری کاروان
سەددی سەرحەددی عەجەم هەم پاسەبانی مەملەکەت
شێری بیشەی مولکی بابان ژێر دەستی ڕۆمیان
حوکمی تۆ حیصنی ویلایەت حەزمی تۆ پەرژینی باغ
عەزمی تۆ پابەندی ساریق عەدلی تۆ ئەمنی مەکان =

ئەگەر بمایەو عەزیز پاشای ڕۆمی کەنوای حاکمی بابان‌موتەصەریفی سلێمانی بووە دەرمان خواردنی نــەکردایە هەڵی ئەگرت لــەو سەرحەدەدا دەرەبەگێك دابمەزرێنێ ؟! بەزۆری خۆی‌قائیممقامی شارباژێر بوو هەمیشە پێنج صەد تفەنگچی ئامادەی دەرماڵو پێنج سەد سینی بووە لەبانەوە کە یونس خان لەشکری بۆ کردو بەزۆر لەشوێن کەریم خانی بانە کردی بەحاکم تا سبتەڵکو قوپان کەهاودەنگی سلێمانین لەولایشەوە تا پردی تەیەتەو ئاوی‌کەڵوێو ئالانو شینکێو تا سنووری مەرگە بەدەست ئەوەوە بوو ئەو مەرکەزی قەزای بردە شیوەکەڵ ئەحمەد حەبتەی برای هیچ‌نەبوو سێ ( محمد ) ناوی تر ئەوان عادەتەن بەئاغا دێبی هەریەکە لە شوێنێ بوون یەکێکیان ئاغای سیرین بوو لەولای شیوەکەڵــە ، ئــەو دوانەکەی تر قابیلیەتی ئاغایەتیشیان نەبوو یــەکیان حەمە شەمۆڵەیان پێ دەگوت

مستەفا ئاغایان مودیری ناحیە بوو ، کوڕێکی بووئەحمەدی مستەفا ئاغایان پێ‌دەگوت مەحموود پاشای جاف کچی خۆی

---

= ئەرزە کوێی ئافەتی دەستی ڕەزانن باغو تاك
واقیعەن ئەم قەضیبە ناوەختە خەزان بوو بۆ ڕەزان
پیشەوەر دووزدانی سابق تۆبەکاری سەهمی تۆن
هەر لە ئێستاوە لەدڵ دا موستەعیدن بۆ زیان
ژ کەرو سوارەی تفەنگدارت سەراسیمەن هەموو
نەظمی تێکچوو مانەوە وەك گۆسفەندی بێ‌شوان
ذائیقەی (سالم) هەوای شەکراوی شایی بوو بەخێر
ئاسمان ڕێتی بەشەڕ زەهری بەدەم‌دا ناگەهان

دایەو کردي بەمودیری، قزڵجە حەمە صاڵح ئاغا پاشەبەرەی‌ئەوبوو حەسەن ئاغایش لەباری ئاغا بوو حاڵو وەقتێکی خۆشی بوو بەهۆی ئــەمە کەکچی حاجی بەگی مەشــهوری هێنابوو لاوو دیواخانێکی ڕێكو پێكو ئانو خوانێکی تەمیزی هەبوو لەمیانەی ئەمانەدا ڕەسوڵ ئاغا بــەڕاستی شوێنی مەحموود ئاغاي بــرای کوێر نەکردەوە بەعەینی ئیدارەو سەخاو میللەت پــەروەری قائیمقامی شارباژێڕ بوو ؛ بەهۆن خوازیو خوێنبایەتی لەگەڵ‌جافو بەگزادەی بانەو لە سلێمانی‌دا تائیفەی ئــەحمەد ئــاورەحمانی تەنگچی بەباشی پەیدا کرد مودەتێك ناوێکی زۆر بلندی بوو تا دوایی بــەئابن‌و توێن‌و دەلەســەی پیاو ماقوڵانی شــارەســتان قائمقامیەتیەکەیان لێ‌سەندەوە بەلام دوایی ئەویش ئاغایەتی و گەورەیی‌و هیچ نشوستی نەهێنا ؛ هەموو ناوچەی شــارباژێری دابەش کردبوو بەسەر کوڕەکانیا ؛ ئالانی دابوو بەسمایلاغا سیوەیلی دابوو بەسلێماناغا بەرکێو بەمارفاغا موبڕەو مامەخەلان بە ڕەشیداغای مەحمووداغا ، زۆر بەحورمەت‌و شاهانە ڕای‌دەبوارد تا کوڕەکانی شێواندیان ؛ لەپێش‌دا مارف ئاغا کوێخا حەسەنی سورەدزێی لە نووەسووری گۆماوان کوشت سلێماناغا پیــاوی نارد لە سیتەك ڕەشید بەگی‌ماڵمدیریان کوشت دیسان‌سلێماناغا پیاوێکی وەسماناغای پشدەری‌کەخەتای خانەدانی‌لێ‌ڕووی‌دابوگرتیە لاي خۆی‌و لەکەناروی داینا ، مەحموود ئاغا ڕەئیسی‌پشدەر (١) لە ڕەسوڵ ئاغای گێڕایەوە کە ئێمە تائێستا دۆستی شــیوەکەڵیان

(١) لێرە بەولاوە لە ڕۆژنامەي ( ژین ) ی ژمارە (٦٣٣) ی تموزي ساڵی ١٩٤١/ ی زایینی ڕاگوێزراوە

بووین چ خراپەیەکمان نەبووە ئێستا سڵێمانئاغا لە پـەیجووری ئەتکی ئێمەیە ؛ لەمەدا مەبەیێك نابینم ، ئەگەر ئەمە هەروا بڕوا ناچارین تۆڵەی ناموس بسێنین ، کەهاتە ئەو پەرسەیە ئاغاکەولی دەپۆشی‌و مەحموودیش چۆغەلی شاڵی زێڕی لەبەردابە بەخودای ئاغا کەولی خۆ لەچۆغەلی مەحموودی هەڵنەسوی باشە :

وێنەی حەمەئەمین ئاغای کوڕی حەمە صالح ئاغای ( قزلجە ) ساڵی ١٩٠٦ لەقزلجە لەدایك بووە ساڵی ١٩٧٧ لەدنیا دەرچووە

پیرەمێردی‌نەمر دەڵێ : ڕێکەوت وابوو لەو ڕۆژانەدا من لە شێوەگەڵ بووم ڕۆژێکیان ڕەسوڵ ئاغامنی بردەپشت مزگەوتەکەوە دانیشتین ئاغا دەردی دڵی خۆی هەڵڕشت لەدەســـت کوڕەکانی

خوڕ خوڕ ئاو بەچاویا هاتەخوارێ وتی وەرە حەیالی منبکرەرەوە سلێمان تۆ بەدلسۆزی منیشو خۆشی ئەزانێ هەستە تا کەناروێم بۆ بچۆ بەسلێمان ئاغا بلێ ئەو پیاوەی وەسمان ئاغایە دەرکا منیش فەرمودەکەی ئەوم نەشکاند چوومە کەناروێ بسەخەلوەت زۆر لەگەل سلێمان ئاغادا بووم بێهوودە بوو ئیتر نەگەرامەوە بۆ شیوەکەلو هاتمەوە سیتەك ، دوای ئەوە عەلی ڕەضا پاشای موتەصەریفی سلێمانی بۆ تەرغیباتی ئیحالەی ئەعشار هاتبوە سیتەك شێخ مستەفای نەقیبو شێخ ( محمد ) ی موفتی هێنابوو شێخ ( محمد ) ی مافداری شێوەکەلی بوو ؛ شێخ مستەفاش دۆستی بەراستی پشدەری بوو . کوڕانی ڕەسول ئاغا بەسێ صەدتفەنگەوە هاتبوونە سیتەك وەسمان ئاغاش ئەنیا پیاوێکی هێنابوو لەمەجلیس دا لەسەر ئیلتیزامی ئالان ضەمو ضەمکاریو قسەی بەرزو نزم لە لە تەرەف سیمان ئاغاوە کراو عەلی ڕەزا پاشایش هیچینەگوت ( نەقیب ) یش ئیشارەتی وەسمان ئاغای کردو هەلسا سوار بوو ڕۆیی مەزەنە سلێمان ئاغا گوتبوی شوێنی کەوە ڕێی پێبگرن تۆفیق بەگی مەرحوم باوکی ئەحمەد بەگو حەمەعەلی بەگیبرای لە سیتەك بوون چونکە قادر پاشای ماميان قائیمقام بوو تۆفیق بەگ ئەمەی بیستبو ئەسپێکی شێی بوو کە سەلیم ئاغای خالی دابرویێ ؛ ئەسپێکی وای لێدەرچوو لە ( بمبا ) شەصت هەزار ڕوپیەی کرد ، سواری ئەو ئەسپە بوو بوو حەمەعەلی بەگیش لە پشتەوە بەبەر ساباتی شیوەکەلیان دا تیپەری بەدەنگێکي بەرزبانگی کرد دەلێن ناردوتانە ڕێ لەخالم بگرن هەرچی پەشیمانبێتەوە چوارپەلی ئەم ئەسپە بە ( ۰۰۰۰ ) زنی هەموو موی بەدەلی

ڕاست بووبوونەوە ئیتر تیەڕی چو بەشوێن وەسمان ئـاغادا ، خوا حەفە شێخ مستەفاي ( نەقیب ) یش دەسـتە سـوارێکی هەمەوەندي لەگەڵ بوو ناردنی شوێن تۆفیق بـەگو حەمەعەلی بەگ کەوتن عەلی ڕەزا پاشایش لەترسانا بەند نەبوو لەهەڕوتەوە گەڕایەوە شار بەڵام شێوەکەڵی ئیتر هیچیان نەگوت وەسمان ئاغا ڕۆیی‌و چووە پشدەر

حەمە صالح ئاغای کریم ئاغای بۆسکانی ساڵی ١٩٦٤
لە دنیا دەرچووە

جارێکي تر پیرەمێرد لەژێر سەرەباسي ( کێ پێمان دەکا؟ )
باسی مەحموودئاغای شێوەکەڵ‌و ڕەسووڵ ئاغای برای نوسیوەتەوەو

وێنەی حەمە صالح ئاغای قزلجە

لە ڕۆژنامەی ( ژین ) دا بلاوی کردۆتەوەو دەلێ :

ئەم شاخەی پشت سەرمان کە گوێزەی ناوەو هێشتا ڕێیەکی لێ دروست نەکراوە ، لەپێش‌دا شەقامی کاروانی تێران بوو ، ڕێیەکی بەپاسکە دریژدا بۆ پێنجوێن ئەچوو ڕێیەکی تریشی لە لەزمەڕەوە بەسەر شاربازێڕدا ئەچووە سەر شێوەکەلو بانە

مەحموودی حەمەسەعیدی ڕەشیدئاغای موێرە موالیدی ١٩١٥ ز

شیوەکەڵ لەسەر سلێمانیو بانەیش بەناو هی ئێران بوو بەڵام وەکو لەپێشەکی ئەمثیل مەحمرودی سەلیم ئاغای شیوەکەڵ دا نوسیومانە کوڕانی ئەحمەد بەگی کەندەسوورە کەلە سیاگوێزی خاکی عوسمانیو تایبی سلێمانیدا دادەنیشتن بەپشتیوانی مەحمودی سەلیم ئاغا کە حکومەتی بانەیان گرتـــە دەست خۆیان یونس خان حاکمو حاجی مستەفا بەگ نائیب بوو کوردێکی خالیسو حوکمدارێکی بەئاووداو بوون !

عەبدولرەحمان ئاغای تۆڕلە ریش سپی بنەماڵەی ئاغایانی
سیوەیل ساڵی ١٩٧٨ لە دنیا دەرچووە

کاتێ ڕۆژی سلێمانیان داگیرکرد مەحموودی سەلیماغا کە

قادر ئاغای موبره

بەزۆری خزی قائیمقامی شاربازێر بوو لە شیوەکەل دادەنیشت موتەصەرریف ـ بەخیتەیی خۆمان ـ بـانگی کردوو دەرمان خواردی کرد ، لەولایشەوە یونس خانو مستەفا بەگی قەڵاچۆیان خستە ناو خزیانو یەکتریان کوشت ئەو دوو ناماندارەی هەردوو حدوود وەك لەسنێرەی سیوەیل کەوتە تاریکی لـەو دیوەوە حەمەخانی بانە لە شوێن باوکی دانیشتبوو بەلام هەلی هێـــدەری کەلەسەر فەتاح خان بەقەبورغەی حەمەخاندا دراو بانە تالان کرا لەو سەربەستیەی حەمەخانی نەهێشتبوو لەولایشەوە رەسول ئاغای برای مەحموود ئاغا چەندی قائیمقام بوو دوایی ئـەویان عەزل

کرد قائیمقامی تریان نارد بەڵام ڕەسوڵ ئاغا بەپیاوەتی‌و ئازایەتی‌و
براو برازاو کەس‌و کاری خۆیەوە هەمیشە لە قائیمقامان بە
حوکمتر بوو ئالانو سیوەیل‌و بەرکێوی بەدەستەوە بوو تەنها
ڕاستە شاربازێڕەکە بەدەست حکوومەتەوە بوو ئەویش مەرکەزیان
یان قەڵاچوالان یا هەرمن ، یا چوارتا یا سیتەك بوو کەلەشارەوە
دەنگی کەڵەشێرمان دەبیستن

حاجی حەسەن ئاغای مێرگان کوڕی فەتحوڵلاغای مێرگان

من لەساڵی ١٣٩٥ ی ڕومی‌دا کەبە باشکاتبی لە سیتەك
بووم زۆر تر لە خزمەت ڕەسووڵ ئاغاو کوڕەکانی ڕام‌ئەبوارد.
ڕەسووڵ ئاغا لە براکانی ؟ حەسەن ئاغای بارێ کە زاوای

خانەدانی حاجی بەگ بوو مستەفاغا کەمودیری ســـروچك بوو ئەحمەد ئاغاي کوڕی زاوای مەحموود پاشای جافـو مودیری قزڵجە بوو دوو حەمەئاغا بەکێکیان ئاغای سیرینو لەوی تریان حەمەشەمزڵەیی وە لەولاغا ( عبداللە ئاغا ) کەلە هەرمن دادەنیشت مارغاغای کوڕی کە زاوای یونس خانی بانەبوو خۆی ئاغای بەرکێوو سوورەبان بوو سلێمان ئاغای کوڕی ناونجی کەزاوای ئەحمەدی عەزیز ئاغای مەصرەفـو ئاغای سیوەیل بوو، ئیسماعیل ئاغای کورە پچکۆلەی، ڕەحناخانی عەبدوڵلائاغای عەزیز ئاغای باپیري حەمەئـــاغای ئەورەحماناغای هێنابوو ئاغاي ئـــالان بوو دەبدەبەو داراییکی باشیان بوو تا دیسان پشدەري شیوەکەڵیشیان ئالآن کردو سوکاندیانو لەناویان بردن پێنج صەد سینی دیوەخانی ڕەسوڵ ئاغاو صەدلەمەندە صەماومرو لەو نیسبەتەدا نوێنو فەرشو ئەدارەك بەتالآن بر (١) جامە شیعرەکەی ( سالم ) یش کە لەوە پێش نوسیومانەتەوە باشترین بەڵگەي لاوو دیوەخانو نـــان بدەیی و ئازایەتی و ری ئەم بنەماڵەیە

---

(١) ڕۆژنامەی ( ژین ) ي ژمارە (٨١١) ی ڕۆژی (٢٩) ی تشرینی دووەمی ساڵی ١٩٤٥ ٠

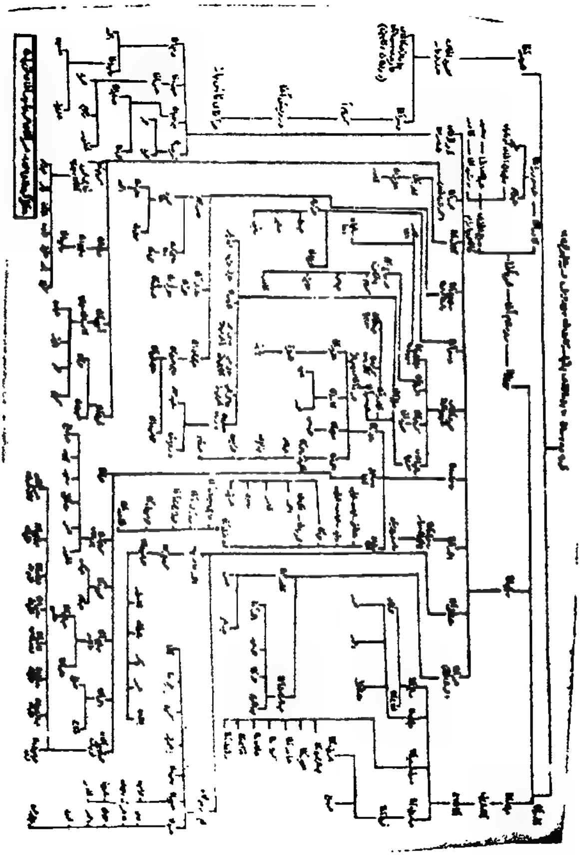

# بنەماڵەی مستەفا پاشای یامڵکی

یەکێکە لە بنەماڵە ناودارەکانی هۆزی بلباس بنەماڵـەی مستەفا پاشا یاملکی‌یە ، ئەم بنەماڵـە لە بنەڕەتا لە بلباسـەکانی شارۆچکەی خورماڵی ناوچەی شارەزوورن بەلام نازانین لە کام تیرەی بلباسن چونکە لە ناوچەی شارەزوور تیرەی ( پیران ) و ( هولمزیار ) و ( سەن ) ی ــ کە هەرسێکیان تیرەی هۆزی بلباسن ــ لێ‌هەن دیارە بەناوبانگ ترینی ئەم بنەماڵەیە مستەفاپاشا یاملکی بووە ئەم بەڕێزە یەکێك بووە لە پیاوە نـاودارەکانی کورد لە ئیمپراطورییەتی عوسمانی‌دا ، ناوبراو ساڵی ۱۲۸۱ ی‌ك ۱۸٦۸ ی ز لە سلێمانی لە دایك بووە خوێندنی سەرەتایی لە سلێمانی‌و ئامادەیی لە بەغدا تەواو کردووە لە ئەستەمبوڵ لـە کۆلێجی حقوق دەرچووە دوایی چەند پلەیەکی سوپایی‌ومەدەنی بینیوە بۆ نموونە ( رئیس ارکان حرب ) ی فیرقـەی حیجاز دوایی ( شالیار ) لە شاری ( خوی ) و ( سلماس ) ئـەمجار ( رئیس ارکان حرب ) ی ئەنقەرە دوایی ( ئەمیرلیوا ) پاشان قائیدی فیرقەی (۲۱) لە بەغداو فیرقە (۳۰) لە ئەرزنجان‌ولەشەڕی بولقان فرمانداری فیرقەی (۲۷) و دوایی جەنگی یەکەمی‌جیهانی سەرۆکی دادگای حەربی پاشان والی برۆسە بووە

ساڵی ۱۹۲۰ ز گەڕاوەتەوە بۆ سلێمانی لە مانگی تەموزی ۱۹۲۲ ی ز ( جمعیة کردستان ) کۆمەڵەی کوردستان بەنهێنی لە سلێمانی دروست کردو بۆ خۆشی بوو بەسەرۆکی یانـەکەو

ڕۆژنامەی بانگی کوردستانی دەرکرد ژمارەی یەکی لە۲/۸/۱۹۲۲ دا دەرچوو ئەم کۆمەڵە زۆر دڵسۆزانە بسارمەتي حکوومەتی شێخ مەحموودیان دا

مستەفا پاشا لە سەرەتای مانگي شوباتی ساڵی ۱۹۳٦ ی ز لە بەغدا لەدنیا دەرچووەو جەنازەکەیان هێناوەتەوە بۆ سلێمانی لەسەر داوای خۆی لەگردي سەیوان نێژراوە هەزار ڕەحمەت لە گۆڕي (۱)

پیرەمێردی نەمر ساڵی ۱۹۳٦ ز بەم شیعرە لەژێر ناوی (بۆ مستەفا پاشای یاموڵکی ) یادی ئەم شێرە پیاوەی کردۆتــەوەو دەفەرموێ

ئەم قەومی کوردە زۆر گەورەي بووە
بەڵام هەریەکەی بۆ لایەك چووە
(نادر) و (کریم‌خان) کەوتوونە ئێران
عەزیزی میسرە ( صلاح‌الدین ) مان
ئەمانە بەشی ئیداریمان بوو
لە ئاسۆی عیلما بڵند ترمان بوو
چونکە کوردستان خۆي بێ‌نسیە
ئەدیبەکانی تیادا غەریبە

---

(۱) ڕۆژنامەي ژین ژمارە (٤٦۳) ي ڕۆژی ۸/۲/۱۹۳٦ تاریخ السلیمانیة وانحائها تعریب محمد جمیل روژبیاني ص۲۹۱ الجمعیات والمنظمات والاحزاب الکردیة في نصف قــرن ۱۹۰۸ ــ ۱۹۵۸ ز عبدالستار طاهر شریف ص ۸۹ ئەم

خۆ (ئەحمەد شەوقی) و ( محەمەد عەبدە)
شوعەرای عەرەب لەلایان عەبدە
داخی سەرداخان ( جەمیل زەهاوی )
لەناو کوردان دا ون بوبوو ناوي
بەلێ مومکینە جەمیل ئەدزرێ
بەلاَم زەهاوی لە کورد ناخوازرێ
با عەیبیش بووبێ کافی زەهاوە
هەرچی خۆی گۆڕی دیارە بەدناوە
مستەفا پاشا بۆیە پەسەندە
فەخری بەکورد بوو لاي خوداو بەلدە
لە وەسیەتیش دا خۆی لێ نەگۆڕا
بە وەسیەتی خۆ لە سەیوان نێژرا
لەسەر کوردێکمان غیرەتی رابوو
بەگژ شاهەکەی ئێران دا ئەچوو
بیگرە باوەشت ئەی گردی سەیوان
پاشاي کوردستان هاتوە بە میوان
کوڕگەل گەورەتان ئەگەر خۆش بوێ
زۆر گەورەی ترتان تیا هەلّ دەکەوێ
ئەمڕۆ ئەم یادە بوو بە یادگار
زۆر کەس هەولّ ئەدا بۆمان بێتەکار (١)

---

(١) دیوانی پیرەمێرد بەرگی یەکەم چاپی سالّی / ١٩٩٠ ز
ل ٢٣٢ — ٢٣٣

# بنەماڵـــەی

# ئەحمەدی هەباس ڕەشید

## لـــە گوندی بێورێ

یەکێکی تر لەبنەماڵەکانی بلباس لە سیوەیل بنەماڵەی ئەحمەدی هەباسە کە کاتی خۆی لە گوندی بێستان سوری شارەزور بوو دوو کوڕی بوون سمایلە سوور برایم ئە دوو کوڕە لە بێستان سوورەوە گواستویانەتەوە بۆ دێی بێورێ لە ناوچەی سیوەیل

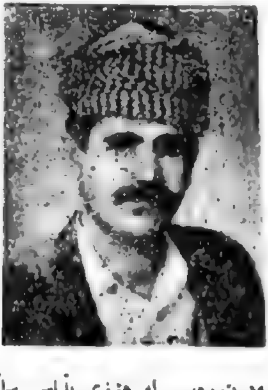

موحەمەد ئەحمەد بێورەیی لە هۆزی بلباس ساڵی ١٩٤٦ ی چاوی بە جیهان هەڵهێناوە

صمایلە سوور لەوێ دوو کوڕی بوون سۆفی ئەحمەدو عیسا

ئەحمەد موحەممەد ئیسماعیل یورەیی
( ساڵی ١٩٤٦ ئەم وێنەیەی گرتووە )

صۆفی ئەحمەد پێنج کوڕی بوون قادر حمه ئیسماعیل ، حەسەن ، کەریم . ( عیسا ) ش چوار کوڕی بوون حەمەصاڵح مارف سەعید ، ئیسماعیل

ئیسماعیل کوڕی صۆفی ئەحمەد سێ کوڕی بوون ئەحمەد شەریف ، غەفوور بۆ خۆشی لەشەڕی ڕووسدا لەپشتی گەرماوان لە سور کێو شەهید کراوە

ئەحمەدی کوڕی ئەم ئیسماعیلە کوڕێکی هەیە ناوی (محمد)ە بە ( محمد بێوری ) مەشهورەو دەورێکی زۆر پیاوانەی لەداناتی ئەم کتێبەدا بینی بۆ زیادە مەعلوماتیش سەیری زنجیرەی ئەم بنەماڵە دەکرێ

برایمی کوڕی هەباس کوڕێکی بوە ناوی قادر بوە ئەمیش سێ کوڕی بوون عەبدوڵڵا ، مام طه فەتاح مام طاها ، شەش کوڕی بوون حەسەن مەلا عەزیز ، صاڵح برایم محمود ، سعید ئەمانەش هەریەکەیان چەند کوڕو نەوەیان هەیە شەجەرەی ژمارە (٢) لەو پۆپی ئەم بەرەبابە دەردەخا

بنەماڵەیەکی تر لەبنەماڵەکانی بلباس لە ( گوندی بێورێ بنەماڵەی کوێخا مستەفای بێوری‌یەو ئەمانیش لە نەتیجەدا لەگەڵ بنەماڵەی ئەحمەدی هەباس یەك دەگرنەوە ئەم کوێخا مستەفایە زۆر نوکتەزانو قسە خۆش بووە پیرەمێردی شاعیر زۆر شتی لی نەقڵ دەکا سەرگوزشتەی خۆش خۆشی لێوە دەگێڕێتەوە

بنەماڵەی عەبدوڵڵا ئاغای گوندی قشانیش هەر دەچنەرەسەر ئاغاکانی شیوەکەڵو لە هۆزی بلباسن

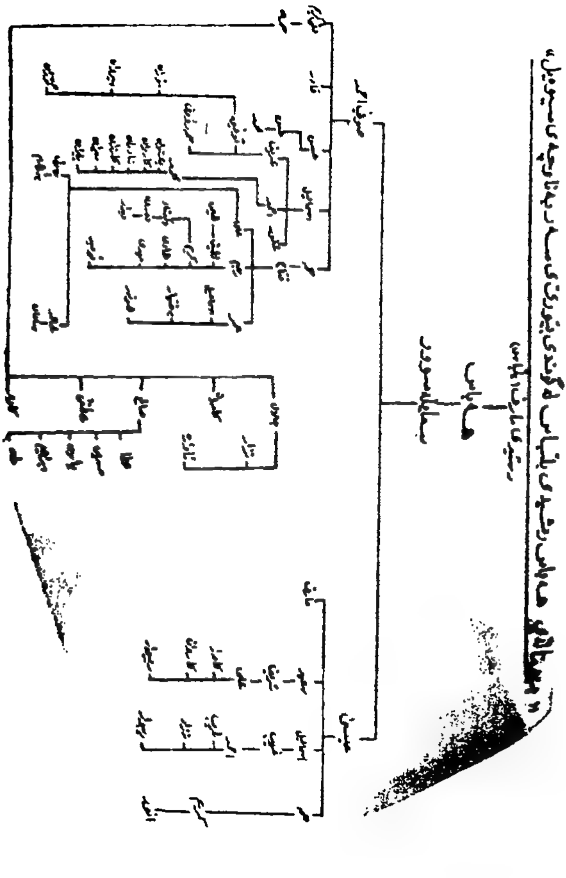

# ٤ ـ سن ( سەن )

ئەم هۆزە هۆزێکی بچووکی بلباسە جاران سوار بلشی نادر شای ئەفشاری بوون ئێستا لەناوچەی بیتوێن‌و دەورو پشتی رانیە دەژین هێندێکیشیان لە ناوچەی شارەزوورن زوربەیان نیشتەجێ بوونو بەشێکی بچوکیان بەشوانی‌و شوانکارەیی تا هەشتاکانی ئەم سەدەیەش هاتووچۆی کوێستانیان دەکرد (١) و مەڕو ماڵاتیان دەنارده کوێستانەکانی قەندیل بەڵام ئەوانەی مەڕو ماڵاتێکی کەمیان بوایە ئەوە زیاتر بەزەوییەوە دەبەسترانەوە خەریکی کشتوکاڵ دەبوون (٢) ڕۆژگارێك بوو هۆزی (سن) بەهێزترین هۆزی بلباس بووە زۆر دەست ڕۆیشتوو بوون بەڵام ئێستا هیچ هێزو توانایان نەماوە

هۆزی ( سن ) دوو تیرەی سەرەکین

یەکەم ( سەن ) دووەم ( ئاغا ) بەڵام هەردووکیان بە سەن ناودەبرێن‌و کەم کەس هەیە ناوی ( ئاغا ) بێنێ، بەسەرۆکی هۆزیان دەگوترێ ( مەزن )(٣) ئەمانیش وەکو زوربەی‌سەرۆکە هۆزەکانی کورد چەند پیاوێکی ئازایان هەبوون ئیشی خۆیان پێ

---

(١) سەیری وتاری بەناو ( کۆچەری ترانس هیومانس ناجی عەبباس گۆڤاری کۆڕی زانیاری کورد ژمارە (٢/١) ی ساڵی ١٩٧٤ ل ٣٩٢ بکە

(٢) ڕاپەڕینی کوردەکان ساڵی / ١٨٨٠ نووسینی جەلیلی جەلیل وەرگێرانی کاوس قەفتان ل ٢٤

(٣) رحلة ريج پەراوێزی ل ١٠٥

جێبەجێ کردوون ،،ەسرەفی ئەم پیاوانەش بـەزۆری لەسـەر هۆزەکەی بووە

## ٥ـ هۆزی رەمەك ( ڕاماك ؛ ڕامەك ، ڕێمیك )

ئەم هۆزە ڕۆژگارێك بەهێزترین هۆزی بلباس بووەزووربەی پیاوانی سـوارباشی نادر شای ئەفشاري بوون ؛ ئێسـتا هۆزێکی پچوکەو لە ناوچەی بیتوین دەژین پێنچ شەش گوندێکیان هەیە زووربەیان نیشتەجێنو برێکیشیان تا هەشتاکانی ئەم سەدەیەکۆچەری بوونو هاوینان بەمەڕو مالاّتیانەوە دەڕۆیشتن بۆ کوێسـتانەکانی قەندیلو زستان دەهاتنەوە بۆ دەشتی بیتوین

سەرۆکی ئەم هۆزە لەسەردەمی زۆری‌وبەدەستی‌دا نـاوی کانەبی فەقێ وەیسی بووە خوارزای کوێخا مەرەزی دانیشتووی ( گوند کۆڵەکی ) بووە لەناوچەی ڕانیە کۆچەری بووەگەرمێنو کوێستانیان کردوە زۆر سەرگوزشتەو حیکایەتو ئەفسانەی لێ دەگێرنەوە گوایە پیاوێکی زۆر ئازاو بلیمەت بووە شەڕی لەگەڵ خانی مەراغە کردوەو بەسەری‌دا زاڵ بووە

وەزیری بەغدا بانگی کردوەو ڕێزی لێ‌گرتووە نیعمـان ناوێك هەبووە وەزیر ڕقی لێ‌بووە داوای لە کانەبی کردوە کە بۆی بەخسیر بکا ئەویش لەگەڵ براکەی‌دا چونە سەر نیعمان و

گرتیان‌و تەسلیمی وەزیری بەغدایان کرد
زین کەن شینکی قەزوانی
دەچمە شەڕ لەگەڵ نەعمانی

( بەیتی کانەبی )

وەزیر لە پاداشی ئەوە دا چەند گوندو ناوچەیەکی پێ بەخشیوەو چەك‌و سیلاحیشی داوەتێ ئیتر ناوبانگی کانەبی بڵاو بۆتەوەو دوژمن لێی ترساوە

کانەبی فەقێ وەیسی
سمێڵ چفی تاووسی
لە خەنیمی ناترسی

( بەیتی کانەبی )

کانەبی لە شەردا بەدەستی خان ئەحمەد خانی بێناسی کوژراوە خان ئەحمەدیش بەدەستی کانەبی کوژراوە واتە هەردووکیان لێك یەکتریان کوشتووە خێزانی کانەبی کەناوی ( خوازێ ) بووە زۆر بەسۆزەوە لاواندویەتیەوەو گوتویەتی

لەوێ کارێ لەوێ نکومێ
ڕمی کانەبی سەری لە ئاسمانان بێ لە گزمێ
هەڵ ناکەوێ پیاوێکی وەك کانەبی
لە دائیرەی دە پاشایان نەلەکوڕەکوڕەی دەڕۆمی
بەلام سەد حەیفە لەبەر خان ئەحمەد خانی دەچۆمێ

( بەیتی کانەبی )

[illegible]

بەرژەکانی ئایینی لە کوردستان داو مامۆستایەکی پایە بەرزوخوا ناسێکی کەم وێنە بووە (١) لەم بنەماڵەدا پــەروەردە بووەو یەکێکە لە پیاوە ناودارەکانی ئەم هۆزە

هۆزی ڕەمەك دوو تیرەی سەرەکین

یەکەم تیرەی کەچەڵ ، کڵاوسپی

دووەم تیرەی فەقێ وەیسی

## ٦ ـ هوڵزیار

ولەزیار ورمزیار

ئەم خێڵەش یەکێکە لە خێڵە سەرەکیەکانی هۆزی بڵباس ، هەندێکیش پێیان وایە کە بەشێکن لە هۆزی ڕەمەك و خۆیــان خێڵێکی سەربەخۆی بڵباس نین ، کتێبی سیاحەتنامەی حدود باسی نەکردون و ناوی نەهێناون وادیارە هۆی ناو نەهێنانەکە دەگەڕێتەوە بۆ ئەوە لیژنەی دیاری کردنی سنوور کەبــە سەرۆکایەتی دەروێش پاشا بوەو خاوەنی کتێبی ناوبراویشە تەنیا لێکۆڵینەوەی وردی لەسەر ئەو خێڵانە کردووە کە نزیکی سنوور بون یان لەسەر سنوور بوون جالەبەر ئەوەی کە خێڵی ورمزیار نەلەسەر سنوور بوونو نەنزیکی سنووریش بوون بۆیــە خێوی سیاحەتنامە ناوی نەهێناونو بەخێڵێکی بڵباسی حسێب نەکردوون. لەو نوسەرانەی دوای ئەویش کە لەم کتێبەیان ڕاگوێزتووە بــە

بەشێکی سەرەکی هۆزی، بلباسیان حسێب نەکردوە

لەلایەکی ترەوە خێلی هۆرمزیار لە هەموو خێلەکانی تری زیاتر پەرتەوازە بوونو بەگوندو هەرێم‌وناوچەکانی پارێزگای هەولێرو سلێمانیو کەرکوکو شارەکانی دیکەی عیراقدا بلاو بوونەوە • بۆ نموونە لە پارێزگای هەولێردا خێلی هورمزیار لەم گوندانەدا هەبوونو هەن

١ــ گوندی ( قشاغلو ) بەرەبابی کوێخا کاکلو حاجي پیرداودی خوشکورو (١) حاجی مستەفای خوشکوری لێ هەنو هەریەکە لەمانیش کوڕو نەوەو نەوەزایان لێبۆتەوە

٢ــ گوندی شێخ شروان برا گەورەی هوڵمزیارەکان‌ناوی ئەحمەد عومەر بوو لەدوای مردني ئەحمەد عومەر مەلابرایم ناوێك بۆتە برا گەورەیان ئەم مەلا برایمە یازدە کوڕي هەبە کوڕە گەورەکەیانی ناوی مەلا موحەممەدە

٣ــ گوندی سمایلاوای گەورەو سمایلاوای پچوك ئەم دوو گوندە کەوتووتە ناوچەی کەندیناوارە برا گەورەی هۆرمز ــ یارەکان لە گوندی سمایلاوای گەورە کوێخا ئەحمەد صالح بوو لە دوای مردنی بورهانی کوڕی بۆتە برا گەورەیان‌ئێستاش هەر ئەوە لە گوندي سمایلاواي پچوکیش برا گەورەکەیان فەقێ عەبدوللا بوو ئێستاش (نادر) کە برازاي فەقێ‌عەبدوڵلایە بوەتە ڕیش سپیان •

٤ــ گوندي گردەڕەشە برا گەورەکەیان ناوي فەقێ خلر

(١) حاجي پیرداود کوري غەفوور کوری کەریم کوڕي‌حسین

بوو

٥ــ گوندی قازیخانه برا گەورەکەیان ناوي قادرصوراحی بووە کوڕێکي هەیە ناوی سمایله بە سمایلی قادر سوراحي ناوي دەبرێ

٦ــ گوندي ماجیداوا لە ناوچەي گوێژ برا گەورەکەیان حاکم ئەسعەدە

٧ــ گوندي سێقوچان برا گەورەیان ناوي عەلی سەعدوونە

٨ــ گوندي ماستاوا لە ناوچەي شەمامك

٩ــ گوندي هێلەوە برا گەورەکەیان ناوي کوێخا غەزیزە

١٠ــ گوندي سات‌و قەلا لە دەشتي کۆیە برا گەورەیان ( حاجي صادق ) بوو

١١ــ گوندی بێستانە برا گەورەیان ناوي مەلا ئەبوبەکر بوو دوای مردني مامۆستا (محسن) کوڕی مەلا ئەبوبەکرە

١٢ــ گوندی دارتوو ( عشائر السبعة ) برا گەورەیان ناوي مەلا عەبدوڕڕەحمانی مەلا طاهایە.

لە پارێزگاي سلیمانیش خێلي هورمزیار زۆرن ئەنانەت لە ناوچەی بازیان گوندێکیان هەیە بەناوي هۆرمزیارەوە هەموو دانیشتوانیشی هەر هۆرمزیارین یەکەم کەس کەلەو گوندەدا نیشتەجێ بوو بنەمانەي کوێخا ڕەمەزانی کوڕي قادر ئاڵي بوە کەلە ساڵی ( ١٨٠٠ ) ی زایینیدا لەو گوندە دانیشتوون وەکو دەڵێن ئەم کوێخا ڕەمەزانە نانبدەو میواندار بووە پیاوێکيخاوەن شۆرەت‌و بەناوبانگ بووە

پیرەمێردي نەمریش شیعرێکی بەناوي ئەم کوێخا ڕەمەزانەوە گوتووە ئەم شیعرە دەست پێدەکا

کۆتره باریکه ! کۆتره باریکه
هۆ ، هۆت چییه بەم شەوه تاریکه (۱)

لەدوای مردنی کوێخا ڕەمەزان مامه ڕەزای کوڕی بوەته جێ‌نشینی،ئەم مامه ڕەزایة سالّی ۱۸۸۰ ی زایینی له دایك بوه هاوبەشی شۆڕشه‌کانی شێخ مەحمودی نەمری کردوه شێخ زۆری خۆش ویستووەسالّی ۱۹۸۳، له سلێمانی له تەمەنی ۱۰۳ سالّی دا له دنیا دەرچوه لەگردی شێخ فەتاح بەخاك سپێراوه ئیتر لاپەڕەی مرۆڤێکی ئازای کورد پێچراوەتەوه.

له شارەزووریش خێلّی هۆرمزیار له گوندەکانی (کادن کەمالاّن ، خەرجانه ، شەمه )وگوندەکانی ئەو دەوروبەره دادەنیشن

له دەوروبەری شاری ( بانه ) و شاری ( سەقز ) یش چەند بنەمالّەیەکی هۆرمزیاری لێ‌هەن ، دەلّێن له نزیك سەقز گوندێ هەیه بەناوی ( هۆرمزیار )

---

(۱) سەیری دیوانی پیرەمێرد نووسینی محمد رسول هاوارل ۲٤۲ چاپی ۱۹۷۰ بکه

## بنەماڵەی (صالح صفر) هۆرمزیاری لە هۆزی بلباس

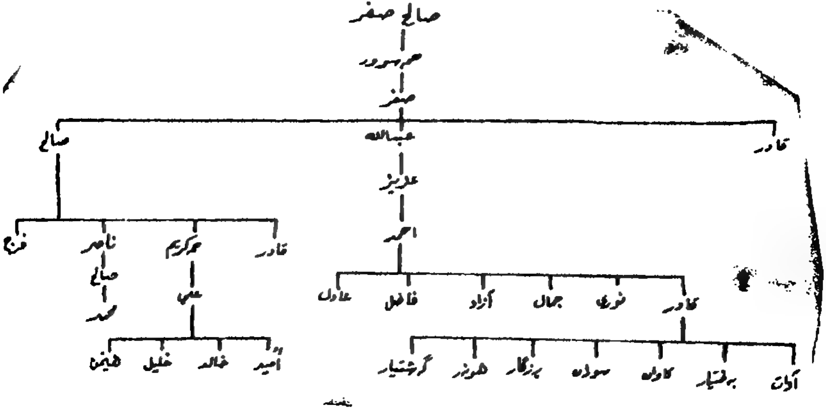

بنەماڵەی جەعفەر «جافر» لە قزڵی بلباس / دانشتوی شارەزوور / پیرصادە

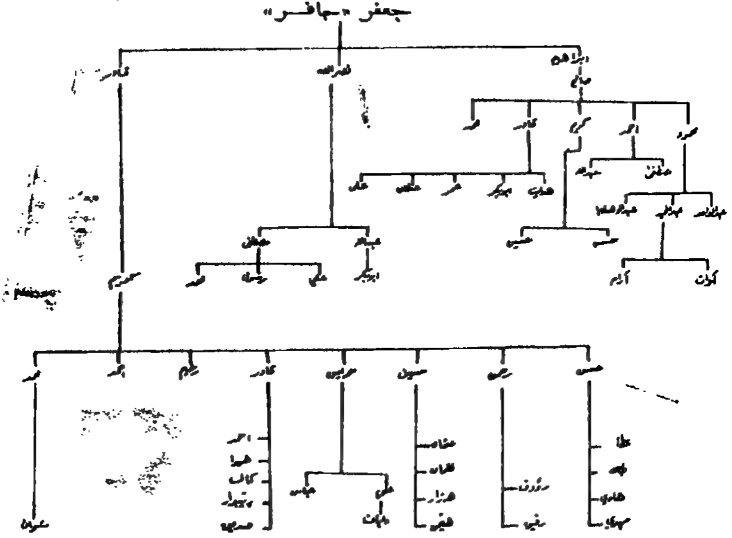

هۆرمزیار بەبێ وەیی‌و فەقیر بەناوبانگن گوایە سافیلکەو خۆش باوەڕن هەر کەسێ بێ دەتوانێ بیێ بەئاغایان بۆیەپیرەمێرد دەڵێ

که شەڕانیت دی پێی بڵێ بەگم
ورمزیارت دی تۆ بڵێ بەگم (١)

دەربارەی بڵباسەکانی شارەزور چ بەڵگەیەکی ئەوتۆمان بە دەستەوە نیە بزانین ئاخۆ لەکام هۆزی بڵباسن ، بڕێك لایان وایە لە خێڵی ڕەمەکن یان لەخێڵی ( سن ) ن (٢) زۆریشیان پێیان وایە لە هۆزي پیرانەکانن وتەیەکی عەرەبیش هەیە دەڵێ :(الناس مأمونون علی انسابهم ) واتە خەڵکی بڕوایان پێ دەکرێ‌دەربارەی بنیچەو نژادیان ؛ چیان گوت لێیان وەردەگیـرێ مەگـەر بەڵگەیەکی بڕوا پێ‌کراو دژی داواکەیان هەبێ .؟

بەهەر حاڵ ئێمە لێرەدا دەمانەوێ ناوی ئەو گوندانەی کە لە شارەزورو گەرمێن‌و هەورامـان دا بڵباسی لێ‌بوون ریزیـان بکەین جا وەکو مەلا ( نجم ) ی بڵباسی‌و مەلا ( محمود )ی سەرگەتی بۆیان نوسیوم ئەم گوندانەن

١ــ گوندی قاینەجە زۆر ماڵە بڵباسی لێ‌هەن‌و بنەماڵـەی هۆمەرئاغا بەناوبانگ‌ترینی بنەماڵەکانیانن

---

(١) ڕۆژنامەی ( ژین ) ژمارە/٥٧٦

(٢) کورد تورك عرب سیاحة ورحلات وبحوث عن الشمال الشرقي من العراق ١٩١٩ ــ ١٩٢٥ م / ادموندز ترجمة جرجیس فتح‌الله ص ١٣٢

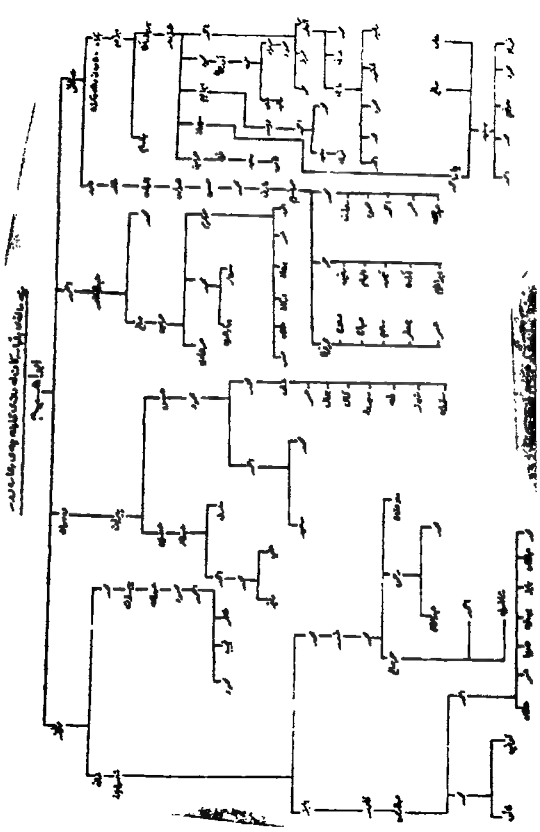

٢ـــ دێی نەوێ بنەماڵەی ئەحمەدی مەلا وەیسی دیارترین بنەماڵەیانە

## ٣ ـ گوندی دۆلاش بنەماڵەی کەرەم وەیسی باپیر

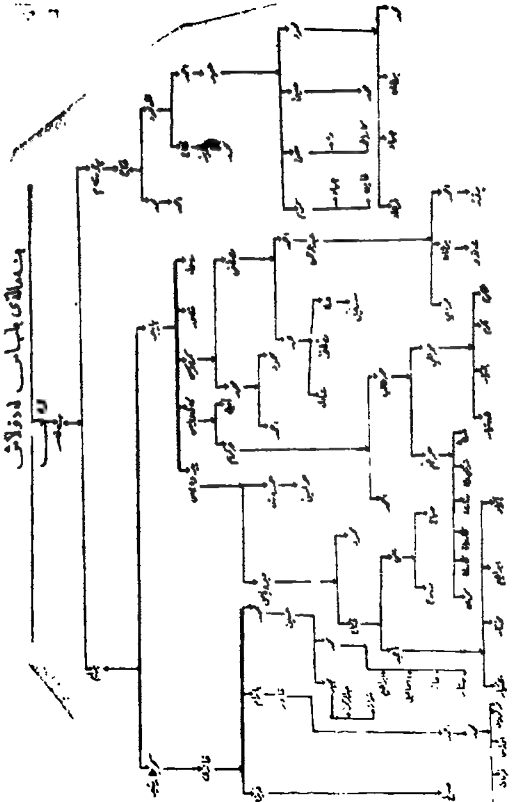

٤ ــ گوندی مستەکان بنەماڵەی قازي کوێخا ڕەشید

٥ ــ گوندي تەپی صەفاو بەشارەتو گردي‌گۆ بنەماڵەی ( حاجی مارف ) یان لێیە

٦ ــ گوندي بانی‌شاڕ بنەماڵەی ئەحمەد خواکەرەم

٧ ــ گوندی ( بەردەبەل ) و ( قەڵبەزە ) بنەماڵەی عەزیز فەتاح

٨ ــ گوندی عەنەب بنەماڵەیەکي بلباسی لێ‌هەیە پێ‌ی‌دەڵێن بنەماڵەي خەلیفە

٩ ــ شاروچکەی عەربەت زۆر بنەماڵەي بلباسی لێ هەنو بەناوبانگ‌ تریان بنەماڵەی حاجی خەلیفە ڕەشیدو حاجی فارس.

١٠ ــ گوندی ( نیسکەجۆ ) و ( ئوتــاغاچ ) بنەماڵـەی مەحموود قادر بلباس‌و حاجی عەزیز

١١ ــ شارۆچکەی کەلارو گوندي بەردەسوور بنەماڵەی حاجی ( حەمە کەرەم )ی بەردەسووری‌وبنەماڵەي ئەحمەد حەمیدی لێ هەن

١٢ ــ بنەماڵەی ( مەلا عەبدوررەحمان )ي سەرگەتي کەلە نەوەی ( مەلا جەلالی خورمالی)بەلام‌ناتوانین بەتەواوی دان بەوەدا بنێین کە بلباسن چونکە لایەك خۆیان بەسەیید نژاد حسێب دەکەنو خۆیان دەبەنەوە سەر ئیمام موسای کاظم لەلایەکیش خۆیان بە بلباسی حسێب دەکەن بەاگەیەکی واشمان نیە بەلایەکا ســاغیان بکاتەوە (١)

---

(١) تەنانەت ئێستا لە گوندی ( موژەش ) ی سەر بەشــاري ( سنە ) لە کوردستانی ئێران خێڵی شاوکە هەن خۆیان =

١٣ ـ لە ناوچەی کفری گونەی ( هومرمل ) هەربلّباسی لێ هەن نەك هەر ئەمەندە بەلّکو بەگوێرەی وتەی ئەدموندز هەر لە شارەزوورەوە هەتا جەبەل حیمرین لە زوربەی ئەو گوندانەدا بلّباس هەن (١)

= بە بلّباس دەزانن و نزیکەی سێ صەد خێزان دەبن و سەرۆکیان ناوی ( میرزا حبیب‌الله ) بەو سالّی ١٩٨٥ ز لە سلێمانی بوو لە ترسی ڕژێمی ئێران ڕای کردبوو لە سلێمانی پەنا ـ هێندە بوو دوو سێ جار چاوم پێ کەوت لێم پرسی وپێم گوت ئەگەر سەیید نژاد بن بلّباس نین ئەگەر بلّباس بن سەیید نین لە وەلاّما دەیگوت ئێمە نەوەی ئەو سێ کوڕەي عومەر ئاغاي قەلاّچوالانین کە کاتی خۆی بەدەستی سلێمان بەبە عومەر ئاغاو سێ کوڕی کوژران سێ کوڕەکەی تریشی کە ناویان ( شاوەیس و مامەندو ئیبراهیم ) بوون لە کوشتن ڕزگاریان بوە کەوتۆنە ولاّتی ( سنە ) و لــە گوندی ( موژش ) نیشتەجێ بوون خۆمان بەبلّباس دەزانین دەگونجێ سەیدانیمان لە ژن و ژن خوازیەوە بۆ هاتبێ

(١) کتێبی ( کرد ، ترك ، عرب ) ترجمة جرجیس فتح‌الله ل ١٣٢

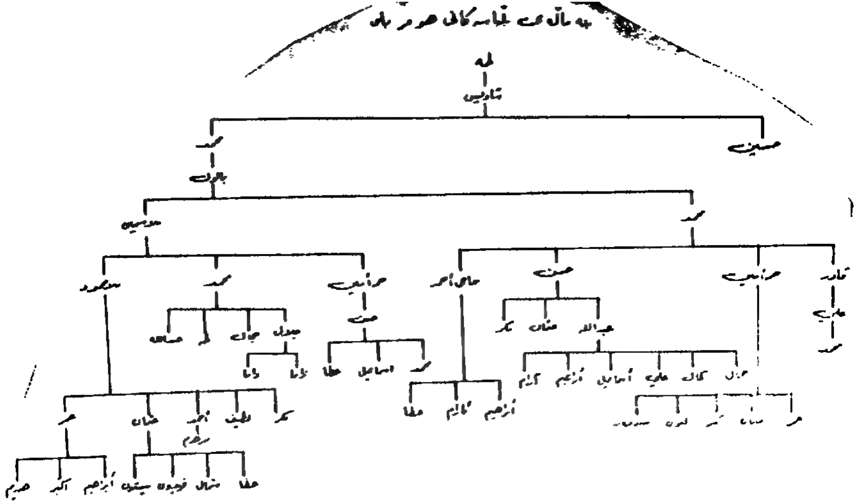
طه
شاویس
حسین
محمد
حسن
عبدالله
عثمان
اسماعیل
ابراهیم

به قسەی کاك محمد بێورەیی چەند ماڵێکی بلباسی لەبەغدا دا دەنیشن و خۆیان ڕێك و پێك بنیچەو سەجەرەی خۆیان دەزانن و خۆیان بە بلباس حسێب کردوە تەنانەت لە پارێزگای (رومادی) یش چەنـد ماڵە بلباسی لێ هەن و بنیچەیان بلباسە بـەلام زمانی کوردی یان لەبیر خۆ بردۆتەوەو ئێستا هیچیان کوردی نازانن

لەناو شاری سلێمانیش دا زۆر بنەماڵەی بلباسی هەیە رەنگە ئێستا زۆریان بۆ خۆیان نەزانن ئەچنەوە سەر کام تیرەی بلباس.

وەندەی من بزانم ئەم بنەماڵانە پەیوەندییان بەهۆزی بلباسەوە هەیە جایان لە هۆزی ( پیران ) ن یان لە هورمزیارن بنەماڵەکان ئەمانەن

١ــ بنەماڵەی پیرەمێردی شاعیر ( پیرەمێردی نەمر ).

٢ــ بنەماڵەی حەمەی ئاورەحمان ئاغا

٣ــ بنەماڵەی حاجی ئەحمەدی مەلکەندی و غەفووری مەلا عەلی مەلکەندی

زۆر لە بنەماڵەکانی شارۆچکەی ( ئایلاخ ) ی پەنا سلێمانی لە هۆزی هۆرمزیارن و لە کۆنەوە لەوێ دانیشتوون تەنانـەت وەکو دەڵێن پێش دروست کردنی ( سـلێمانی ) یش هەر ئەوانەوە هۆرمزیاری لێ هەبوون ئێـستاش نزیکەی صەد ماڵێکی بلباسی لێ هەیە

لە ناوچەی شارباژێریش دا ــ جگە لەبنەماڵەی مەحموود ئاغای شیوەکەڵ و بنەماڵەی ئەحمەدی هەباس ــ لە زۆر لــە گوندەکانی دا بنەماڵەو خێزانی هۆزی بلباسی لێ هەن بەلام هیچیان نازانن چۆن کەوتوونە ئەو ناوچەیەو ئەچنەوە سەرکام تیرەیان.

بەڵکو بەقسەی هەندێ پیاو ماقوڵی ئەو ناوچەیە کەدەماودەم بیستوویانە زوربەی دانیشتوانی سیوەیل دەچنەوە سەر هۆزی باس

وێنەی دەروێش ئەحمەدی کوڕی دەروێش قادری بێوورەیی
لە تەمەنی ١٢٠ ساڵی دا
ساڵی ١٩٨٧ ی ز لە دونیا دەرچووە

# بنەماڵەی محمد خۆشناو

محمـــد خۆشــناو یــەك کوڕی هەیە حاجی حمەامین

حاجی حمەامین سێ کوڕی هەیە ، عبداللە ، حمە صالح

، فقی وبدالرحمن

١) عبداللە سێ کوڕي هەیە ، قادر ، احمد ، محمود

، قادر یەك کوڕی هەیە حمەسەعید ؛ حمەسعید یەك کوڕی

هەیە صالح

، احمد دوو کوڕي هەیە محمد نجیم ، محمد دوو

کوڕی هەیە ، عبداللە ، محمود ، عبداللە دوو کوڕي هەیە

نەریمان؛ مەریوان

٢ــ حمەصالح سێ کوڕی هەیە ، حمەسعید ، حمەڕەش

، کاکە عبداللە احمد سعید یەك کوڕی هەیە مصطفی؛مصطفی

یەك کوڕی هەیە محمد ، حمەڕەش یەك کوڕی هەیە حمەشریف

حمەدریف دوو کوڕی هەیە جبار ؛ غریب ، کاکە عبـــداللە

دوو کوڕی هەیە محمد ، فتاح محمد یەك کوڕي هەیە ؛عمر

فتاح چوار کوڕي هەیە ؛ عبداللە ؛ لطیف ، هیوا ؛ امید

٣ــ فقێ عبدالرحمن سێ کوڕي هەیە ، حمەلاو ،احمد

، محمد ، حمەلاو کوڕي نیە ، احمد چوار کوڕی هەیە

، قادر ، ابراهیم ، حمەعارف ، کریـــم کریم دوو

کوڕی هەیە ؛ کمال ؛ عمر ، محمد یەك کوڕی هەیە حمە

سور ، حمەسور پێنج کوڕی هەیە ، حمەعـــلی ، حمەامین

، آراس ، نوزاد ، آزاد

بەرەی مصطفی خۆشناو

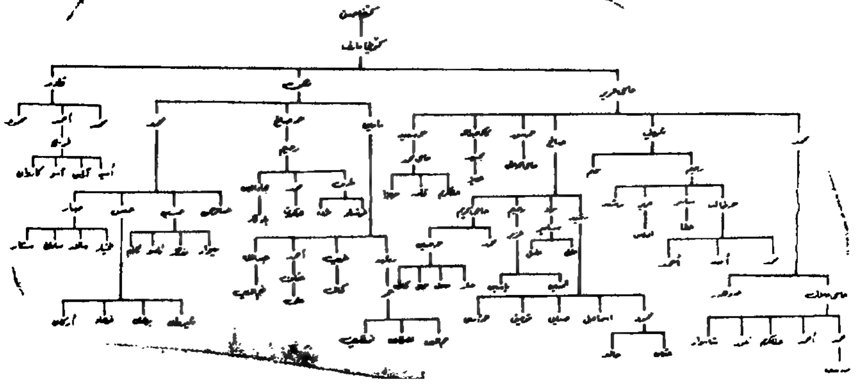

# بنەماڵەی مصطفی خۆشناو

دووەم کوڕی مصطفی خۆشناو حسین بووە حسین چوار کوڕی هەبووە

١) کاکە حسن ، حمە رشید ، حاجي فرج ، خلیفـــە امین

١) کاکەحسن دوو کوڕی هەبە ، عبدالله حمەکریم

، عبدالله چوار کوڕی هەیە ، حاجی حمەصالح ، حمەســـعید ، محمد ، أ حمد ، حمەکریم دوو کوڕی هەیــە ( حسن عبدالقادر )

٢ــ حمەرشید دوو کوڕی هەیە حمەصالح:حمەرشید حمەرشید یەك کوڕی هەیە ( زیدان )

٣ــ حاجی فرج

٤ــ خلیفەامین سێ کوڕی هەیە ، حاجی حمەمراد ، حمەحسین ، حاجی حمە کەوەل حاجی حمەمراد چـــوار کوڕی هەیە ، حمەامین ، حمەلاو ، حمەسعید ، عمر

حمەسعید یەك کوڕی، هەیە ( حمەجزاء )

د) ومر سێ کوڕی هەیە ( حمەجزاء ابوبکر عثمان )

٣ــ حاجی حمە کەوەل چوار کوڕی هەیە ( خـــــرەو عباس طە ، طیب )

# هێندێ شایەتی مێژوویی

## دەربارەی ئازایەتی‌و نەبەردی هۆزی بڵباس‌و باس‌و خواسیان
## لە شیعری شاعیرانی کلاسیکی‌دا

بەداخەوە کە مێژووی بەسەرهات‌و ڕووداوی ئەم هۆزە لێك بڵاوە پچڕپچڕ تا دەرحاڵ وەکوو پێویست کۆنەکراوەتەوەو نەنووسراوەو باسی لێوە نەکراوە ئەگەر جار جارە نوسەرێك ڕووداوێکی سەرنج ڕاکێشێ هۆزی بڵباسی نوسیبێ هەر سەر سەرەکی‌و لام سەرلایی داویەتە بەرێ‌و لە مەوزوعەکەدا قوڵ نەبۆتەوەو دلسۆزانە بەم کارە هەڵنەستاوە

بەڵێ ئەم هۆزە لەگەڵ ئەم هەموو ڕووداوو بەسەرهاتانەی کە لە مێژوودا توشیان بوەو پێیان‌دا تێپەڕیوە تائێستا نامێلکەیەکیشی لەسەر نەنوسراوە کە برێ لەم ڕووداوانە لەخۆ بگرێ‌و هێندێ باس‌و خواسی ئەم هۆزەمان بۆ بکا

ئەوانەی کەبەختێری خۆیان تاڵو تەرا جار جارە لێرەولەوێ ئاورێکی لێ‌دابنەوە هەر باسی شەڕو شۆڕو دەسیسەو جەردەیی‌و خەڵك ڕووت کردن‌و ماڵ تالان کردن‌و کوشتن‌و برینی ناحەقیان پاڵ داون‌و بە دڕوندەیان حسێب کردون‌و فتوای کوشتن‌و لەناوبردنیان داون‌و ئیتر هێرشی نارەوای یەك لە دوای یەکیان بۆ سەرکراوە هەر لەبەر ئەم هۆیانەشە کەبەدەگمەن نەبێ وێنەیەکی ڕاستەقینەی ڕووداوی جۆراو جۆری ئەم هۆزەمان دەست ناکەوێ ؛ بۆ خۆشیان کەناوو ناتۆرەی خۆیان

پیستۆئەوە ئاوا بەهەڵگێڕ دراوەیی ڕابردووی خۆیـــانیان بۆ باس کراوە هی وایان هەبوە ناوی بلباسی لەخۆی داڕنیومو ئەم ناوەی لەبیر خۆی بردۆتەوەو خۆی لەتانەوتەشمرەی عەبدان ڕزگار کردوە مەسەلەی کابرا گۆڕینی کە سەعدی شیرازی لە گولستاندا باسی دەکا لەمان قەوماوە مەسـەلەکەش ئەوەیە گوایە کابرایەکی عابید لە خەودا چاوی بەشەیتان کەوتو زۆربەجوانی هاتەبەرچاوی، کابرای عابید پێی دەڵێ وەکوو باوە تۆ زۆر دزیوو ناشیرینی بەتاقە چاوێکەوە شاخو کلکیشت لێ ڕواوە کەچی ئێستا وا جوان قۆزی و ئەم قەشەنگیەت لە کوێوە هێناوە ؟!

شەیتانیش لە وەڵامدا دەڵێ بابە ! من فریشتەمو فریشتەش هەموویان جوانو بێ عەیبن و لە نوور دروست کراون ، بـــەڵام قەڵەم لە دەست دوژمن دایەو چۆنی بوێ وای دەنووسێ هەر چاکە وەندەشیان پێوە هێشتووم !(١)

بەڵام ئەگەر بێتوو بەچاوێکی واقیعی و دوور لەێ هەڵچوونو داشکان ، بەبێ لایەنی سەیرێکی مێژوی کەونارای ئـــەم هۆزە بکەین و هێندێ بەڵگەو شایەتی نوسراوی پچڕ پچڕ دەربـــارەی ئازایەتی ئەم هۆزە بخەینەڕو ئەو کاتە بۆمان وەدەردەکەوێ تا چ

(١) پێشەکی شەرەفنامە چاپی کۆڕی زانیاری کورد ( ل٢٤ ) ئەنانەت خێوی کتێبی کلیاتی ریاضی کە باســی شـێخ عوبەیدوللای نەهری دەکا دەڵێ شێخ ەوبەیدوللا لـــە کوردەکانی بەزیدیە ئەمجار چی عەیبو عار هەیـــە دەیخاتە پاڵی هەموشمان دەزانین کە شێخ صوفیەکی خوا پەرست بوە سەیری کتێبی ناوبراو بکە ( ل١٩٣ )

ئەندازەیەك مێژوی ئەم هوزە پێ خوست کراوەو چەند ڕاستی لێ ژێر لێو خراوە ئەوەشمان لەبیر نەچێ کەئەم دەردەتایبەت نیە بەهۆزی بڵباسەوەو بەس ؛ بەلکو دیاردەیەکی گشتی گەلی کوردە بەتێکڕایی ؟!

ئەمەش برێ دەقی جۆراو جۆری ڕاگوێزکراون کەشایەدی ئازایەتی هۆزی بڵباس دەردەخا

١ــ هەر کەباسی ئازایەتی کورد دێتە پێشەوە نوســەرو وێژەوانەو حیکایەت خوێنان خێرا باپیرئاغاو هەمزاغای مەنگوڕ دەکەنە سەر دەفتەری پاڵەوانانی مێژوی کورد

٢ــ ئەمیر نیظامی (کە ڕوسی کاربەستێکی ئێران بوە لــە کوردستان بوە لە نامەیەکدا بۆ گەورەتر لەخۆی نوسیوە دەڵێ هەمزاغای مەنگوڕو باپیراغای مەنگوڕو دوو برازای کەبۆئازایەتی لە دونیادا وێنەیان نەبوە بەدەستی سەربازەکانی ئێران کوژران(١)

٣ــ میر موحەممەدی ڕەواندز ( پاشا کوێرە ) دوای ئەوەی دەستی گرت بەسەر فەرمانڕەوایی ڕەواندز داو خۆی قایم کردو برێ قەڵاو شوورەی ڕابەستن ؛ دیوارو شوورەو قەڵاوگوێزگرەکانی ڕێك خستو بەچەکو سوپا دایمەزراندن گەلێکی لە سوارانی بڵباسی بردە کن خۆیو کردنیە سوارەی تایبەتی خۆیو جیرەی بۆ بڕینەوە (٢)

دیار میر موحەممەد ئەو ئازایەتیو نەبەردییەی لــە پیاوانی بڵباسی بینیبوە لە هیچ هۆزێکی تردا بەرچاوی نەکەوتوە بۆیــە

---

(١) پێشەکی شەرەفنامە ( ل ٢٥ )

(٢) مێژوی میرانی سۆران حسێن حوزنی موکریانی (ل٣١)

سوارەي تايبەتي خۆي لەم هۆزە هەڵبژاردووە

وابزانم ئازايەتي‌و نەبەردی بلباس وەند ئاشكراو بەلگـــە نەویست بوە بۆیە شاعیران زۆر جار بلباسیان بەنموونەی‌ئازایەتي‌و چاپوك سواری هێناونەتەوە ئەوەتا كاتێك كە شێخ مەحموودي نەمر ویستویەتی ژن بەسەر ئایشـــەخانی خێزانی بێنێ‌و بۆ ئـــەم مەبەستە ( مینا ) ناوێكی قیت‌و قۆزی مەریوانی دەست نیشـــان دەكا دەیەوێ خوازبێنی بكا ؛ ئیتر بەهۆی ئەوەوە كە شیخ‌زۆر. كاكە حەمەی ناری خۆش ویستووە ئایشەخاني خێزانی شێخ پەنا دەباتە بەر كاكەحەمەو داوای لێ‌دەكا كەوا بكا شێخ لەم ئیشە پەشیمان بێتەوە ئیتر كاكە حەمەی ناری بەتەوریبە غەزەلێكی پڕماناو ناسكی بۆ شێخ نوسیوەو لە دێڕە شیعرێكی ئەو غەزەلەدا ئازایەتي‌و چاپوك سواری بلباسانی كردوە بە نموونەو دەڵێ

ظەرفی ( مینا ) شاهی من مەظروفی ئەلماسی دەوێ
وەك كونی ماكینە دەرزیی تیژو ڕەققاصی دەوێ
قەطعی ڕێگەی دۆلەسوورو كانی گەرمی بەرموان
هیممەتي چاپوك سواري قەومی بلباسي دەوێ (١)

مامۆستاي شاعیران ( ســــالم ) ي صاحیبقران لەو مەلحەمە شیعري‌یەي كە دەربارەي شەڕە بەناوبانگەكەي بابانەكان لە دژي ڕۆمەكان گوتویەتی ئاوێنەیەكی باڵانومایە بۆ ئـــەو كارەســـاتە مێژوییەي كەبەسەر وڵاتی بابان‌دا هاتووە ئازایەتي‌و نەبەردي‌عەزیز پاشاي بابان ؛ ( سەركردەي لەشكري بابان ) و چەكـــدارانی دەردەخا ؛ شاعیرانە ئازایەتي ئەحمەد بەگی شبوەكەلی كوڕي

---

(١) دیوانی ناری، لێكۆڵینەوەی، كاكەی فەلاح ( ل ١١٨ )

سەلیم ئاغای شیوەکەڵو چەکدارەکانی‌وبەشداربونیان لەو شەڕەدا خستۆتە نێو مەلحەمە شیعرییەکەو دەڵێ

کەوتە خۆ چاپوك سوارانە ( حەسەن بەگ ) حەملەومر
جامی ڕۆمی وەك گەڵای داری خەریفی هەڵوەران
نەعرەتەی ( ئەحمەد بەگ ) ی نێزەوەشێنی شیوەکەڵ
میثلی جاوی گازری ڕیزی (نیظام) ی دادڕان (١)

مامۆستا ( قانیع ) یش چەندجار باسی هۆزی بلباسی کردووەو پەنجەی ئازایەتی‌و نەبەردی بۆ ڕاداشتوون بۆ نموونە: لەژێر سەرەباسی ( پێنج هۆی ڕزگاری )دا دەڵێ

کورد هەتا خاوەنی ئەم پێنجە بێ قەت نانەوێ
لاوو ،خوێن گەرمی‌و ،چەکو ،فیکرەو ، سوپاهی بێ‌ژومار
دەستی یەك بگرن وەکو زنجیر ئەبەد ژێر ناکەون
مەنگوڕو ،موکری‌و ، شلێرو ، گەرمیانو کۆهسار(٢)

جارێکی تریش لەو وەسیەتنامەی کەبۆ کوڕەکەی دەکا دەڵێ

کەڵوڕو ، سورسورو گەشکی‌و شاری کرماشانەکەت
بەختیاری‌و مەنمی‌و هەم شاکەڵی‌و شیروانەکەت

---

(١) لە مسوەدەیەکی مامۆستا کاکەی فەلاح وەرگیراوە

(٢) دیوانی قانیع / کۆکردنەوەی بورهان قانیع ، سلێمانی / ١٩٧٩ ل ٩٧

مایدەشت‌و باجەلان‌و سانی هەورامانەکەت
پژدەرو بلباس‌و هەرکی‌و جافەنی‌و گۆرانەکەت
دەس بەدەس بەکتر گرن بۆ یەکتری وەك پشتیوان
تێ‌بکۆشین بۆ ژیانی کوردو خاکی کوردستان (١)
پیرانی وەیسە یەکێکە لەپیاوە ناودارەکانی هۆزی پیـــران

بلباس قانیع ئەمەی لەیاد نەچووەو خستۆیەتیە نێو شیعرە بەهار—
یەکەی‌و دەڵێ

کوێر نەبووم ئەیلوولە تانەی سەر پەڕەی چاوانمە
ڕۆژی ئەمڕۆ یادی ڕۆژی وەیسەو پیرانمە (٢)

جارێکی تریش ماموستا قانیع کەدێتە سەر ڕیزکردنی بڕێ
هۆزو بنەماڵەی کورد هۆزی بلباسی لە یادنەکردوەو دەڵێ

عەشرەتی بلباس هۆزانی ئەلوەند
پارچەی نەورۆلی ، لاوانی پەسەند (٣)

پیرەمێردیش بۆ نوکتەو پێکەنین دەڵێ
لە تەنگانەدا خودا دەناسی
کەوتیە فەرەحی دیسان بلباسی (٤)

---

(١) هەمان سەرچاوە ( ل ١٤٤ )
(٢) هەمان سەرچاوە ( ل ١٨٥ ) دەشکونجێ شیعرەکە مەبەستی
تریشی لێ وەدەرکەوێ
(٣) هەمان سەرچاوە ( ل ٣٤٠ )
(٤) (ژین) ی ژمارە (٥٥٤) ی ٩٣٧/٥/٣

عەلی بەردەشانیش دەڵێ

پێ ڕاگیراو بێ وێ ساڵێ !
بلباس و چیای گەلاڵێ !
حوکمی وەرگرت کەس نەناڵێ (١)

مامۆستا چەمال بابان کاتێك ایکۆڵینەوەی دەربارەی دوازدە سوارەی مەریوان کردوە ، سواراغای بلباس و ئاغال ئاغای سیوەیلی و زەینەڵ بەگی مەسرەفی بە شۆڕە سواری ئەم تاقمە حسێب دەکا (٢) ئەم سێ پاڵەوانانەش هەرسێکیان لەهۆزی بلباسن

مامۆستا طاهیر حویزی دەڵێ

ظاهیری عەبدوڵلاغا لە دیوی ئێرانی هەندێ شتومەکی دەکڕێ پیاوەکانی لە ڕێگا کە شتومەکەکانیان لەبۆ دەهێنایە کۆیە کابرایەکی بلباسی کە ناوی حەمەدەو برای عەلی پێشێری و ئامۆزای سواراغای پیران دەبێ بارێك ئەشیایان لێ دەستێنێ واتە ڕوتیان دەکا .

کاتێکی حەمەدناو حەیوانی هێنابوونە کۆیە بۆ فرۆشتن خەبەریان دایە عەبدوڵلاغای کەسەرۆکی شارەوانی و حکومەتەکەش بێدەسەلات دەبێ ، لە دوایان نارد کە بێتە سەرایێ ئەویش ناچێ و خەنجەرەکەی هەڵ دەکێشێ و کەس ناوێرێ توخنی بکەوێ

---

(١) ( ژین ) ی ژمارە ( ٨٩٣ ) ی ساڵی ١٩٤٧

(٢) گۆڤاری کۆڕی زانیاری عیراق دەستەی کورد ساڵی ١٩٨١ز ژمارە (٨) ؛ ( ل ٣٣٩ ) هەروەها گۆڤاری ( بەیان )ی ژمارە ( ٥ ٦ ) ی ساڵی ١٩٧١ ؛ گۆڤاری ڕۆشنبیری نوێ ژمارە ( ١١٤ ) ؛ ( ل ١١٤ )

جەندرمە دەوری لێدەدەن بەکێکیان لە بانی زاری بەوە تفەنگێکی ماوزەری لێدەداو بەبریندارى دەیبەنە سەراییو لەوێوە دەیبەنەوە مالی مەلا موحەممەدی جەلیزادە چونکە میوانی ئەوان دەبێو لەوێش ئەمری خوا دەکا مەلا صەدری کوری مەلا ( بهاءالدین ) گوێی لەسەر پشتی کەرێ بەبریندارى، حەیرانی دەگوت (١) لەپاش چەند هەفتەیەك بلباسەکان بۆ تۆلەسەندنەوە لەگەل هێندێ پیاوی ئاکۆو خۆشناودا لە چنارۆك کۆدەبنەوە ، شەوێك لە نکاو دێنە سەر کۆیەو لەهەر چوار لاوە دەورێ شار دەدەنو ظاهیر ئاغای عەولاغا بریندار دەکەنو مالی ( عبدالرزاق ) ئاغای برای عەبدوللاغا تالان دەکەنو هەلمەت دەبەنە سەر مالی عەبدوللاغاو پەیوران دەیانەوێ دەرگاکەیان بشکێنن بەلام تفەنگچی مالی عەولاغاو جەندرمەی میری بەرپەرچیان دەدەنەوەو ناهێلن بەمراد بگەنو مالی ظاهیراغا تالان بکەن (٢)

شێخ رەزای تالەبانیش لە چوارینەیەکی فارسیدا ئازایەتی هۆزی بلباسی تۆمار کردوە ؛ شەرێکی خوێناوی ئەم هۆزەی لەگەل خێلی خۆشناودا خستۆتە نێو دووتوێی ئاریخەوە کەدەلێ:

---

(١) مێژوی کۆیە طاهیر ئەحمەد حوێزی بەرگی یەکەم ( ل ١٣٨ ــ ١٣٩ ) مامۆستا مەسعوود محەمەدیش لە کتێبی بەڵاو ( حەماغای گەورە ) ل ٩٦ ــ ٩٧ ئەم رووداوەی نووسیوە چ جیاوازیەکم نەبینی لە نێوان نووسینەکەی ئەمو مێژوی کۆیەدا

(٢) هەمان سەرچاوە ( ل ١٢٩ )

آنچه بلباس بخوشناو به آکو کرد است
نشیندم که ببغداد هلاکو کرد است
گرچه میران خدر بگ نه بحق شد مقتول
کشتنش به که پس غضب تماکو کرد است (١)

ئەم شەڕە وەکو دەڵێن    لە بنەڕەتدا لەسەر دزینی‌مایتیکی

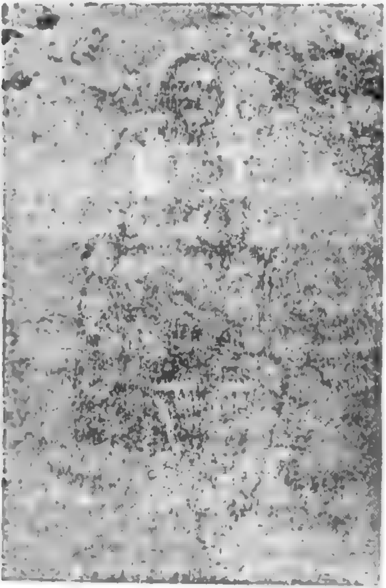

وێنەی‌سمایلاغای سواراغای بلباس سەرەك هۆزی پیران (بڵباس)

---

(٢) دیوانی، شێخ رەزا قسمی، فارسی، ( ل ١٨٤ )

میرانی خدر بەگ بووە کاتێ ماینەکە دەدزرێ میران شکی بۆ پیاوانی بلباس دەچێو دەڵێ ؛ ئەوان ماینەکەیان دزیوەو لەڕاستیشدا بڵباس نەیان دزی بوو لەو کاتەشدا سەرۆکی بڵباسەکان حەمەدەمیناغای بڵباس بوە ئەمیش ئەسپێکی دەبێ لە هەمان شێوەو شکڵی ماینەکەی میرانی خدر بەگی ئیتر وردە وردە نێوانی بڵباسو خۆشناو ناخۆش دەبێو شیرو تیران لێك تر دەسون

ڕۆژێکی حەمەدەمینـــاغا قەرەنی ناوێکی بڵباسی دەنێرێ بۆ لاي میرانو کاغەزی بۆ دەنووسێو تکای لێدەکا کە یارمەتی بداو بینە مایەي کوژاندنەوەی ئـــەو شەڕە چاوەڕوان کراوە قەرەنیش سواری ئەسپەکەی حەمەدەمیناغا دەبێو دەچێ بۆ لای میرانی هەر کە قەرەنی دەردەکەوێ خۆشناو دەڵێن وەڵڵا وامابێ میرانیان هێنایەوە کاتێ قەرەنی لێیان نزیك دەبێتەوە لەوان دەڵێن ئەمە ماینێ میرانەو قەرەنی دەڵێ بابە ! ئەمە ئەسپە نەك ماین !! هێندێکیش گاڵتەیان پێ دەکا ئیتر ئەمجار دەچێتە لای میرانو سوێندی بۆ دەخوا کە بڵباس ئاگایان لەو ماینە دزینە نیە بەڵام خۆشناو ناچێتە گوێیانەوە پاش ماوەیەك شەڕ لە نێوان بڵباسو خۆشناودا هەڵدەگیرسێو زۆر لەیەکتری دەکوژنو بڵباس تەنگ بەخۆشناوان هەڵ دەچنو بەسەریاندا زاڵ دەبن ئیتر دەنگو باسی ئەم شەڕە بەکوردستاندا بڵاودەبێتەوە شێخ ڕەزاش بەم چوارینە فارسیە ئەم شەڕە خوێناوییەی تەمر کردوەو خستویەتیە نێو دوو توێی مێژووی هۆزی بڵباسەوەو هەتا هەتایە زیندوە(١)

---

(١) ئەم سەرگوزشتەیەم لە کوێخا عەزیزی مەلا ئەحمەدی بڵباسیو ئسماعیل مامە عەبدوڵلای بڵباسو کوێخا رەسولی شێخە

ئەم ڕووداوە لەناو بڵباسەکاندا بەم جۆرەی سەرەوە باوەو مەشهوورە بەڵام مەلا سەلامی حەیدەری لە نامیلکەی ژیانی کەڵەمێردی خۆشناودا ئەم ڕوداوە بەم شێوەی خوارەوە دەگێڕێتەوە

(لە نێوانی هۆزی ئاکۆو پیران لە دەشتی بیتوێن شەڕدەستی پێ کرد ( حەمەدئاغای سەرۆکی هۆزی ئاکۆ ) هانای بۆ میرانی خدربەگ هێنا یارمەتی بدات میریش هەندێ چەکداری بۆهەنارد خۆشی لەدوای چەکدارەکان چوو بەنیازی ئەوە ئاشتیان بکاتەوە بەڵام لە هێرشی پیرانەکان شەهید بوو تەرمەکەیان هێناوە لە گۆڕستانی بیتواتە نێژرا ، وەلەسەر کێلی گۆڕەکەی بە زمانی عەرەبی ئەمەی خوارەوە هەڵکەندرو وە

ایها الناظر قبری قف علی قبری تشوی
واتلوا القرآن حتی لایغرلك الدنیا
هذا قبر المرحوم المغفور له خضر بیك
ابن المبرور عبدالقادر بیك توفی ۱۳۱۲ ھ (۱)

نادرشای ئەفشاری ( ۱٦۸۸ — ۱۷٤۷ ز ) هێزێکی تایبەتی لە هۆزی بڵباس ( سن ، رەمەك ) پێك هێنابوو هەر شوێنی ئەستەمو دژوار بوایەبەوانی بەیدەست دەکردو دەیهێنانە ژێرڕکێفی خۆیەوە (۲) بۆیە لە دوایی‌دا سەلیم پاشای بابان ساڵی(۷٤۳ —

(۱) ژیانی کەڵەمێردی خۆسناو جاجی میرانی خدر بەگ دانانی عبدالسلام محمد نبی خۆشناو سلێمانی ۱۹۷۸ ل ۳۱

(۲) العشائر الکردیة ، ترجمة فؤاد حمەخورشید ، بغداد مطبعة الحوادث ۱۹۷۹ ص۳۰ هەروەها گۆڤاری گۆڕی زانیاری ژمارە (۲) لاپەڕە ۳۹۳

١٧٥٧ ز ) له وڵاتی بابان دەری کردنو تۆڵەی لێستاندنو (١) پەرژو بڵاوی کرەنەوە

لەبارەی نانبدەیی و سەخاوەتیشەوە گەلێك سەرگوزشتەوقسەی دەمار دەمیان لێدەگێڕنەوە پیاو سەری لێسوڕ دەمێنێ و بەئەفسانەی حسێب دەکاو حانەمی ( تەی ) هەر لەناوا نــاوی نامێنێ لاوو دیواخانی قەرەنیاغای مامەش و سواراغای بلباس ( پیران)و مەلا خەلیلی مەنگوڕی و حەمەدەمیناغای بلباس و مەحمووداغای شیوەکەڵو رەسوڵ ئاغای شیوەکەڵ ئێستاش دەماودەم له سینگی دانیشتوانی کوردستان دا باس و خواسیان ماوەو نەسردراوەتەوە

لەوەپێشیش گوتمان مامۆستا پیرەمێردی شــاعیر فەرمویەتی مەحمودئاغای شیوەکەڵ له ( پرنس ) زیاتر خاوەندی حەشەم و خەدەم و سەخاو جوانمەردی بووە

ڕەسوڵ ئاغای شیوەکەڵیش هەمیشە پێنج صەد تفەنگچی ئامادەی دەرەاڵو پێنج‌صەد سینی نان خواردنی بووە (٢)

سەردەمێکیش بلباس وا پەرەیان ستاندوەو بەهێز بوون له هەر شوێنێك بوربن تەنگیان بەجیرانو دەوروبەری خۆیان هەڵچنیوە سەرگوزشتەی شەڕو شۆڕی ئەوان لەگەڵ فەقێ ئەحمەدی‌دارەشمانەو کەیخان خانی خێزانی و بنەماڵەی بابن له ناوچەی مەرگەو پشدەر

---

(١) کورد ، ترك ، عرب ترجمة جرجیس فتح الله ص ١٣٢ ( هامش )

(٢) ڕۆژنامەی ( ژین ) ی ژمارە ( ٦٣٢ )ی ( ٣ ) ی تەموزی سالی ٩٤١

نموونەیەکی ئەم ئاکارانەیانە (١)

نەنانەت لەبرێ شوێن‌دا خەڵکی لەترسی هێرش بلباسان‌قەڵاو سەنگەریان دروست کردوون میستەر ریچ کاتێك لـــە ناوچەی سنەوە تێپەڕیوە لە دەوروبەری سنەو ناوچەی خورخورە لە نزیك گوندی (سوور موسی) دەڵێ کاتێ چوینە ناو هەرێمی خورخورە قەڵایەکی چوار گۆشەم بەرچاو کەوت پێیان ووتم ئەم قەڵایـــە بۆیە دروست کراوە تا دانیشتوانی ئەم ناوچەیە لێیەوە بەرگریی لە هێرشی بلباسەکان بکەن‌و ماڵو دارایی خۆیان بپارێزن (٢)

هەر لەو ناوچەیە لـــەنزیك گوندی ( قەرەبوکـــرا ) باسی شوێنەوارو دیوارە کۆنی قەڵایەکی تر دەکاو دەڵێ کاتی خۆی دانیشتوان لە ترسی هێرشی بلباســـان خۆیان تێدا حەشـــار داوە بەرگریان لە خۆیان‌و سامانیان کردوە (٣)

لە سەردەمی حاجی قادری کۆیی‌دا وا دیارە هۆزی بلباس جا یەکێك‌بووە‌لەهۆزە هەرە بەدەسەڵاتەکانی کوردستان بۆیەحاجی بەدێرە شیعرێك لەتـــەك هۆزی جاف‌دا ناوی هێناون‌و داوای لێ کردوون کە ئاگایان لە پیلانی دوژمنان بێ‌و نەهێڵن ولاتیان‌دابەشی بکرێ‌و سنووری دروست کراویان بەسەردا نەسەپێنن‌و وەلاتیان بەشبەش نەکەن ئەڵبەتە ئەو کاتە هۆزی بلباس هاوینان چوونە کوێستانەکانی کوردستانی ئێران‌و کۆچەری بوون

---

(١) بڕوانە گەشتنامەکەی ریچ ( رحلە ریج ) ل (٢٠٨ــ٢٠٩)

(٢) هەمان سەرچاوە ل ١٦٤

(٣) هەمان سەرچاوە ل ١٦٥

وارێگەتان دەبەسرێ عێلانی جاف‌و بلّباس
گەر مردوون لە گەرمێن مەمنوعە بچنە کوێستان(۱)

مامۆستا مەلا ئەحمەد کە ئێستا مامۆستای قوتابخانەیەو لـە سلێمانی دادەنیشێ‌و لە بنەڕەت‌دا خەڵکی گوندی ( ئیلـەڵا ) یە زۆر سەرگوزشتەی بەخشندەیی‌و پیاوەتی هۆزی بلّباسي لایەوزۆر نموونەی بەچاوی خۆي بینون ــ نەك لە ئاغاو سەرۆك‌هۆزە ــ کانیان ــ بەڵکو لەتاکە تاکەو ڕەشە خەڵکەشیان کە ڕیز کردون‌و ڕاگوێزتنیان لێرەدا جێگای نابێتەوە

بۆ نموونە بۆي گێڕامەوەو ووتی

پیاوێك هەبوو لە هۆزی پیران ناوی برایمی حەمەدەشین‌بوو لە دوایی‌یەدا بووبە حاجی برایم جارێکیان لە ماڵی حاجی برایم میوان بووین ئەو سەردەمە لە بینوێن جێگایەك هەبوو ناوي(قاجە) بوو بەبەهاران لەوێ دائەنیشت پیاوێکی زۆر بەخشندەبوو جارێك پیاوێکی یەك قاچ هاتە لای پێ‌ی ووت بارەبەرم نیە پێ‌ی‌بگەڕێم هاتووم بارەبەرێکم بدەیە حاجی برایم لە وەڵاما بانگی پیاوێکی خۆي کردوو پێ‌ی گوت بڕۆ ئەو هێسترەی بۆ بگرن هێستریان بۆ هێناو کۆپانیان بۆ لێ‌کردو دایانێ لبادێکیشیان بۆ خستەسەرپشتی هێسترەکەو ئەوجار کابرا شەلەیان سوار کردو ڕۆیشت ، بۆخوا بڵێن حاتەمیش لەوە زیاتری نەکردوە کەچی واناوی چۆتە ناو تاریخەوەو بەبەخشندەیی مەشهورە

---

(۱) دیوانی حاجی قادری کۆیي ئامادەکردنی کەریم شـــارەزا چاپی ۱۹۸٦ ی ز ل ۸۵

وێنەی حاجی ئیبراهیم حەمەئەمینی هەمزە

یەکێکە لــە پیاوە ناودارەکانی بەرەبابی موریکی تایلێی سەخی تەبیعەتو خاوەن دیواخانە هەمیشە یارمەتدەری بێنەوایانە

یەکێکی تر لە بنەماڵەکانی هۆزی پیران بەرەبابی (موریکە) بنەماڵەیەکی نیوەکۆچەری بونو خەریکی بەخێوکردنی ئاژەڵ‌بونو مەڕو ماڵاتێکی زۆرو زەبەندیان هەبوە لە نزیك حاجی‌عومەران وسەر سنوور ژیاون ؛ بــەگوێرەی زروفو کاتو بۆ گونجان ئەمدیوو ئەو دیویان کردوە ، هەندێ خێزانی ئەم بەرەبابە لــە گوندەکانی سریشمەو هەریرو مامجوخانانو مورتکانو هەمزەکۆر دانیشتون ئێستا زوربەیان لەشاری هەولێرو کۆمەڵگای خەبات‌و تۆپزاوای ئازەو کەس نەزانو شاوەیس‌دا نیشتەجێن یەکێکیش

لە پیاوە خواپێداوەکانی ئەم بەرەبابە حاجی ئیبراهیمە ؛ ئێستا دانیشتوی هەولێرەو دوکانداره بەڕاستی کوردێکی مەردی خوا پەرستی نانبدەو ڕاستگۆو نیمچە خوێندەوارێکی ڕۆشنبیرەوبەپەنجە ئاماژەی بۆ دەکرێ‌و بەخیلی پێ‌دەبرێ زۆرجار گوتومە : خۆزگە وێنەی زۆربایەو لە هەموو کوچەو گەڕەك‌و گوندو پەناپەسێوێکا چەند حاجی برایمێکی ئاوامان هەبوایە بەڕاستی مرۆڤێکـــە نانی دەخورێ‌و دەستی ماچ دەکرێ‌و گوێ بۆ قســـەی ڕادەگیرێ‌و نمونەی پیاوەتی‌و مەردایەتی‌یە ، وایێ دەچێ هەر شتێکیش بکا پێش هەموو شتێك لایەنی خوداي مەبەستە

ڕەحمەت لە پیرەمێرد کە دەڵێ

پارە بۆ پیاوی خوا پێداو چاکە
کە لێی دەبەخشێ بەخێرو چاکە
دەوڵەت ئەوەیە کەوا لەدوا خۆی
ناوێکی چاکە بەجێ دێڵێ بۆی

ناوبراو کوڕی (محمدامین) کوڕی هەمزەی کوڕی باپیری کوڕی مام عوسمانە (مام وەسمان) لەگەڵ‌پیرانەکانی‌سەرخمەی بێتوین‌و بەرەبابی سوارائاغا دەبنەوە بەخزم‌و لێك نزیك‌دەبنەوە

براهيم حەمە ئەمينى هەمزە
باوە ناودارەكانى بەرەباى موريك

عەلى رەمەزان قادر ئالى بيرەمێردێكى
بەرەباى هۆرمزيارى ناوچەى
بازيانى ولاتى سليمانى،يە زۆر سەرگوروشت
باس،و خواسى بلباسى لابوو

رەمەزان قادر ئالى كورى كوێخا رەمەزانى
رەزيارى،و ريشى سپى تيرەى هۆرمزيارى

ادراغای ســـواراغای بلباس ی ۱۵/۹/۱۹۹۰ له دنا دەرچووه

حەمە صالح ئاغای ئاغای کریم ئاغای بۆسکاتی سالی له دنیا دەرچووه

، ئەحمەد مەعروف نەوەی عومراغای
ۆور بە بریندار ۱۹۲۱ - ۱۹۸۷ ز

ەوحەمەدن ئەحمەد سەعەد. له حەج

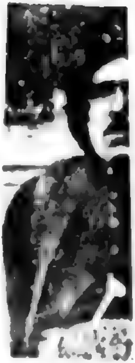

١ ـ میرزا محمد امین ٠ ٢ ـ سمایلاغای کوڕی سوار
٣ ـ سـوارئاغای بلباس ٠ ٤ ـ کاکـەمینی ڕ
لـە گوندی سەرخمە ئەم وێنەیە گیراوە

ئاغای مامەش

نەی حەمە ئەمین ئاغای کوڕی
حەمە صالح ئاغای ( قزلجە )
سالی ١٩٠٦ لە قزلجە لەدا
بووە سالی ١٩٧٧ لەدنیا دەرچو

عەبدولرەحمان ئاغای نوورک
بەشی سێی بنەماڵەی ئاغایانی
سبوەل ساڵی ١٩٧٨ لە دنیا دەرچووە

حاجی حەسەن ئاغای مێر
کوڕی فەتحوللا ئاغای مێرگان

قادر ئاغای موبرە

وتنەی دەرویش ئەحمەدی کوڕی دەرویش و
بیوەژنی لەدەمەنی ١٢٠ ساڵی دا

# ڕاپەڕینی مەلا خەلیلی مەنگوڕی دژی حکومەتی ئێران

مەلا خەلیلی مەنگوڕ لە دەوروبەری ساڵی ١٨٧٦ ی لە گوندی گۆڕەمەر ( گۆرعومەر ) چاوی بەدنیا هەڵهێناوە، بەمیر منداڵی نێردراوەتە حوجرەی فەقێ و دەستی بەخوێندن کردوە لەحوجرەو مزگەوتەکانی کوردستان بەفەقێیەتی خوێندوبەتی پێش ئەوەی خوێندن تەواو بکات بوەتە موریدی شێخ یوسفی بورهان و سلوکی صوفیەتی لەسەر دەستی ئەو کردوە دوایی چووەتە شاری مهاباد و لەلای مەلا وەسیمی سەردەشتی ماوەتەوە تا ئیجازەی عیلمی لەو وەرگرتووە ئەمجار لە گوندی گۆڕەمەر بە مەلایەتی دامەزراوەو دەستی بەتەدریس کردوە لە زۆر شوێنی کوردستانەوە فەقێ و مەلا هاتوونە لای و لە خزمەتیدا خوێندویانەو ئیجازەی عیلمیان لێ وەرگرتووە، پاش ماوەیەک گواستویەتیەوە بۆ گوندی میراوە بەهەموبەوە نزیکی چل ساڵ تەدریسی عیلمی کردوەو قوتابی پێگەیاندون

دەڵێن مەدرەسەی مەلا خەلیل هەموو کاتی پتر لە (ده) موستەعیدی لێبووە بەنۆرە دەرسیان خوێندوە هی وایان هەبوە هەفتەی دوو دەرسی بەرنەکەوتووە بڕێ لە موستەعیدەکانی مەلا ئەحمەدی تازاپی و قاری عەلی سەردەشت و مەلا سەیدسەلامی

گەنگی و مەلا ڕەسووڵی زێوەیی بوون

وەکو مامۆستا مەلا ڕەســوولە کەرەی مەنگوڕی و مەلا ئرایمی برۆ سپی مەنگوڕی مامۆستا مەلا ( محمد ) ی شلماشی کە کانی خۆی مەلا خەلیلیان دیبوو باسیان بۆ کردوم و بۆیسـان گێڕامەوە

مەلا خەلیل پیاوێکی ڕەنگ پیاوی کەڵەگەت و چاوو برۆ ڕەش ، گەوردو بەسام بوو خاوەن دیواخانی قەرەباڵغ بوو زۆرو میواندار بوو تەنانەت کوردەکانی ئەو ناوچەیە پێیاندەگوت خەلیل پاشا لەتەك ئەمانەدا زۆر ئالمو ئاگاداری دونیا بوو لە زانستی یە باوەکانی نێو مەلایان تابڵی ی شارەزا بووسەرگوزشتەی موناقەشانی مەلایانەی لەگەڵ مەلا محمدی کۆیە (مەلای گەورە) و مەلا ئەفەندی هەولێر چەسپاندنی ڕاو بۆ چونی خۆی بەسەریان دا باشترین بەڵگەی بلیمەتی ئەم زانەن لە درێژایی تەمەنی پڕ بەرەکەتی دا زیاد لە دەرس گوتنەوەو قوتابی پێ گەیاندن چەند چەند کتێب و حاشیەی لە زانستی مەلایانە وەکو فەلەکیات و ئوصولی فیقهو ریاضیات دا داناوە لەمانە (١) کتێبی ( حاشیة علی جمع الجوامع ) (٢) تەقویم (٣) شرح وبع المجیب و چەند نوسینی تریش

ساڵی ١٩٣٠ــ ١٩٣١ ی زاینیی کاربەدەستانی ئێران داوایا لە کوردەکان کرد کە پانتۆڵ لەپێ بکەن و شەبقە لەسەرنێن و سیمای جل و بەرگی کوردی بگۆڕن ، مەلا خەلیل لەم هەڵوێستەی حکومەتی ئێران بەدەنگ هات و ڕاپەڕی و بەربەرچی میری دایەوەو خۆی بۆبەرەنگاری چەکدارانە ئامادە کردو ساڵی ١٩٣١

ی ز شەڕ دەستی پێ کردو ئگری شۆڕش بڵێسەی لێ هەڵساو
شۆڕشی تازە باو بەرەو ئاسۆی سەرکەوتن ڕۆیشت عەجەم
ڕۆژ لەدوای ڕۆژ تێ دەشکان

زۆر کەس پێیان وایە کە ڕاپەڕینی مەلا خەلیلی مەنگوڕ
لەسەر مەسەلەیەکی دینی بووە بڕێکیشی دەڵێن: مەسەلەکە کوردایەتی
بووە، دوور نیە هەردو مەسەلەکە وێکڕا مەلا خەلیلیان وەدەنگ
هێنا بێ

لە سەرەتای دەست گیری داشاغای بابیزی (بەیز اغا
کە ڕەئیسی تیرەی ئۆجاغ (کاك خدری) بوو لە پشتی
قەلادزێ دادەنیشت لەگەڵ ئاغاکانی میراودەلی نیزاع و کێشەی
هەبوو لەبەر ئەوە چوبوو بۆ دیوی ئێران ئەم ئاغای بایزە نە
خۆی و دوو پیاوی (خدر ئاللاو حەمەدی عەمەری) شەهیدکران
هەر لەم کاتەدا حەسەن ئاغاو هەمزاغا کە هەردووکیان سەرۆکی
هۆزی مەنگوڕ بورن و خزمی یەك بوون لە بەندیخانەی ئێران
دابوون و عەبدوڵلاغای برای حەسەن ئاغا سەرۆکی هۆزی
مەنگوڕ بوو

جاکە شۆڕشەکەی مەلا خەلیل هەڵگیرسا میری حەسەن
ئاغاو هەمزاغای بەرەڵلا کردن و کاغەزی پێدا ناردن بۆ مەلا
خەلیل واز لە شۆڕشی خۆی بهێنێ و لەگەڵ دەولەتدا ڕێك بکەوی
بەڵام مەلا خەلیل وەڵامێکی ئەوتۆی نەدانەوەو نەشی هێشت
حەسەن ئاغاو هەمزاغا بگەڕێنەوە بۆ ئێران و ڕەگەڵ خۆی خستن و
شۆڕشەکەی مەلا خەلیل بوو بەخێر بۆیان

مەلا خەلیل لەماوەی پێنج مانگی سارد و سەرمادا توانی
مەیدانی شۆڕشەکەی فراوان بکا هەتا وەڵاتی سەردەشت و

مەنگـــوڕو گەورکو دێبوکریو مامەشو مهاباد بگرێتـــەوە تەنانەت شاری مهابادیشی داگیرکرد ؛ ئالەم کاتەداکاربەدەستانی ئێران کەوتنە دروست کردنی پیلانو فڕوفێڵو داونانـــەوە بۆ لەناو بردنی مەلا خەلیل زیاد لەوەی سوپاو هێزیان ئامادە کرد بۆ هێرش کردن بۆ سەر چەکدارەکانی مەلا خەلیل

بۆ نموونە کاربەدەستانی میری لە سابڵاخەوە سەیدعەبدوڵلا ناوێکیان نارد بۆ کوشتنی مەلا خەنیل بەڵام خواو ڕاستان دانیشتوانی سابڵاخ زوو بەم پیلانەیان زانیو پێش ئەوەی کابرا بەمەرام بگا مەلا خەلیلیان ئاگادار کرد کابرا گیراو سەیدخدری کانی زەردی کە سەرۆکی تیرەیەکی مەاگوڕ بوو کوشـــتی نەك هەر ئەمە بەڵکو کاربەدەستانی میری سالاری میرزا فەتاحی سابڵاخی (١) ـــ کە خزمی قازی محەمەد بوو پیاوێکی زیرەکو زۆرزان بوو ـــ ناردبوبان بۆ ناوچەی پشدەر بۆ ئەوەی بزانێ ئاخۆ پشدەریەکان یارمەتی مەلا خەلیل دەدەن یانا ؟! هەر بۆ جاسووسی پەیوەندی بە مەلا خەلیلەوە کردو زۆربەوردی‌سەیری ڕوداوەکانی دەکرد وەکو دەڵێن ئەم کبرایە خۆی وابردبوە پێشەوە کە گوایە نوێنەری شێخ مەحموودە جاکەزانی ئاشکرا دەبێ چوبۆ شوێنەونی بەبێنوی شتێکی کەوە ئێزنی لـــە مەلا خەلیل وەرگرتو خۆی قوتار کرد

مەلا خەلیل ویستی گۆڕەپانی شۆڕشەکەی فراوان بکـــاو هێزی چەکداریشی بەقووەت بکا بۆ ئەم مەبەستە کوێخاعەبدوڵلای میراوەبی ـــ کەبەکێك بوو لەهەرە پیاوە نزیکەکانی ـــ ناردی بۆلای ئاغایانی پشدەر ( عەباسی مەحموود ئاغاو خاجی صالح

ئاغا ) داوای لێیان کرد کە یارمەتی بدەن تەنانەت مەلا خەلیل گوتبووی ئەگەر پەنجا چەکداری پشدەریم لەگەڵ بێ تەئسیری هەیە بۆ عەشایرەکانی تریش ئەوانیش یارمەتیم دەدەن ئیتر ئاغاکانی پشدەر ئەحمەدی حەمە ئاغایان بەنوێنەری خۆیان نارد سی سواریشیان لەگەڵ نارد چوار ڕۆژ لەلای مەلا خەلیل مابەوەو هەڵوێستی ئاغاکانی پشدەری پێ ڕاگەیاندو پوختەکەی ئەمە بوو گوایە ئاغایانی پشدەر گوتبویان ئێمە ناتوانین ڕاستەوخۆ یارمەتی یارمەتی مەلا خەلیل بدەین چونکـە حکومەتی ئینگلیزو کار بەدەستانی عەرەبیش لەم یارمەتی دانە دڵ‌ئێشاو دەبن

بەڵام لەهەمان کاتدا گوتبویان ئەگەر هەموو عەشیرەتـەکوردەکان ــ مامەش‌و دێبوکری‌و عەشائیری تریش ــ بەئاشکرا یارمەتی مەلا خەلیل بدەن‌و هاوبەشی شۆڕشەکەی بکەن ئـەوا ئێمەی پشدەریش بەئاشکرا یارمەتی دەدەین‌و ئەولاش کەمی قبوڵ ناکەین تەنانەت ئەگەر خوا نەخواستە مەلا خەلیل بشکێ‌و بیەوێ بێتە دیوی عیراق ئێمە دەیحەوێنینەوە ولەخۆی دەگرین.

ئەحمەدی حەمەئاغای پشدەری دەڵێ ئیتر من دوای ئەوەی ڕای ئاغایانی پشدەرم بەمەلا خەلیل ڕاگەیانـدو گەڕامەوە بۆ پشدەرو ئەوەندەی پێ نەچوو هێرشی بێ‌شوماری ئێران کرایـە سەر مەلا خەلیل زۆری نەبرد مەلا خەلیل شکاو هەڵاتە خاکی عێراق‌و هاتە گوندی کەرسونات لە خواروی گوندی ژاراوە لای مالی مەلا عەلی مەلا ئەمینی موفتی دوایی لەوێش گیرنەبو هات بۆ گوندی باداوان لای شێخ پاییزی پاقلان مابەوە

هەر ئەحمەدی حەمەئاغا دەڵێ ئینگلیزەکان ئیعازیان‌دابوو

بەئاغایانی پشدەر کە پێیان ناخۆشە پشدەری پشتگیری مەلاخەلیل بکەن

وەکو باوە دەڵێن مەلاخەلیل بەکاغەز چەند جارێك پەیوەندی بە شێخ مەحموودی حەفیدەوە کردوە بەڵام بارو دۆخی شێخ لەو سەردەمەدا لەوە نەبوو بتوانێ یارمەتی بدا چونکە بۆخۆشی لەو کاتە وەزعی تەواو نەبوو

لەو کاتەی مەلا خەلیل هاتبوە عیراق‌و لە گوندی پاقلان بوو چووە بۆ لای مەلا محەمەدی جەلی ( مەلای گەورە ) لە کۆیــە هەروەها چووەتە هەولێرو گفت‌وگۆی لەگەڵ مەلاکان کردوەو هەمو هایەدی زانایان بۆ داوەو رێزیان لێ گرتووە

ئیتر دوای چەند مانگێك کە مەلا خەلیل لە عیراق مایەوە ئێران خەفوی بۆ خۆی‌و پیاوەکانی دەرکردو لەگەڵ دەوڵەت رێك کەوتنەوەو گەڕایەوە بۆ ئێرانو حکومەت دوازدە گوندی لــە ناوچەی نەڵێن پێ بەخشی‌و بەمە مەلا خەلیل دابین بوو باری ژیانی گۆڕی‌و وەکو ئاغایەك رەفتاری کردو تەدریسی کەم کودەوە زیاتر مەشغوڵی کاروباری دنیایی بوو

تا لەسالی ۱۹٥٦ ــ ۱۹٥۷ دا لەتەمەنی هەشتا ساڵی‌دا لــە گوندی مێراوێ ماڵ ئاوایی لە جیهان کردو تەرمەکەیان بردەوە بۆ گوندی گۆرومەرو لەوێ بەخاکیان سپاردو ئێستا گلکۆی لە گۆڕستانی گۆڕومەرە خەڵکی دەچنە زیارەتی مەرقەدی ئێستاش مەنگوڕی سوێند بەگــۆڕەکەی دەخۆن رێزێکی تایبەتی هەیــە لەلایــان

مەلا خەلیل دوو ژنی هێناوە یەکیان کچی حەمەدی قازی سەردەشتی بووە یەکێکیشیان کچی ئـاغای بایێزی بووەد دوو کوڕیشی هەبوون مەلا عەلیو مەلا خالید ؛ برایەکیشي هەبووە ناوی حاجي ڕەسوڵ بووە زۆر خەت خۆشو خوێندەوار بووە

| لاپەڕە | دێڕ | هەڵە | ڕاست |
|---|---|---|---|
| ٢٢ | ٢٠ | کرڕە | کوڕە |
| ٢٤ | ١ | نیمە | ئیمە |
| ٢٧ | ٢١ | کرردستانی | کوردستانی |
| ٢٩ | ١ | تێپەریرنو | تێپەڕیونو |
| ٢٩ | ١٤ | کابرا | کابرا |
| ٣٣ | ١٧ | نستیی | زانستیی |
| ٣٤ | ٨ | دەوروەدا | دەورەدا |
| ٣٩ | ٩ | گەڵباعی | گەڵباخی |
| ٤٦ | ٦ | هەدوولا | هەردوولا |
| ٤٩ | ١٢ | نەستۆو | ئەستۆو |
| ٦٩ | ٧ | ئاوانباری | ئاوانباری |
| ٨٢ | ١ | عەلی والی پاشا | عەلی پاشا |
| ٨٤ | ٢١ | کاوەسانە | کارەسانە |
| ١٠٧ | ٣ | تەفیەدین | تەقیەدین |
| ١٢١ | ١ | شێخ | شـێخ |
| ١٢٤ | ١٢ | ددکرێتە | دەکرێتە |
| ١٤٧ | ١١ | بوای | برای |
| ١٥٠ | ٢٣ | مێزوی | مێژووی |
| ١٥٨ | ٥ | بەیناسی | بەیتاسی |
| ١٦٩ | ١٦ | دەولەتی | دەوڵەتی |
| ١٧١ | ١ | ئەوانیشی | ئەوانیش |
| ١٧١ | ٦ | نەورێزو | تەورێزو |

| | | | |
|---|---|---|---|
| ١٧٢ | ٢ | دامتێن | دامێن |
| ١٧٣ | ١٦ | میوانو | میرانو |
| ١٧٩ | ٤ | یەهەموو | بەهەموو |
| ١٨٢ | ١٥ | جیراته | جیرانه |
| ١٨٤ | ١ | بکەنر | بکەنو |
| ١٨٧ | ١٩ | پوخنه | پوخته |
| ١٩٠ | ٣ | شیوەن | شیوەنە |
| ١٩٠ | ١٨ | پیتر | ئیتر |
| ٢٠٤ | ١٢ | خۆ | خۆی |
| ٢٠٥ | ٦ | کورد | کوڕ |
| ٢٠٦ | ٢ | ئەحمەد موحەممەدئیسماعیل | ئەحمەد ئیسماعیل |
| ٢٠٩ | ١٠ | بەهێزگرین | بەهێزترین |
| ٢٣٠ | ١٥ | تـــەم | ئـــەم |
| ٢٤٠ | ٤ | دەمار دەمیان | دەماو دەمیان |
| ٢٤٠ | ٤ | ییاو | |
| ٢٤١ | ١٤ | جایەکێک | یەکێک |
| ٢٤١ | ١٧ | وەلآنیان | وەلآتیان |
| ٢٤٢ | ٦ | بینون | بینیوون |
| ٢٤٢ | ١٢ | ئەر | ئـــەو |
| ٢٤٣ | ٢ | موربک | موریک |
| ٢٤٤ | ١ | خواپێداوەکاتی | خواپێداوەکانی |
| ٢٤٦ | ٧ | قەرەبالغر | قەرەبالغو |
| ٢٤٦ | ١٧ | ویع المجیب | ربع انجیب |
| ٢٤٨ | ١٦ | کبرایه | کابرایـــە |

پێشەکی ١ — ١١
هۆز چۆن پێکهاتووە ١٢ — ١٦
بنەمای هۆزی بلباس ١٧ — ٢٠
پەسەندی هۆزی بلباس ٢١ — ٢٤
تیرەو بەرەبابە سەرەکیەکانی هۆزی بلباس ٢٥ — ٣٠
دوو کتێبی بەسوود بۆ مێژووی هۆزی بلباس ٣١ — ٣٣
هۆزی بلباس لق‌و تیرەکانی بنچینەو سەرهەلّدانی ٣٤ — ٤١
هۆزی « دەلۆ »ش هەر دەچێتەوە سەر بلباس ٤٢ — ٤٣
هێرشی خان ئەحمەد خانی کوڕی هەلّۆخان بۆ سەر ئەوناوچانەی
که هۆزی بلباسی تێدا بوو ٤٤ — ٥٥
هێرشی میرحسێن خان بۆ سەر هۆزی بلباس ٥٦ — ٥٩
هێرشی حەسەن پاشا « والی بەغدا » بۆ سەر هۆزی بلباس ٦٠ — ٦٨
هێرشی ئەحمەد پاشا « والی بەغدا » بۆ سەر هۆزی بلباس ٦٩ — ٧١
هێرشی سوبحان وێردیخان بۆ سەر بلباس ٧٢
هۆزی بلباس فریای عثمان پاشای بابان کەوتن ٧٣ — ٧٨
هێرشی عەلی پاشا « والی بەغدا » بۆ سەر هۆزی بلباس ٧٩ — ٨٥
شۆڕشەکانی هۆزی بلباس لە ئێراندا ٨٦ — ٨٩
کارەساتی قەتل‌و عامکردنی هۆزی بلباس‌و مەنگور لەمەراغە
٩٠ — ١٠١
شۆڕشی هەمزاغای مەنگوڕو ڕاپەڕینەکانی ١٠٢ — ١٠٤
هێرشی والی بەغدا « تقی‌الدین پاشا » بۆ سەر هەمزاغای مەنگوڕ
١٠٥ — ١٠٧

هاوبەشی کردنی هۆزی بلْباس لە شۆڕشی شێخ عوبەیدوللاّ دا
١٠٨ — ١٤١
شەڕی بلْباس و ڕووسی ١٤٢ — ١٩٣
هاوبەشی کردنی بلْباس لە شەڕی دەربەندی ڕانیە دژی ئینگلیزەکان
١٤٤ — ١٤٥
هێندێ داب و نەریتی هۆزی بلْباس ١٤٦ — ١٥٤
هۆزی مەنگوڕ ١٥٥ — ١٦٥
هۆزی مامەش ١٦٥ — ١٧٣
هۆزی پیران ١٧٤ — ١٨٤
بنەماڵەی ئاغایانی شیوەکەڵ ١٨٤ — ٢٠١
بنەماڵەی مستەفا پاشا یاملکی ٢٠٢ — ٢٠٤
بنەماڵەی ئەحمەدی هەباس لە گوندی بێوری ٢٠٥ — ٢٠٨
هۆزی ســـن و ڕەمەك ٢٠٩ — ٢١٢
هۆزی هولْمزیار و بنەماڵەکانی ٢١٢ — ٢٢٥
بنەماڵەی محمد خۆشناو ٢٢٦
بنەماڵەی مصطفی خۆشناو ٢٢٨
هێندێ شایەتی مێژووی دەربارەی ئازایەتی و نەبەردی هۆزی بابْاس
٢٢٩ — ٢٤٤
ڕاپەڕینی مەلا خەلیلی مەنگوری دژی حکوومەتی ئێران
٢٤٥ — ٢٥١

له کۆتایی ئەم کتێبە چارە ڕەشەدا بە پێویستی دەزانم دەقی ڕاپۆرتی پسپۆڕی تایبەتی کۆڕی زانیاری عێراقی « دەستەی کورد » کە کاتی خۆی مسوەدەکەی خوێندۆتەوەو پەسەندی کردووە لێرەدا تۆمار بکەم ئەمەش دەقی ڕاپۆرتەکەیە

المجمع العلمی ـ الهیئة الکردیة / لجنة السلامة اللغویة

بعد التحیة

اطلعت علی مسودة کتاب « مێژووی هۆزی بلباس لە کۆنەوە تا ئەمڕۆ » تاریخ عشیرة بلباس من القدیم حتی الیوم لمؤلفه السید « محمود أحمد محمد » الکتاب جهد جدیر بالتقدیر بحد ذاته لغته سلیمة ، واضحة و خالیه من کلمات أو مصطلحات غریبه یرجی عرض الملاحظتین الاتیتین علی صاحب قد یأخذ بهما

أولا ورد فی بعض صفحات مسودة الکتاب « ۱۵۲ ، ۱۵۳ ، ۱۵٤ ، ۱۵۵ » اسماء الأشهر باللغة الانکلیزیة مثل « سیپتەمبر ـ ئۆکتۆبەر » یفضل تحویلها الی ماهو شائع لدی القاریء الکردی الاعتیادی الذی یجهل هذه الاسماء علی ما أعتقد

ثانیاً یفضل تحویل السنوات الهجریة الی ما یقابلها بالتقویم المیلادی لتقریب الموضوع زمناً الی ذهن القاریء بصورة أفضل و قد حولت بعضاً منها یمکن تثبیتها فیما لو أقتنع المؤلف بذلک .

و من الجدیر بالذکر ان عام ۱۲۵۰ هـ یقابله بالمیلادی عاما ۱۸۳٤ ـ ۱۸۳۵ لاعام ۱۸۳۸ کما یذکر المؤلف ذلک فی صفحه ۲۱۱ من مسودة کتابة مع التقدیر

التوقیع

رقم الايداع في الدار الوطنيه ببغداد المرقم (١٩٩٧ )في ١٨ / ١٢ / ١٩٩٠

١٤١٠ ك (ميژووی هۆزی بلباس له كۆنەوه تائەمرۆ ) ١٩٩٠ ز